IGNACIO GÓMEZ IHM

FICHA TÉCNICA
GS 150-L2



INFORMACIÓN TÉCNICA

Conexión Succión	6 Pulg. NPT
Conexión Descarga	6 Pulg. NPT
Altura (ADT) Max	30 m
Caudal Max	700 GPM
Caudal Medio	400 GPM
Altura Media	21 m
Motor	Eje libre
Potencia	Hasta 20 HP
Voltaje	
Velocidad	3500 RPM
Peso	126 Kg
Dimensiones	0.76/0.46/0.7 Mts

CARACTERÍSTICAS

- Construida en hierro para trabajo pesado
- Rotor cerrado que puede movilizar fluidos mas contaminados.
- Rotor y voluta independientes que hacen económica la reparación
- Válvula de cheque incorporada en la succión para un cebado mas rápido
- Diseño back pull out, facilita el mantenimiento
- Bridas en succión y descarga; la independizan de las tuberías.
- Versión eje libre; aplicable a cualquier estilo de motor.

ESPECIFICACIONES

- Bomba construida en hierro gris cl.30.
- Conexiones de succión y descarga de 6" Npt.
- Rotor tipo cerrado con paso de sólidos hasta 23 mm.
- Obturación por sello mecánico carbón – cerámica de ¾ tipo resorte corto.
- Con casquillo en acero inoxidable aisi 304.
- Con coladera metálica de succión
- Bombas de eje libre aplicables con potencias hasta 20 hp

APLICACIONES

- Trasiego y drenajes
- Achique en sótanos y construcciones
- Drenaje de cajas de inspección
- Control de inundaciones o incendios
- Limpieza y lavado
- Llenado y vaciado de piscinas o estanques
- Alimentación de torres de enfriamiento
- Fuentes de aguas

AV Carrera 45 No 122-12, Bogotá
Departamento Técnico de Servicio
+(57) 601 3526911
LÍNEA ÚNICA NACIONAL
01 8000 947818

BOMBA CENTRIFUGA AUTOCEBANTE "LINEA GS" EJE LIBRE

Version: Sello Mecanico.
ø Rotor: 140mm.
ø Max. Particulas: 33mm.
Motor: Potencia Variable
Marca:

MODELO:

GS 150–L2

CONEXION: Roscada NPT
Succion: 6"
Descarga: 6"

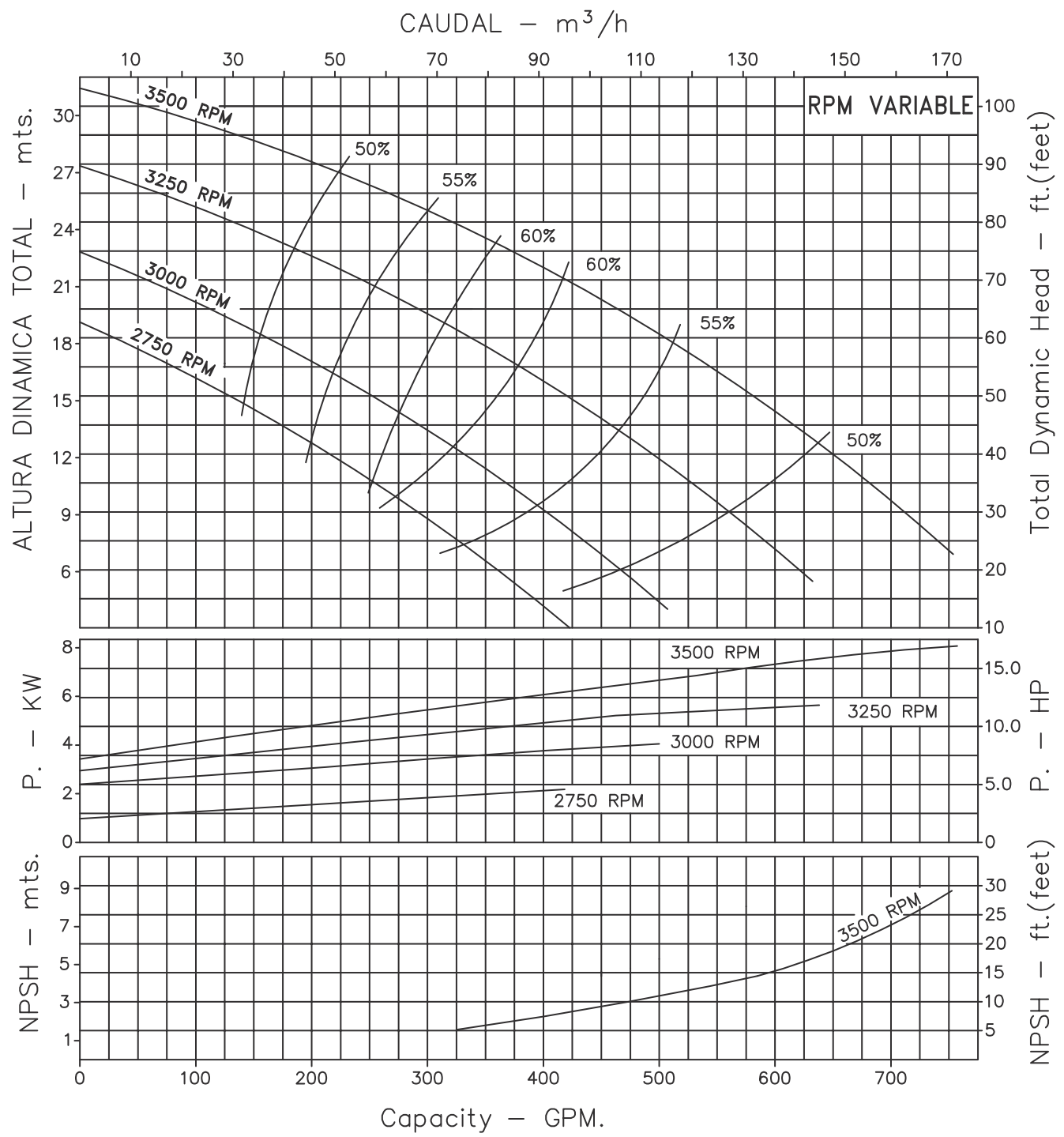

Codigo: 005160CU
Revision: R1
Fecha : OCT–05–16
Reemp : AGO–18–00

NOTAS:
1. Densidad del agua a 4 °C : 1 gr/cm³
2. Curvas desarrolladas a Nivel del Mar
3. Valores aproximados y de referencia. El motor pierde potencia por la A.S.N.M. Asegure el NPSHR para garantizar comportamiento.

Caudal Max.	gpm
Altura Max.	ft
Eficiencia Max.	%

A1 | LINEA AUTOCEBANTE GS | Modelo: **GS 150-L2**

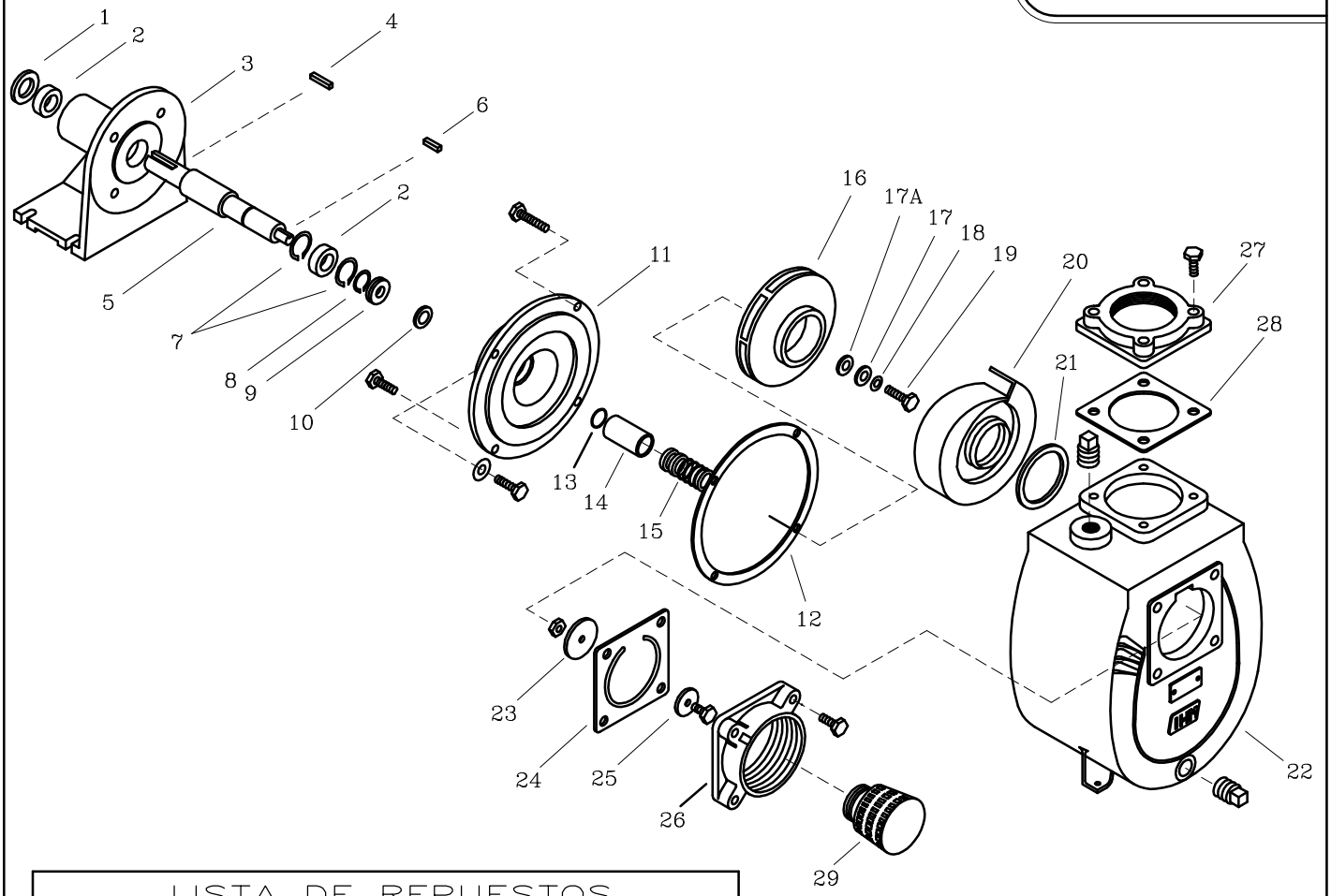

LISTA DE REPUESTOS

ITEM No.	DESCRIPCION	CODIGO	CANTIDAD
1	EMPAQUE SOPORTE ROD. L2	9213700051	1
2	RODAMIENTO 6206–2Z	8629200052	2
3	SOPORTE L2	9213100021	1
4	CUNA DE 1/4"x32 mm.	7220500041	1
5	EJE SOPORTE L2.	9213300041	1
6	CUNA DE 3/16"x25 mm	7707100041	1
7	ANILLO RETEN. ROD. I–62	8102500052	2
8	ANILLO RETEN. ROD. A–30	7615900052	1
9	RETENEDOR 30x62x10	9213600051	1
10	DEFLECTOR 28 mm. DIA. INT.	8837400051	1
11	PLATO SELLO GS 150–15	99037A0021	1
12	EMPAQUE CARCASA P/SELLO GS 150	9904500043	1
13	AROSELLO REF 2–015	9308000051	1
14	CASQUILLO S.M 1.1/4" 59.3 mm	8509600041	1
15	SELLO MECANICO 1.1/4" TIPO 21	8032500051	1
16	ROTOR GS 150–15 CUN	9904700021	1
17	ARANDELA ROTOR	7706600044	1
17A	EMPAQUE ARANDELA ROTOR 1.1/2	7707000043	1
18	ARANDELA DE COBRE 10 mm	8012500056	1
19	TORNILLO NC 3/8" x 1"	7025100056	1
20	VOLUTA GS 150	9904100021	1
21	EMPAQUE VOLUTA CARCASA GS 100	9515000051	1
22	CARCASA AUTOCEBANTE GS 150	9903600021	1
23	PESA GRANDE GS 150	0003100021	1
24	EMPAQUE VALVULA CHEQUE GS 150	9904300051	1
25	PESA GRANDE 18M	8212600021	1
26	CUERPO VALVULA CHEQUE GS 150	9903800021	1
27	BRIDA DESCARGA GS 150	9904000021	1
28	EMPAQUE BRIDA DESCARGA GS 150	9904400043	1
29	COLADERA METALICA DE 6"	7109100046	1

– *Tornilleria estandar se ilustra unicamente.*