IGNACIO GÓMEZ IHM

FICHA TÉCNICA
20H-5MW



INFORMACIÓN TÉCNICA

Conexión Succión	2 Pulg. NPT
Conexión Descarga	2 Pulg. NPT
Altura (ADT) Max	51 m
Caudal Max	95 GPM
Caudal Medio	60 GPM
Altura Media	45 m
Motor	Monofásico
Potencia	5 HP
Voltaje	220 V
Velocidad	3500 RPM
Peso	69 Kg
Dimensiones	0.54/0.35/0.38 Mts

CARACTERÍSTICAS

- Construida en hierro, bomba tipo caracol de alta presión.
- Rotor cerrado de caudal o presión en hierro, mas durable.
- Carcasa roscada ubicable en 4 posiciones
- Obturación por sello mecánico
- Diseño back pull out; facilita el mantenimiento
- Motor monofásico “capacitor start”, tipo americano, de alto par de arranque.
- Para trabajo continuo

ESPECIFICACIONES

- Electrobomba construida en hierro gris cl.30.
- Conexión de succión y descarga de 2" Npt.
- Rotor h, cerrado de presión en hierro, con paso de sólidos de 2 mm
- Obturación por sello mecánico carbón – cerámica de 1.1/4 tipo resorte largo.
- Con casquillo en acero inoxidable aisi 304.
- Motor monofásico odp de 5 hp – 220 voltios – 3500 rpm.

APLICACIONES

- Elevación de agua en edificios, tanque bajo - tanque alto
- Equipos de presurización de redes
- Transferencia de líquidos
- Sistemas de enfriamiento y recirculación de agua
- Limpieza y lavado a presión
- Riego por aspersión o goteo.
- Fuentes de agua

MOTOBOMBAS CENTRIFUGAS USO GENERAL
"LINEA HY-FLO"
MONOBLOCK ELECTRICAS

Version: Sello Mecanico.
ø Rotor: Variable
ø Max. Particulas: 2mm.
Motor: Monof. 5, 7.5 y 10 HP.
Trif. 5, 6, 7.5 y 10 HP.

MODELOS:
20H-6W
20H-5MW ; 20H-5TW
20H-7.5MW ; 20H-7.5TW
20H-10MW ; 20H-10TW

CONEXION: Roscada NPT
Succion: 2"
Descarga: 2"

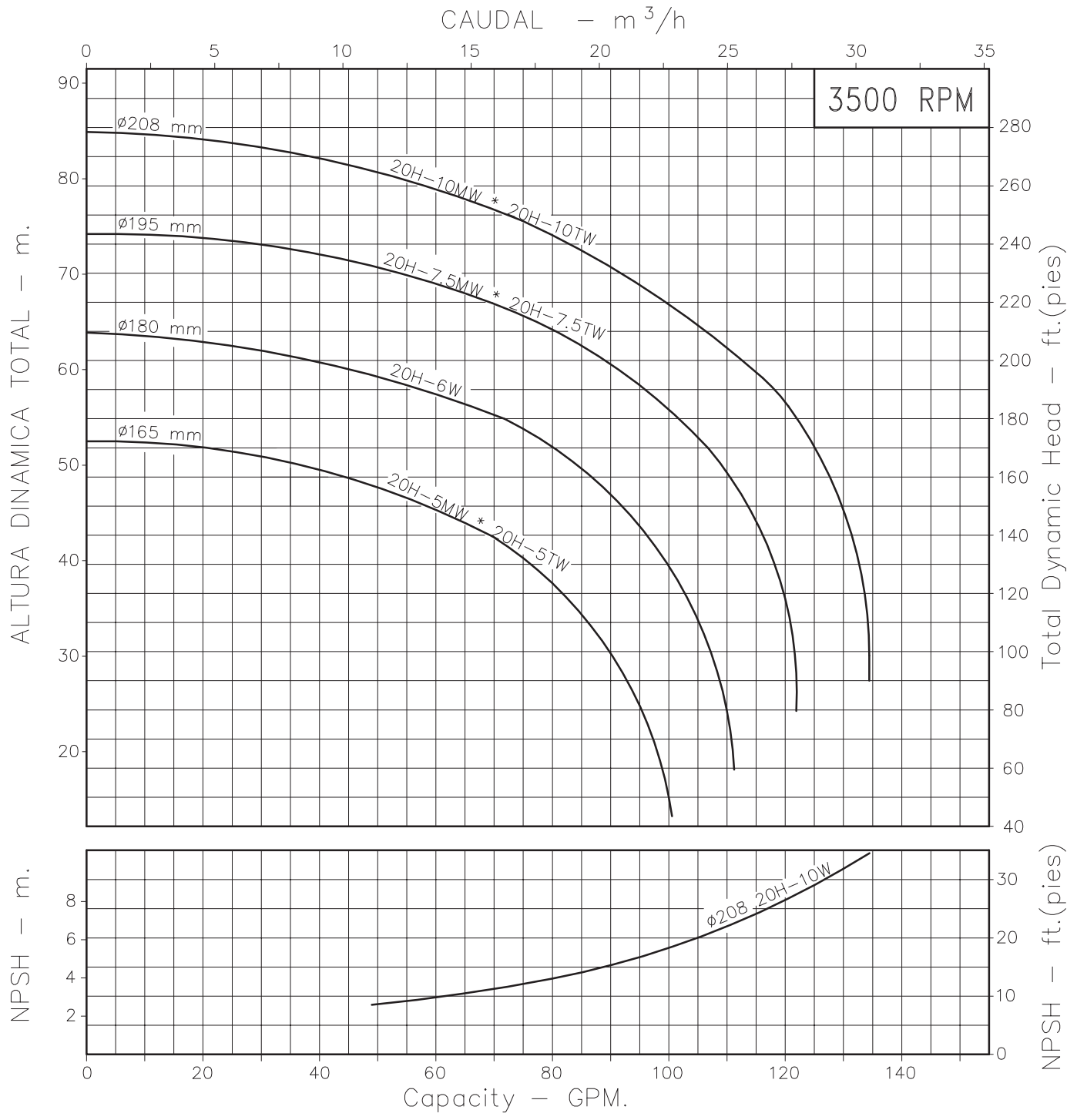

Codigo: 950230CU-1
Revision: R2
Fecha : SEP-29-11
Reemp : OCT-31-03

NOTAS: 1. Densidad del agua a 4 °C : 1 gr/cm³
2. Curvas desarrolladas a Nivel del Mar

Caudal Max.	gpm
Altura Max.	ft
Eficiencia Max.	%

Modelos:

20H-30H

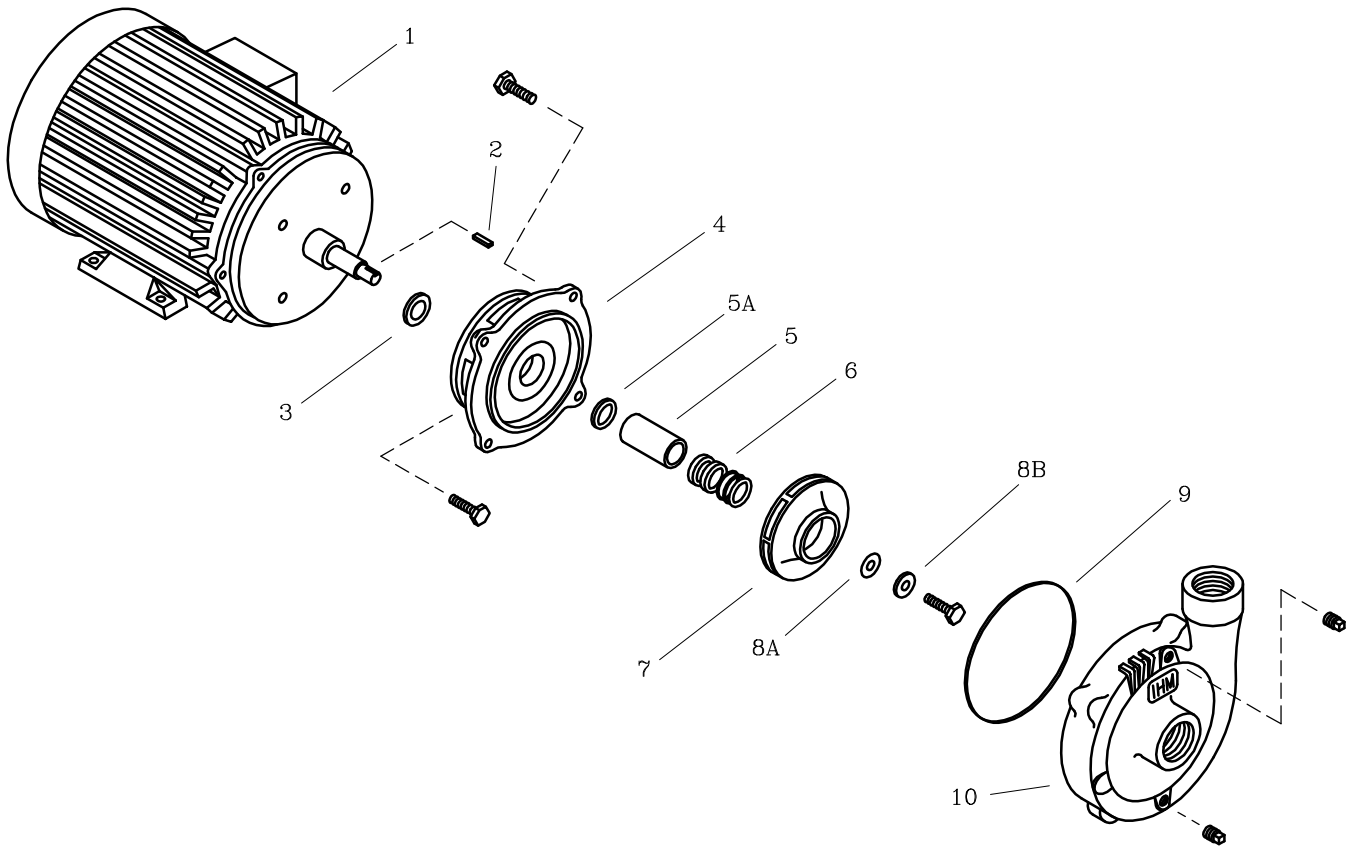

LISTA DE REPUESTOS			CANTIDAD					
ITEM No.	DESCRIPCION	CODIGO	20H—5MW / 20H—5TW	20H—6W	20H—7.5MW / 20H—7.5TW	20H—10MW / 20H—10TW	30H—7.5MW / 30H—7.5TW	30H—10MW / 30H—10TW
*1	MOTOR ELECTRICO 3500 RPM.	SEGUN POTENCIA	1	1	1	1	1	1
2	CUÑA 3/16"x25 mm.	7707100041	1	1	1	1	1	1
3	DEFLECTOR 29.3 mm. DIA. INT.	7220000051	1	1	1	—	1	—
3	DEFLECTOR 37 mm. DIA. INT.	7110200051	—	—	—	1	—	1
4	PLATO SELLO ED3.	9202900021	1	1	1 (T)	—	1 (T)	—
4	PLATO SELLO ED4.	9203000021	—	—	1 (M)	1	1 (M)	1
5	CASQUILLO SM. 59.3 mm.	8509600041	1	1	1	1	1	1
5A	AROSELLO REF. 2—015	9308000051	1	1	1	1	1	1
6	SELLO MECANICO ø1.1/4" TIPO 21	8032500051	1	1	1	1	1	1
7	ROTOR 2H—5 ø165 mm.	8821300021	1	—	—	—	—	—
7	ROTOR 2H—6.6 ø180 mm.	8720300021	—	1	—	—	—	—
7	ROTOR 2H—9 ø195 mm.	8806300024	—	—	1	—	1	—
7	ROTOR 2H—12 ø208 mm.	8806600024	—	—	—	1	—	1
8A	EMPAQUE ARANDELA ROTOR	7707000043	1	1	1	1	1	1
8B	ARANDELA ROTOR	7706600044	1	1	1	1	1	1
9	EMPAQUE CARCASA P/SELLO 20D.	9207900051	1	1	1	1	1	1
10	CARCASA 20D.	9202500021	1	1	1	1	—	—
10	CARCASA 30D.	9202600021	—	—	—	—	1	1

** Para servicio o reparacion del motor, tenga en cuenta el modelo y caracteristicas contenidas en la placa del mismo.*

— Tornilleria estandar se ilustra unicamente.