IGNACIO GÓMEZ IHM

FICHA TÉCNICA
30AG/25LD



INFORMACIÓN TÉCNICA

Conexión Succión	3 Pulg. NPT
Conexión Descarga	3 Pulg. NPT
Altura (ADT) Max	60 m
Caudal Max	180 GPM
Caudal Medio	120 GPM
Altura Media	54 m
Motor	Diesel
Potencia	19 HP
Voltaje	
Velocidad	3000 RPM
Peso	153 Kg
Dimensiones	0.86/0.62/0.81 Mts

CARACTERÍSTICAS

- Construida en hierro, bomba tipo caracol de presión, para trabajo pesado.
- Carcasa roscada con anillo de fricción ubicable en 4 posiciones
- Rotor cerrado en hierro mas durable.
- Obturación por sello mecánico
- Motor diesel, con base estructural.

ESPECIFICACIONES

- Motobomba construida en hierro gris cl.30.
- Conexión de succión y descarga de 3" Npt.
- Rotor tipo cerrado en hierro, con paso de sólidos de 5 mm
- Obturación por sello mecánico carbón – cerámica de 1.1/4 tipo resorte largo.
- Con casquillo en acero inoxidable aisi 304 y anillos de fricción en bronce .
- Motor diesel lombardini de 19 hp, con base modular.

APLICACIONES

- Elevación de agua en fincas, tanque bajo - tanque alto
- Riegos por aspersión y llenado de bebederos
- Limpieza y lavado en fincas
- Control de incendios
- Llenado o vaciado de carrotanques
- Trasiego y drenajes

MOTOBOMBA CENTRIFUGA USO GENERAL
"LINEA HY-FLO"
MONOBLOCK DIESEL

Version: Sello Mecanico.
ø Rotor: 208mm.
ø Max. Particulas: 5mm.
Motor: Diesel 19 HP.
Marca: Lombardini

MODELO:

30AG/25LD

CONEXION: Roscada NPT
Succion: 3"
Descarga: 3"

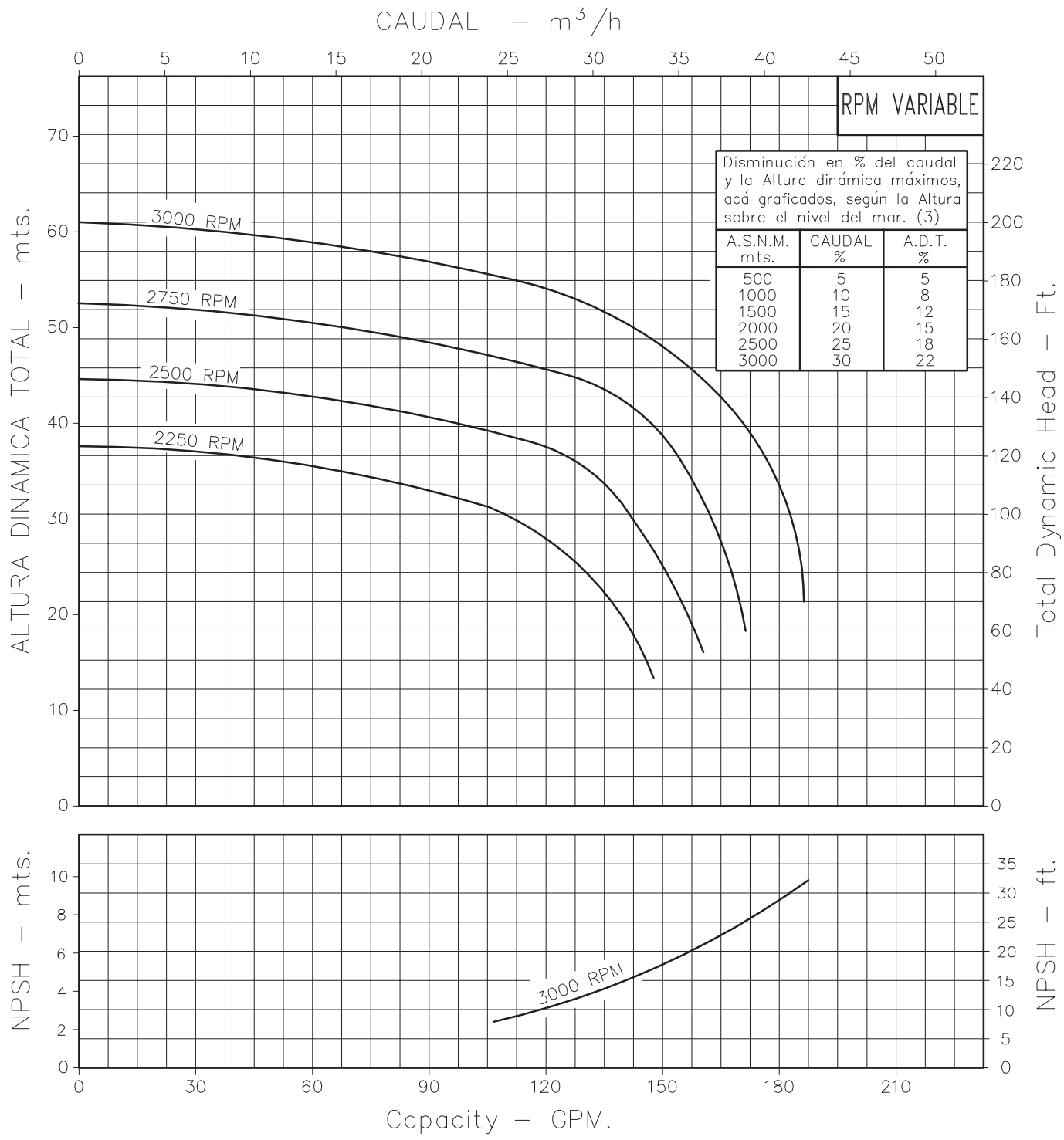

Codigo:	045390CU
Revision:	R1
Fecha :	MAR-14-13
Reemp :	JUL-21-04

NOTAS:
1. Densidad del agua a 4 °C : 1 gr/cm³
2. Curvas desarrolladas a Nivel del Mar
3. Valores aproximados y de referencia. El motor pierde potencia por la A.S.N.M. Asegure el NPSHR para garantizar comportamiento.

Caudal Max.	gpm
Altura Max.	ft
Eficiencia Max.	%

LINEA CENTRIFUGA HY—FLO

Modelos:

30AG/15LD400
30AG/25LD

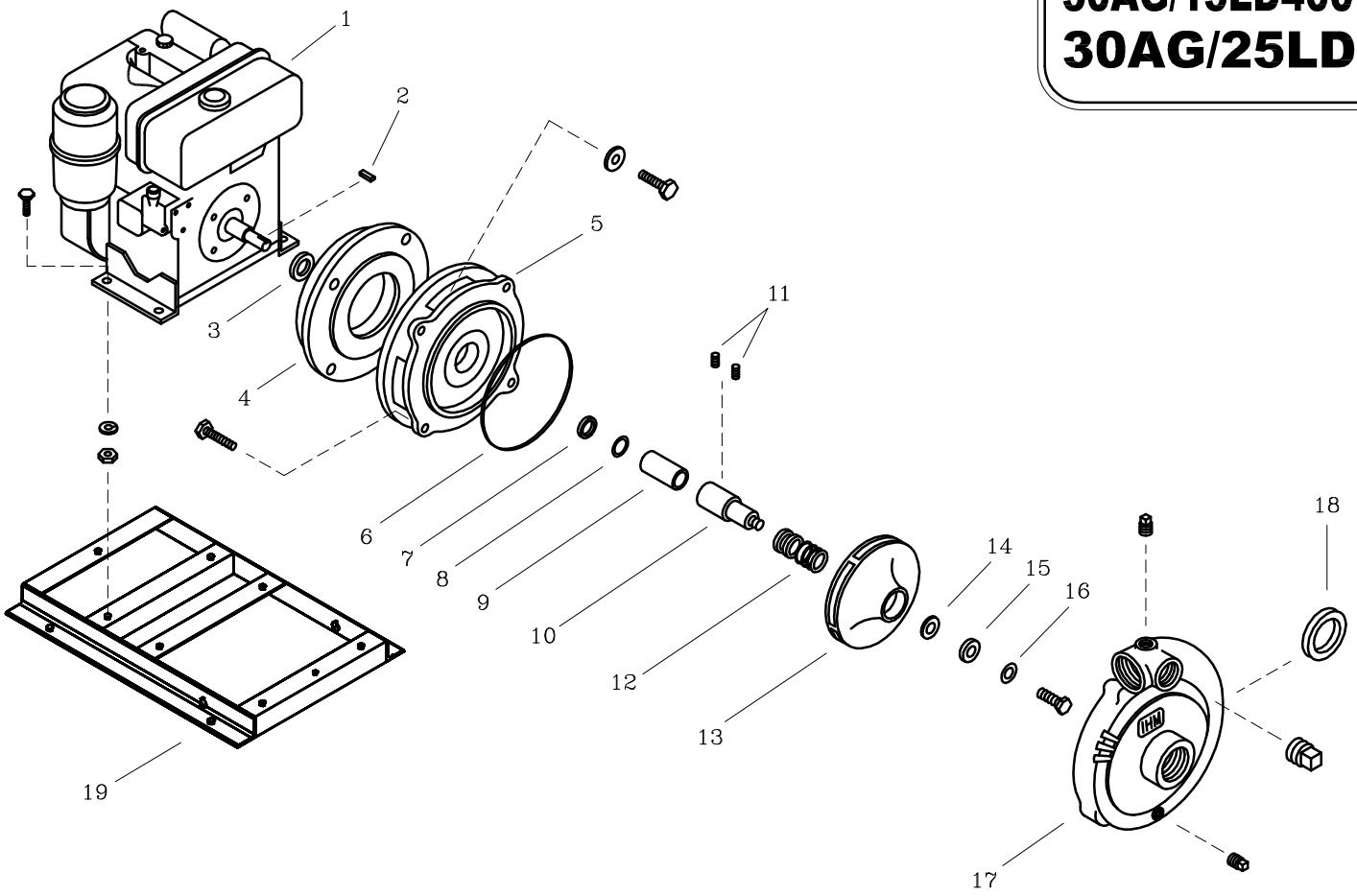

LISTA DE REPUESTOS			CANTIDAD	
ITEM No.	DESCRIPCION	CODIGO	30AG/15LD400	30AG/25LD
*1	MOTOR LOMBARDINI 15LD400 10 HP.	8884300062	1	–
*1	MOTOR LOMBARDINI 25LD 16.3 HP. CO	8884100062	–	1
2	CUÑA 1/4"x17 mm.	9207100041	1	–
3	DEFLECTOR 28 mm. DIA. INT.	8837400051	1	–
3	DEFLECTOR 24.6 mm. DIA. INT.	7011900051	–	1
4	ADAPTADOR 3A/7LD665	8100300021	–	1
5	PLATO SELLO GD6	9203200021	1	–
5	PLATO SELLO GD7	9203300021	–	1
6	EMPAQUE CARCASA P/SELLO.	8032600051	1	1
7	CASQUILLO SUPLEMENTO 3A/32	8825000041	–	1
8	AROSELLO 24 mm. DIx1/16"	9308000051	1	–
9	CASQUILLO S.M. 1.1/4" 55.5 mm.	8725900041	1	–
10	EJE EXTENSION 3A, 25M/7LD665	9207000041	–	1
11	TORNILLO PRISIONERO EJE EXT.	7804000044	–	2
12	SELLO MECANICO 1.1/4" TIPO 21	8032500051	1	1
13	ROTOR 2A,3A/6LD435 180 mm.	87256A0021	1	–
13	ROTOR 3A/32 208 mm.	8725600021	–	1
14	EMPAQUE ARANDELA ROTOR	7707000043	1	–
15	ARANDELA ROTOR	7706600044	1	–
16	ARANDELA DE COBRE 10 mm.	8012500056	1	–
17	CARCASA 30DG	9304600021	1	1
18	ANILLO DE FRICCION	8726700022	1	1
19	BASE MOTOR 15LD400	0401200046	1	–
19	BASE 30AG/25LD	0404400046	–	1

** Para servicio o reparacion del motor, tenga en cuenta el modelo y caracteristicas contenidas en la placa del mismo.*

– Tornilleria estandar se ilustra unicamente.