IGNACIO GÓMEZ IHM

FICHA TÉCNICA
3x20/25LD

INFORMACIÓN TÉCNICA

Conexión Succión	2 Pulg. ANSI 125
Conexión Descarga	1.1/4 Pulg. Npt ANSI
Altura (ADT) Max	
Caudal Max	
Caudal Medio	
Altura Media	
Motor	Diesel
Potencia	19.0 HP
Voltaje	
Velocidad	3600 RPM
Peso	Kg
Dimensiones	Mts

CARACTERÍSTICAS

ESPECIFICACIONES

APLICACIONES

AV Carrera 45 No 122-12, Bogotá
Departamento Técnico de Servicio
+(57) 601 3526911
LÍNEA ÚNICA NACIONAL
01 8000 947818

MOTOBOMBA CENTRIFUGA USO GENERAL "EUROLINEA" MONOBLOCK DIESEL

Version: Sello Mecanico.
ø Rotor: 200mm.
ø Max. Particulas: 5mm.
Motor: Diesel 19 HP.
Marca: Lombardini

MODELO:

3x20/25LD

CONEXION: Bridas ANSI #125/150
Succion: 2"
Descarga: 1,1/4"

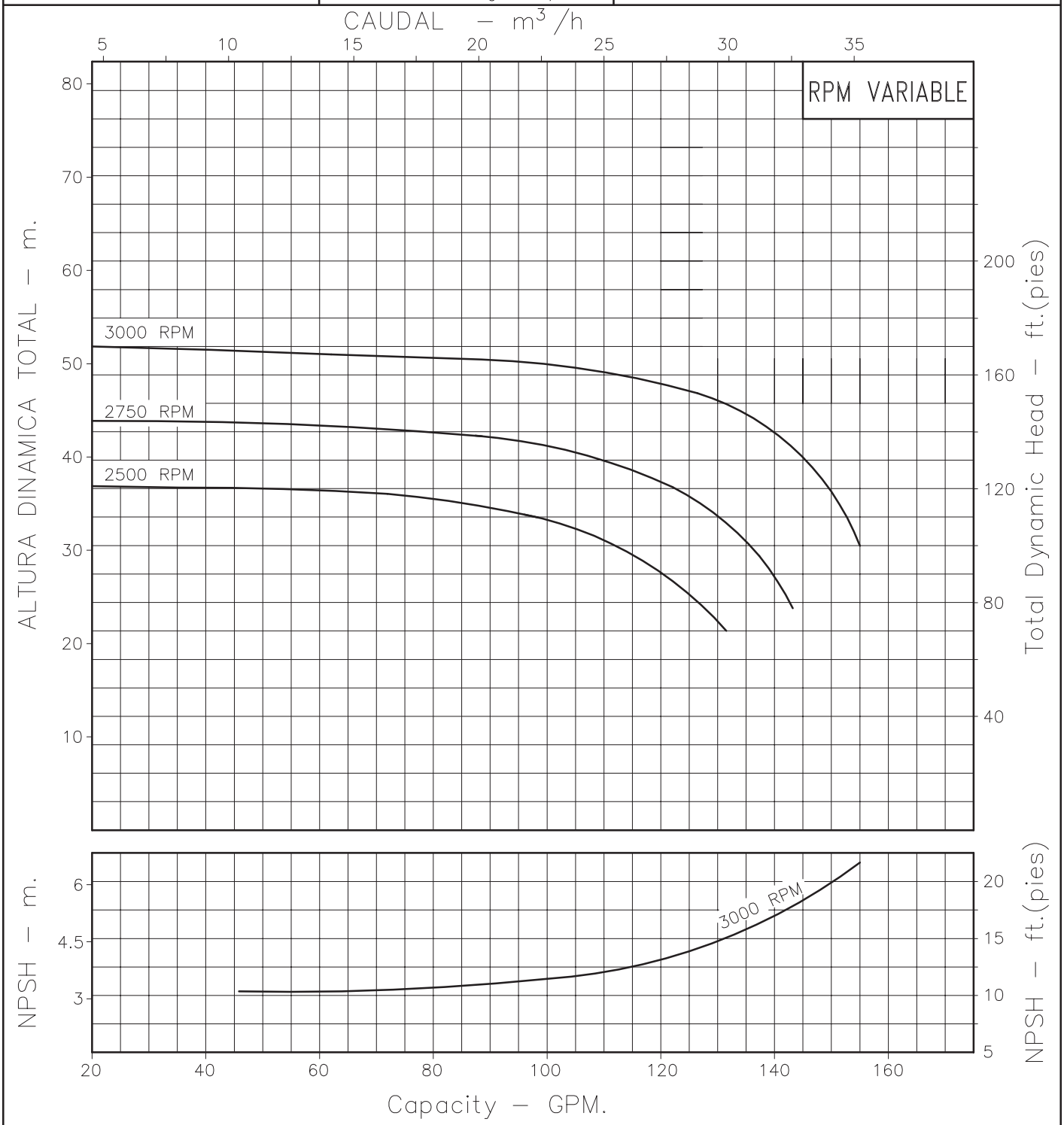

Codigo: 045470CU
Revision: R1
Fecha : MAR–12–13
Reemp : JUL–22–04

NOTAS: 1. Densidad del agua a 4 °C : 1 gr/cm³
2. Curvas desarrolladas a Nivel del Mar

Caudal Max.	gpm
Altura Max.	ft
Eficiencia Max.	%

Modelo:

3x20/25LD

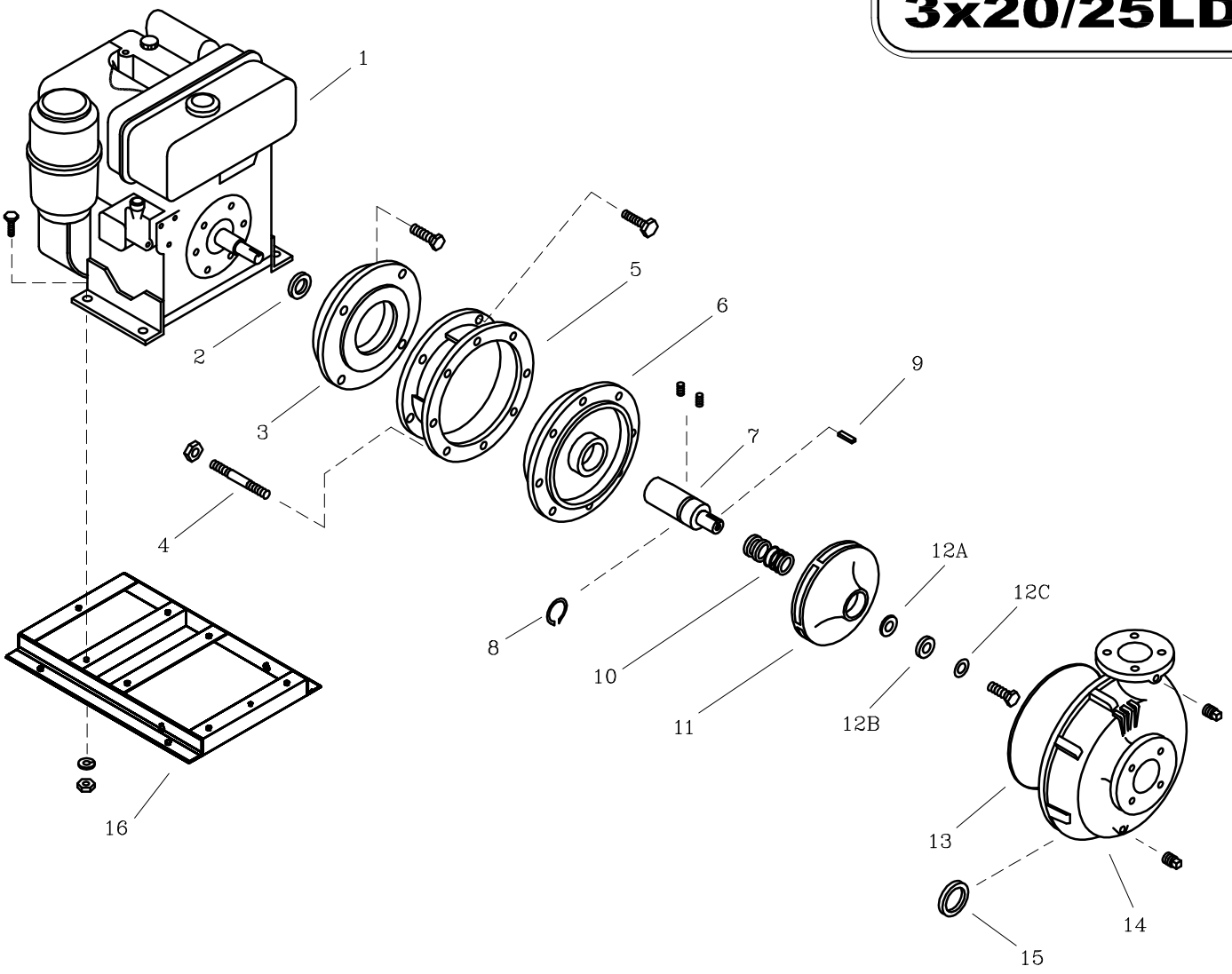

LISTA DE REPUESTOS

ITEM No.	DESCRIPCION	CODIGO	CANTIDAD
* 1	MOTOR LOMBARDINI 25LD 16.3HP	8884100062	1
2	DEFLECTOR 24.6 mm. DIA. INT.	7011900051	1
3	ADAPTADOR 4/7LD665	8415900021	1
4	ESPARRAGO NC. 1/2"x60 mm.	8604700044	8
5	ADAPTADOR 5x20–18.0	8917300021	1
6	PLATO SELLO 5x20–18.0	8917200021	1
7	EJE EXTENSION 3x20/7LD665	9207400041	1
8	ANILLO RETEN. ROD. A–38	8703500052	1
9	CUÑA ROTOR 1/4"x1/4"x30mm.	8836400041	1
10	SELLO MECANICO Ø1.1/2" TIPO 21	7712000051	1
11	ROTOR 3x20/7LD665 200 mm.	91042A3021	1
12A	EMPAQUE ARANDELA ROTOR 3x20	9207300043	1
12B	ARANDELA ROTOR 13.5 DI x 36 DE	9203800041	1
12C	ARANDELA DE COBRE 17/32"	8837700056	1
13	EMPAQUE CAR. P/SELLO 4x13	9208600043	1
14	CARCASA ANILLO 3x20	9104100021	1
15	ANILLO DE FRICCION 3x20	9104300022	1
16	BASE 30AG/25LD	0404400046	1

NOTA: OPCIONAL COMPLEMENTO CHASIS 7LD665 CODIGO 9209700046

** Para servicio o reparacion del motor, tenga en cuenta el modelo y caracteristicas contenidas en la placa del mismo.*

– Tornilleria estandar se ilustra unicamente.