IGNACIO GÓMEZ IHM

FICHA TÉCNICA
15H-7.5MW



INFORMACIÓN TÉCNICA

Conexión Succión	1.1/2 Pulg. NPT
Conexión Descarga	1.1/2 Pulg. NPT
Altura (ADT) Max	80 m
Caudal Max	115 GPM
Caudal Medio	80 GPM
Altura Media	70 m
Motor	Monofásico
Potencia	7.5 HP
Voltaje	230 V
Velocidad	3500 RPM
Peso	100 Kg
Dimensiones	0.76/0.4/0.46 Mts

CARACTERÍSTICAS

- Construida en hierro, bomba tipo caracol de alta presión.
- Rotor cerrado en hierro mas durable.
- Carcasa roscada ubicable en 4 posiciones
- Obturación por sello mecánico
- Diseño back pull out; facilita el mantenimiento
- Motor monofásico “capacitor start”, tipo americano, de alto par de arranque.
- Para trabajo continuo

ESPECIFICACIONES

- Electrobomba construida en hierro gris cl.30.
- Conexión de succión y descarga de 1.1/2" Npt.
- Rotor tipo cerrado en hierro, con paso de sólidos de 4 mm
- Obturación por sello mecánico carbón – cerámica de 1.1/4 tipo resorte largo.
- Con casquillo en acero inoxidable aisi 304.
- Motor monofásico odp de 7.5 hp – 220 voltios – 3500 rpm.

APLICACIONES

- Elevación de agua en edificios, tanque bajo - tanque alto
- Equipos de presurización de redes
- Transferencia de líquidos
- Sistemas de enfriamiento y recirculación de agua
- Limpieza, lavado a presión y control de incendio.
- Riego por aspersión o goteo.
- Fuentes de agua

MOTOBOMBAS CENTRIFUGAS USO GENERAL
"LINEA HY-FLO"
MONOBLOCK ELECTRICAS

Version: Sello Mecanico.
ø Rotor: Variable
ø Max. Particulas: 4mm.
Motor: Monof. 5, 7.5 y 10 HP.
Trif. 5, 6, 7.5 y 10 HP.

MODELOS: 15H-6W
15H-5MW ; 15H-5TW
15H-7.5MW ; 15H-7.5TW
15H-10MW ; 15H-10TW

CONEXION: Roscada NPT
Succion: 1,1/2"
Descarga: 1,1/2"

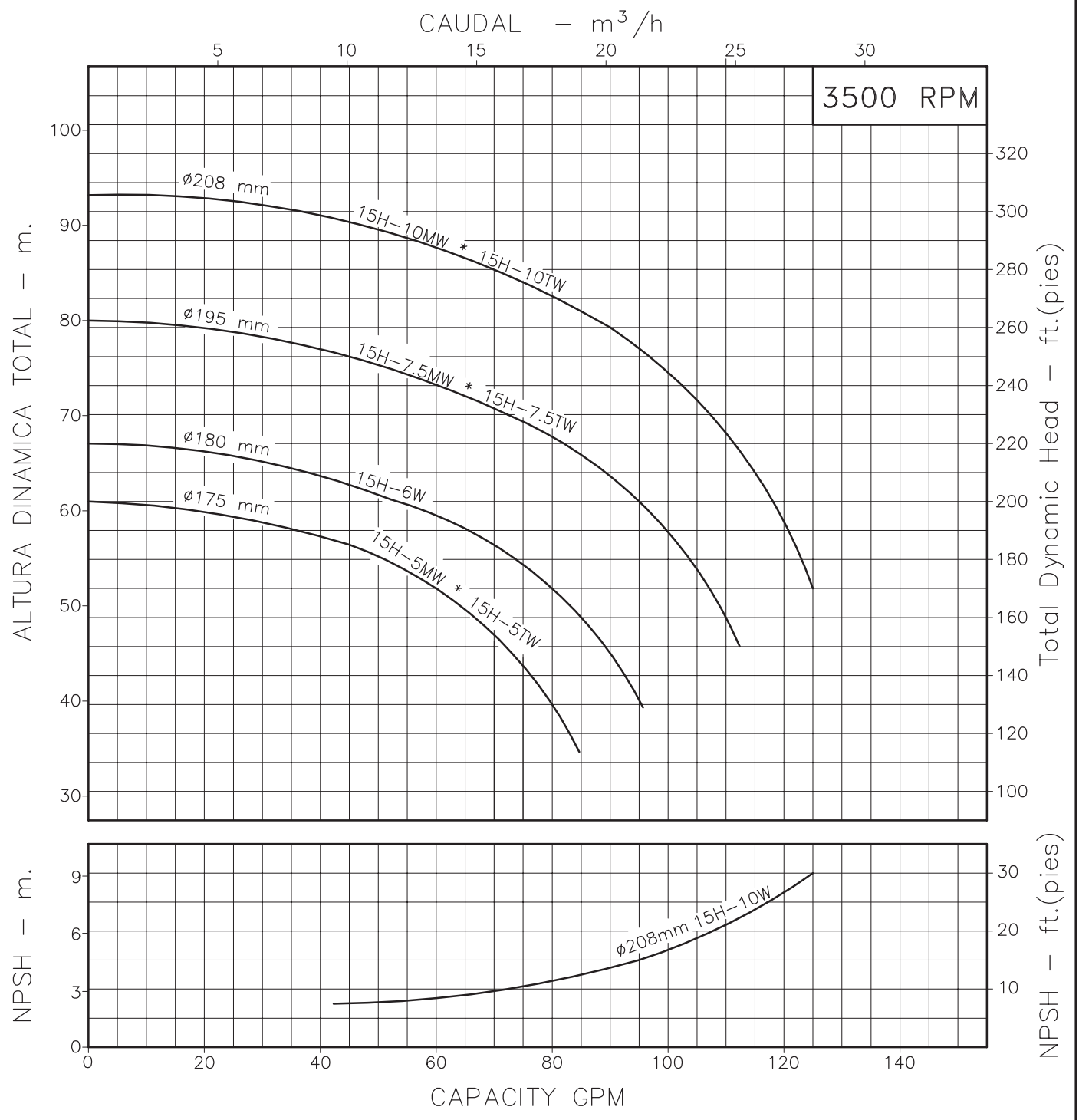

Codigo: 970290CU-1
Revision: R0
Fecha : OCT-31-03
Reemp :

NOTAS: 1. Densidad del agua a 4 °C : 1 gr/cm³
2. Curvas desarrolladas a Nivel del Mar

Caudal Max.	gpm
Altura Max.	ft
Eficiencia Max.	%

A2

LINEA CENTRIFUGA HY—FLO

Modelos:

15H-5
15H-6
15H-7.5
15H-10

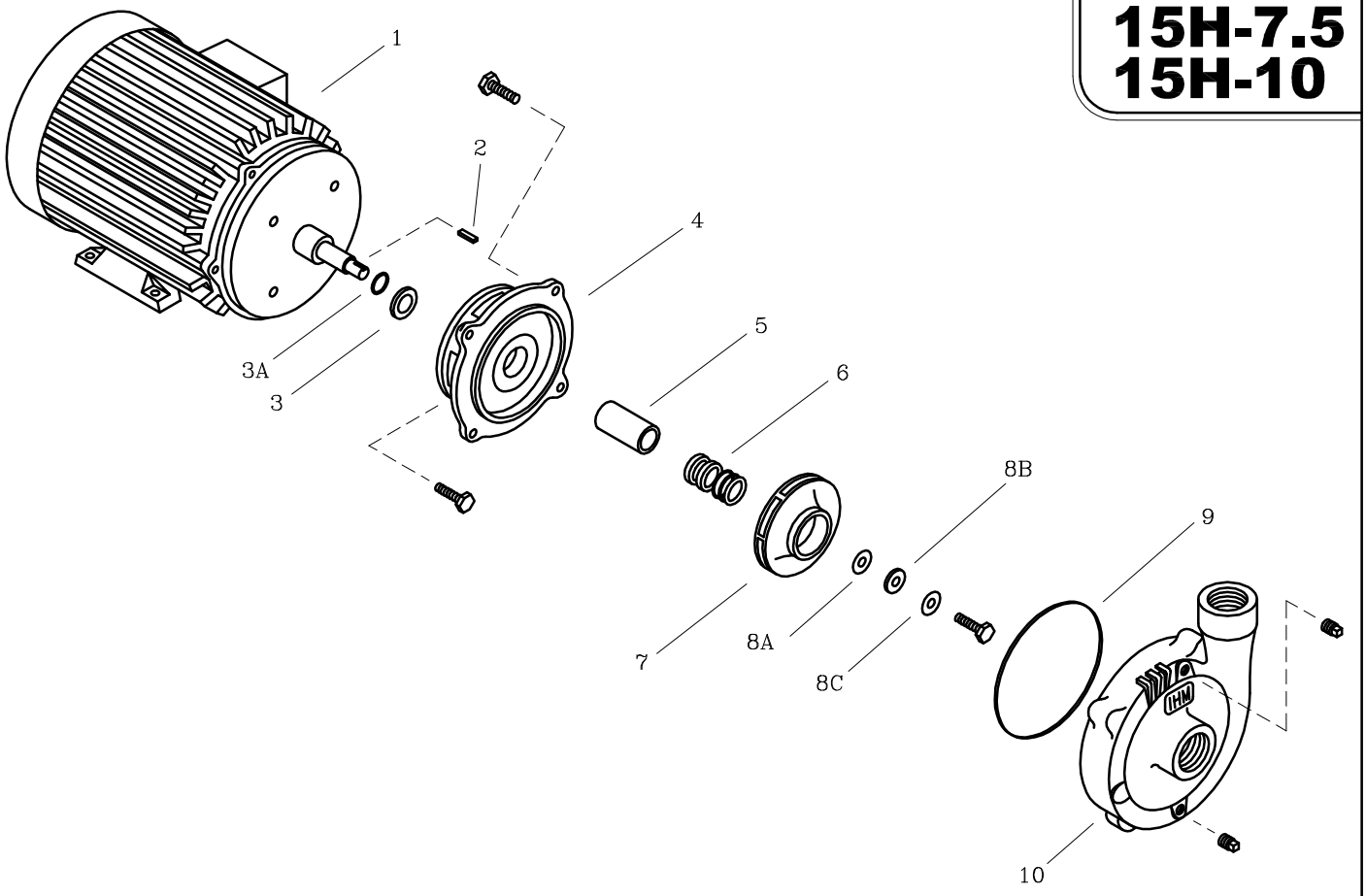

LISTA DE REPUESTOS			CANTIDAD			
ITEM No.	DESCRIPCION	CODIGO	15H—5MW / 15H—5TW	15H—6W	15H—7.5MW / 15H—7.5TW	15H—10MW / 15H—10TW
* 1	MOTOR ELECTRICO 3500 RPM.	SEGUN POTENCIA	1	1	1	1
2	CUÑA 3/16"x25 mm.	7707100041	1	1	1	1
3A	AROSELLO REF. 2—015	9308000051	1	1	1	1
3	DEFLECTOR 29.3 mm. DIA. INT.	7220000051	1	1	—	—
3	DEFLECTOR 37 mm. DIA. INT.	7110200051	—	—	1	1
4	PLATO SELLO ED3.	9202900021	1	1	1	—
4	PLATO SELLO ED4.	9203000021	—	—	—	1
5	CASQUILLO SM. 59.3 mm.	8509600041	1	1	1	1
6	SELLO MECANICO ø1.1/4" TIPO 21	8032500051	1	1	1	1
7	ROTOR 15H—5 ø175 mm.	97096C0021	1	—	—	—
7	ROTOR 15H—6.6 ø180 mm.	97096B0021	—	1	—	—
7	ROTOR 15H—9 ø195 mm.	97096A0021	—	—	1	—
7	ROTOR 15H—12 ø208 mm.	9709600021	—	—	—	1
8A	EMPAQUE ARAND. ROTOR 1.1/2—6.6	7707000043	1	1	1	1
8B	ARANDELA ROTOR	7706600044	1	1	1	1
8C	ARANDELA DE COBRE 10 mm.	8012500056	1	1	1	1
9	EMPAQUE CARCASA P/SELLO 20D.	9207900051	1	1	1	1
10	CARCASA 15D2	9709500021	1	1	1	1

** Para servicio o reparacion del motor, tenga en cuenta el modelo y caracteristicas contenidas en la placa del mismo.*

— Tornilleria estandar se ilustra unicamente.