IGNACIO GÓMEZ IHM

FICHA TÉCNICA
20AG/F440A

EYECTOR



INFORMACIÓN TÉCNICA

Conexión Succión	2 Pulg. NPT
Conexión Descarga	2 Pulg. NPT
Altura (ADT) Max	76 m
Caudal Max	190 GPM
Caudal Medio	100 GPM
Altura Media	70 m
Motor	Diesel
Potencia	13 HP
Voltaje	
Velocidad	3600 RPM
Peso	79 Kg
Dimensiones	0.66/0.44/0.6 Mts

CARACTERÍSTICAS

- Construida en hierro, bomba tipo caracol de presión, para trabajo pesado.
- Carcasa roscada con anillo de fricción ubicable en 4 posiciones
- Rotor cerrado en hierro mas durable.
- Obturación por sello mecánico
- Motor diesel, con base estructural.

ESPECIFICACIONES

- Motobomba construida en hierro gris cl.30.
- Conexión de succión, descarga y recirculación de 2" Npt.
- Rotor tipo cerrado en hierro, con paso de sólidos de 5 mm
- Obturación por sello mecánico carbón – cerámica de 1.1/4 tipo resorte largo.
- Con casquillo en acero inoxidable aisi 304 y anillos de fricción en bronce .
- Motor diesel katsupower de 13 hp, con base modular.

APLICACIONES

- Elevación de agua en fincas, tanque bajo - tanque alto
- Riegos por aspersión y llenado de bebederos
- Limpieza y lavado en fincas
- Control de incendios
- Extracción de agua de pozos profundos
- Llenado o vaciado de carrotanques
- Trasiego y drenajes

WWW.IGIHM.COM

AV Carrera 45 No 122-12, Bogotá
Departamento Técnico de Servicio
+(57) 601 3526911
LÍNEA ÚNICA NACIONAL
01 8000 947818

MOTOBOMBA CENTRIFUGA DE EYECTOR "HY–FLO (POZO PROFUNDO)" MONOBLOCK DIESEL–GASOLINA

Version: Sello Mecanico
ø Rotor: Variable
ø Max. Particulas: 5mm.
Motor: Variable
Marca:

MODELOS: 20AG
30AG

CONEXIONES:

MODELO	20AG	30AG
SUCC	2"NPT	3"NPT
DESC	2"NPT	3"NPT

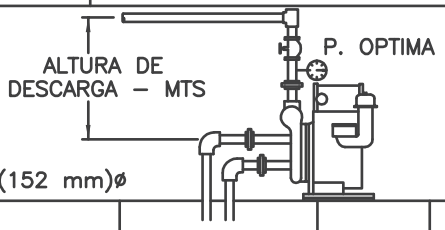

POZOS DE 6" (152 mm)ø

MOTOBOMBA MODELO	EYECTOR 2"x2.1/2"	PROFUNDIDAD MTS		CAUDAL LPH	PRESION OPTIMA PSI (P.O)	ALTURA DE DESCARGA MTS	PRESION CIERRE A MAX. PROF. PSI
GRUPO 1 GRUPO 2	34	5	5	12960 18180	40 50	28 35	60 80
GRUPO 1 GRUPO 2	34	10	10	11820 17040	40 50	28 35	60 80
GRUPO 1 GRUPO 2	34	15	15	9300 14760	40 50	28 35	60 80
GRUPO 1 GRUPO 2	35 34	20	20	9540 12480	50 50	35 35	70 80
GRUPO 1 GRUPO 2	35	25	25	8640 11340	50 60	35 42	70 90
GRUPO 1	35 36	30	30	6840 5880 10200	50 60 60	35 42 42	70 80 90
GRUPO 2	35						
GRUPO 1 GRUPO 2	36 35	35	35	4560 9060	60 60	42 42	80 90
GRUPO 1 GRUPO 2	36 35	40	40	4080 8520	60 60	42 42	80 90
GRUPO 2	36	45 50 55 60	45 50 55 60	5700 4860 4560 3960	72	50	100

Tubos venturi de 13.3/8" (340 mm) de longitud.
Diametro de Recirculacion del eyector: 2"
Diametro de Descarga Eyector; 2–1/2"

NOTAS GENERALES

Se recomienda instalar el eyector 3 metros por debajo del nivel del agua
La altura de descarga incluye tanto la altura vertical como las perdidas de fricción en tuberia y accesorios.

MOTOBOMBAS GRUPO	MODELO
1 SUC Y DES 2" 8.0 A 10 HP	20AG/20I; 20AG/173F; 20AG/F300; 20AG/F400; 20AG/15LD3; 20AG/F440
2 SUC Y DES 3" 10 A 18 HP	30AG/32; 30AG/182F; 30AG/188F; 30AG/190F; 30AG/F400; 30AG/15LD4 30AG/F440

EYECTORES DE POZO PROFUNDO			
EYECTOR CODIGO	EYECTOR No.	TUBO EYECTOR CODIGO	BOQUILLA CODIGO
7903400046	34	7903300022	7903100022
7903500046	35	7363500022	7903200022
7903600046	36	7363500022	7963600022

Codigo: 950730CU
Revision: R2
Fecha : JUN–05–15
Reemp : JUL–30–12

NOTAS: 1. Densidad del agua a 4 °C : 1 gr/cm³
2. Curvas desarrolladas a Nivel del Mar

Caudal Max.	gpm
Altura Max.	ft
Eficiencia Max.	%

Modelo:
20AG/F440A

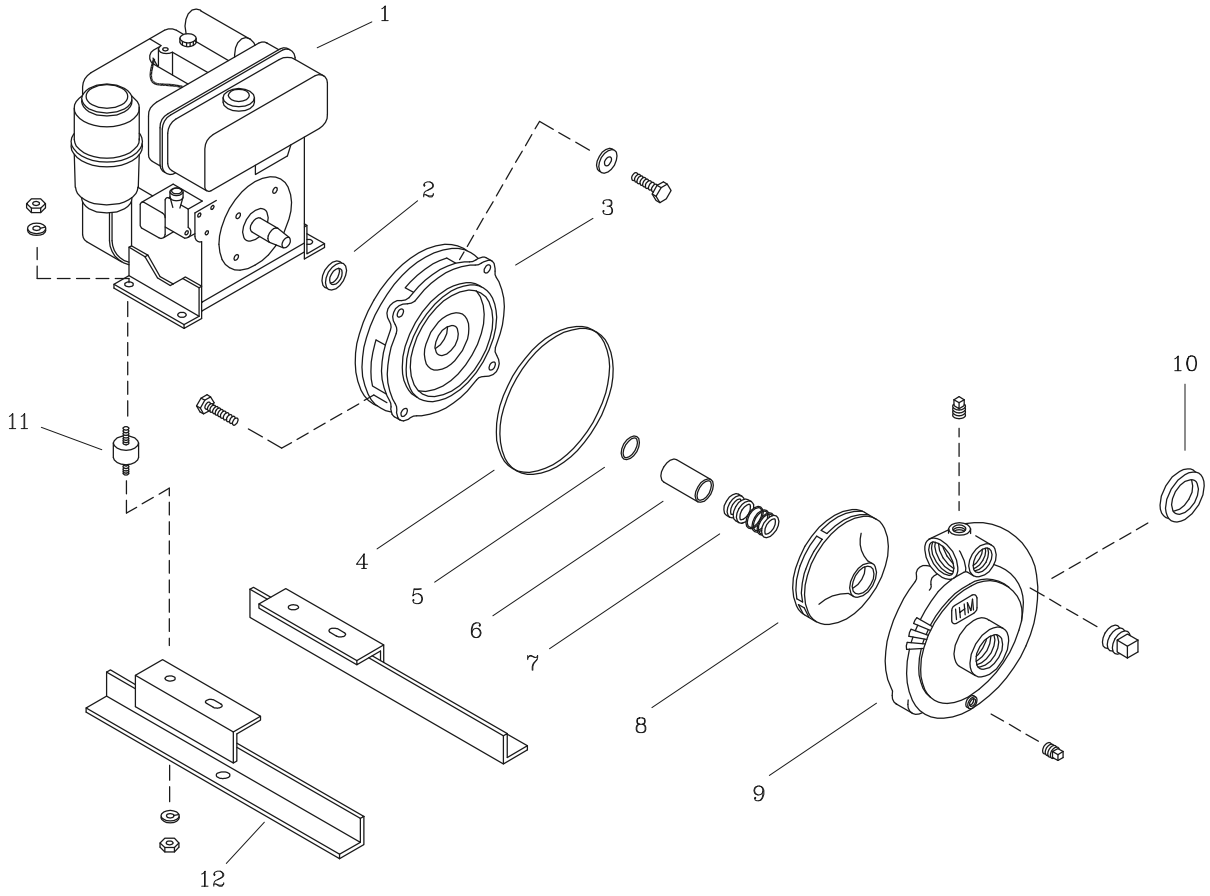

LISTA DE REPUESTOS			
ITEM No.	DESCRIPCION	CODIGO	CANTIDAD
*1	MOTOR KATSUPOWER F440A 13 HP	8964100062	1
2	DEFLECTOR 34.5 mm. DIA. INT.	7614600051	1
3	PLATO SELLO GD6	9203200021	1
4	EMPAQUE CARCASA P/SELLO 20D.	9207900051	1
5	AROSELLO REF. 2—015	9308000051	1
6	CASQUILLO S.M. 1.1/4" 55.5 mm	8725900041	1
7	SELLO MECANICO 1.1/4" TIPO 21	8032500051	1
8	ROTOR 3A/GX—390 195mm.	8725603021	1
9	CARCASA 20DG	9304500021	1
10	ANILLO DE FRICCION 3A/32	8726700022	1
11	AMORTIGUADOR 67 mm DIAx3/8" NC	0205400051	4
12	BASE M/B HY—FLO F300—F400	0802400046	1

** Para servicio o reparacion del motor, tenga en cuenta el modelo y caracteristicas contenidas en la placa del mismo.*

— Tornilleria estandar se ilustra unicamente.