IGNACIO GÓMEZ IHM

FICHA TÉCNICA
6X26-10TW-1750-IE3



INFORMACIÓN TÉCNICA

Conexión Succión	3 Pulg. ANSI 125
Conexión Descarga	2.1/2 Pulg. ANSI 125
Altura (ADT) Max	26 m
Caudal Max	400 GPM
Caudal Medio	340 GPM
Altura Media	20 m
Motor	Trifásico
Potencia	10 HP
Voltaje	220/440 V
Velocidad	1750 RPM
Peso	130 Kg
Dimensiones	0.7/0.46/0.58 Mts

CARACTERÍSTICAS

- Construida en hierro, con descarga coaxial, para trabajo pesado.
- Carcasa con anillo de fricción, bridada y ubicable en varias posiciones.
- Rotor cerrado balanceado mecánica e hidráulicamente.
- Obturación por sello mecánico con eje protegido por casquillo
- Tipo industrial robusta y extrafuerte.
- Motor trifásico tefc, de doble voltaje.
- Para trabajo continuo

ESPECIFICACIONES

- Electrobomba construida en hierro gris cl.30 con anillo de fricción en bronce.
- Conexión de succión de 3" ansi #125 y descarga de 2.1/2" ansi #125
- Rotor cerrado en hierro, con paso de sólidos de 11 mm
- Obturación por sello mecánico carbón – cerámica de 1.1/4 tipo resorte largo.
- Con casquillo en acero inoxidable aisi 304.
- Motor trifásico tefc de 10 hp – 220/440 voltios – 1750 rpm.

APLICACIONES

- Trasiego, drenajes y servicios generales en la industria
- Elevación de agua tanque bajo – tanque alto en acueductos
- Equipos de presurización de redes
- Sistemas de enfriamiento, calefacción y aire acondicionado
- Control de incendios
- Riego por aspersión, goteo y gravedad.
- Limpieza y lavado a presión
- Transferencia de líquidos e hidrocarburos
- Fuentes de aguas

AV Carrera 45 No 122-12, Bogotá
Departamento Técnico de Servicio
+(57) 601 3526911
LÍNEA ÚNICA NACIONAL
01 8000 947818

MOTOBOMBAS CENTRIFUGAS USO GENERAL "EUROLINEA" MONOBLOCK ELECTRICAS

Version: Sello Mecanico
ø Rotor: Variable
ø Max. Particulas: 11mm.
Motor: Trifasico
7.5, 10, 15 y 20 HP.

MODELOS:
6x26-7.5TW ; 6x26-10TW
6x26-15W ; 6x26-20W

CONEXION: Bridas ANSI #125/150
Succion: 3"
Descarga: 2,1/2"

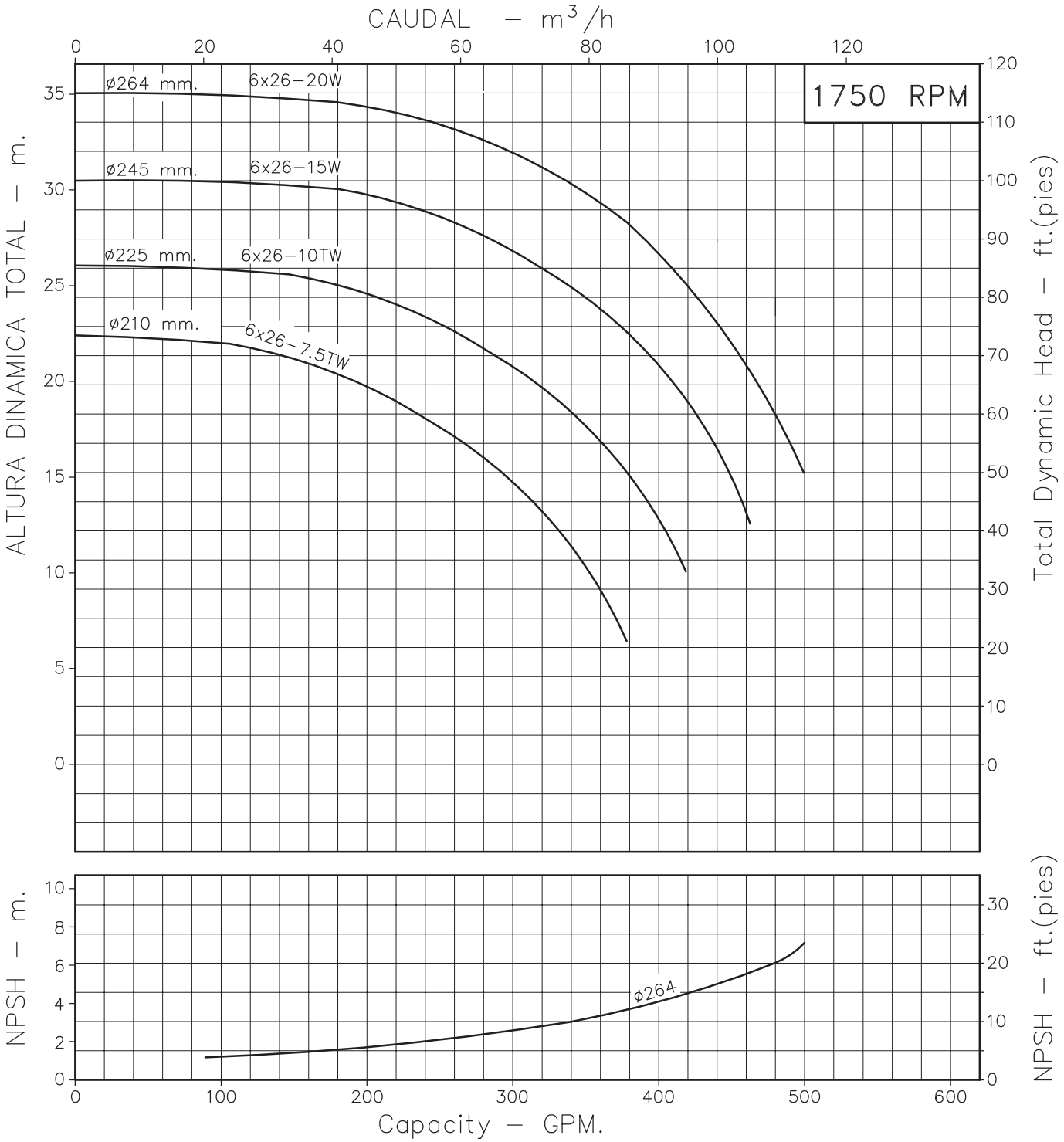

Codigo: 035680CU
Revision: R0
Fecha : AGO-06-03
Reemp :

NOTAS: 1. Densidad del agua a 4 °C : 1 gr/cm³
2. Curvas desarrolladas a Nivel del Mar

Caudal Max.	gpm
Altura Max.	ft
Eficiencia Max.	%

A2

LINEA CENTRIFUGA EUROLINEA

Modelos:

6x26-7.5
6x26-10
6x26-15

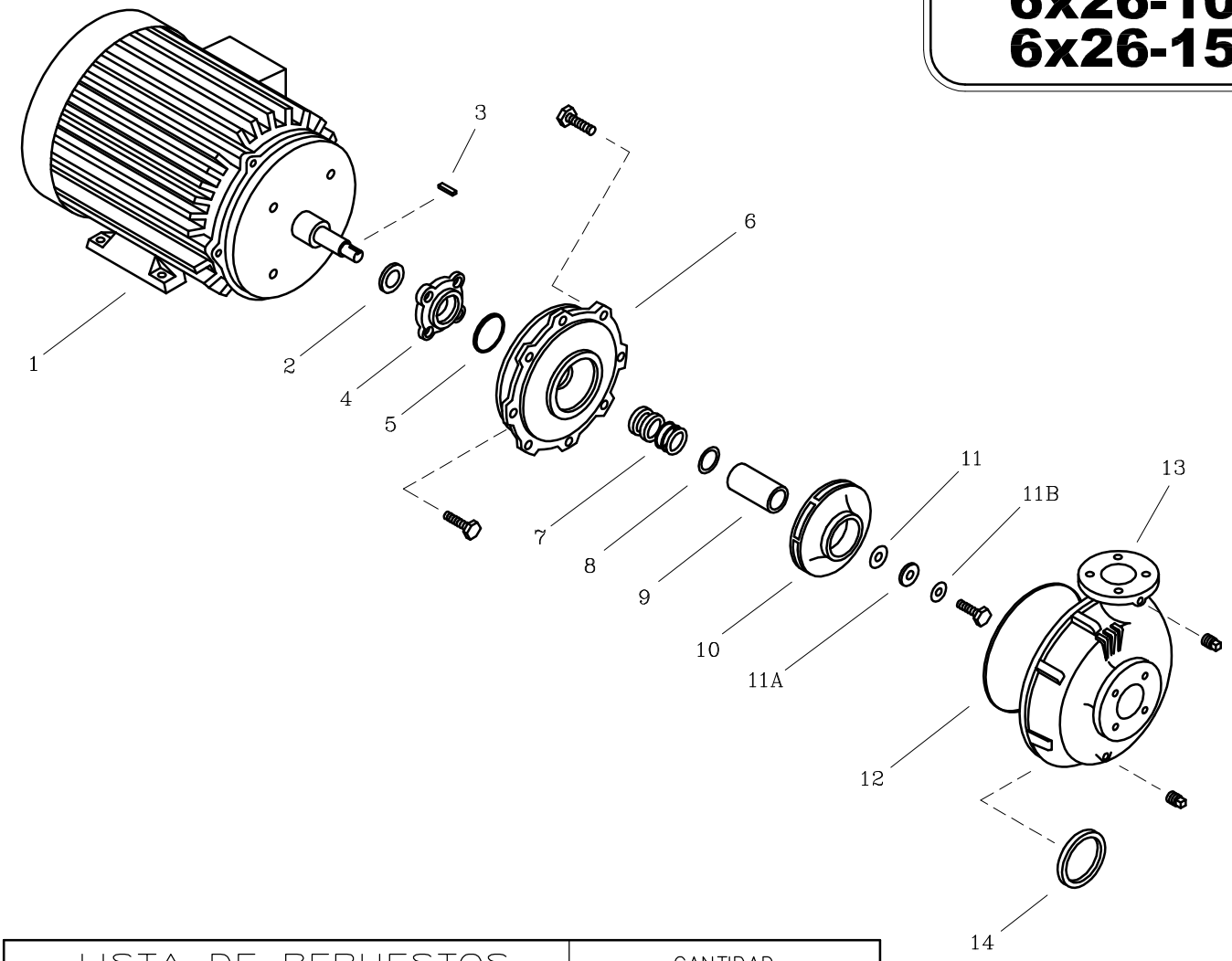

LISTA DE REPUESTOS			CANTIDAD		
ITEM No.	DESCRIPCION	CODIGO	6x26–7.5TW	6x26–10TW	6x26–15W
* 1	MOTOR ELECTRICO 1750 RPM	SEGUN POTENCIA	1	1	1
2	DEFLECTOR 29.3 mm. DIA. INT.	7220000051	1	–	–
2	DEFLECTOR 37 mm. DIA. INT.	7110200051	–	1	1
3	CUÑA 3/16"x25 mm.	7707100041	1	1	1
4	PRENSA SELLO EUROL. T1–184–215	0304100021	1	1	1
5	AROSELLO REF. 2–150	0306000051	1	1	1
6	PLATO SELLO EUROLINEA T1–184JM	0302900021	1	–	–
6	PLATO SELLO EUROLINEA T1–215JM	0306300021	–	1	1
7	SELLO MECANICO ø1.1/4" TIPO 21	8032500051	1	1	1
8	AROSELLO REF. 2–015	9308000051	1	1	1
9	CASQUILLO S.M. 1.1/4"x59.3 mm.	8509600041	1	1	1
10	ROTOR 6x26–7.5 210 mm.	03094B0021	1	–	–
10	ROTOR 6x26–10 225 mm.	03094A0021	–	1	–
10	ROTOR 6x26–15 245 mm.	0309400021	–	–	1
11	EMPAQUE ARANDELA ROTOR	7707000043	1	1	1
11A	ARANDELA ROTOR	7706600044	1	1	1
11B	ARANDELA DE COBRE 10 mm.	8012500056	1	1	1
12	EMPAQUE CARCASA 4x26	9301400043	1	1	1
13	CARCASA ANILLO 6x26	9406500021	1	1	1
14	ANILLO DE FRICCION II 8x40x2	8718400022	1	1	1

** Para servicio o reparacion del motor, tenga en cuenta el modelo y caracteristicas contenidas en la placa del mismo.*

– Tornilleria estandar se ilustra unicamente.