IGNACIO GÓMEZ IHM

FICHA TÉCNICA
4X26-5.0TW 1750

IE3

INFORMACIÓN TÉCNICA

Conexión Succión	2.1/2 Pulg. ANSI 125
Conexión Descarga	1.1/2 Pulg. ANSI 125
Altura (ADT) Max	28 m
Caudal Max	95 GPM
Caudal Medio	80 GPM
Altura Media	22 m
Motor	Trifásico
Potencia	5 HP
Voltaje	220/440 V
Velocidad	
Peso	80 Kg
Dimensiones	0.54/0.5/0.38 Mts

CARACTERÍSTICAS

- Carcasa con anillo de fricción, bridada y ubicable en varias posiciones.
- Rotor cerrado balanceado mecánica e hidráulicamente.
- Obturación por sello mecánico con eje protegido por casquillo
- Tipo industrial robusta y extrafuerte.
- Motor trifásico tefc, de doble voltaje.
- Para trabajo continuo

ESPECIFICACIONES

- Electrobomba construida en hierro gris cl.30 con anillo de fricción en bronce.
- Conexión de succión de 2.1/2" ansi #250 y descarga de 1.1/2" ansi #250
- Rotor cerrado en hierro, con paso de sólidos de 3 mm
- Obturación por sello mecánico carbón – cerámica de 1.1/4 tipo resorte largo.
- Con casquillo en acero inoxidable aisi 304.
- Motor trifásico tefc de 5 hp – 220/440 voltios – 1750 rpm.

APLICACIONES

- Trasiego, drenajes y servicios generales en la industria
- Elevación de agua tanque bajo – tanque alto en acueductos
- Equipos de presurización de redes
- Sistemas de enfriamiento, recirculación y aire acondicionado
- Contra incendios
- Riego por aspersión, goteo y gravedad.
- Limpieza y lavado a presión
- Transferencia de líquidos e hidrocarburos
- Fuentes de aguas

AV Carrera 45 No 122-12, Bogotá
Departamento Técnico de Servicio
+(57) 601 3526911
LÍNEA ÚNICA NACIONAL
01 8000 947818

A2 | LINEA CENTRIFUGA EUROLINEA

Modelos:

4x26-5
4x26-6

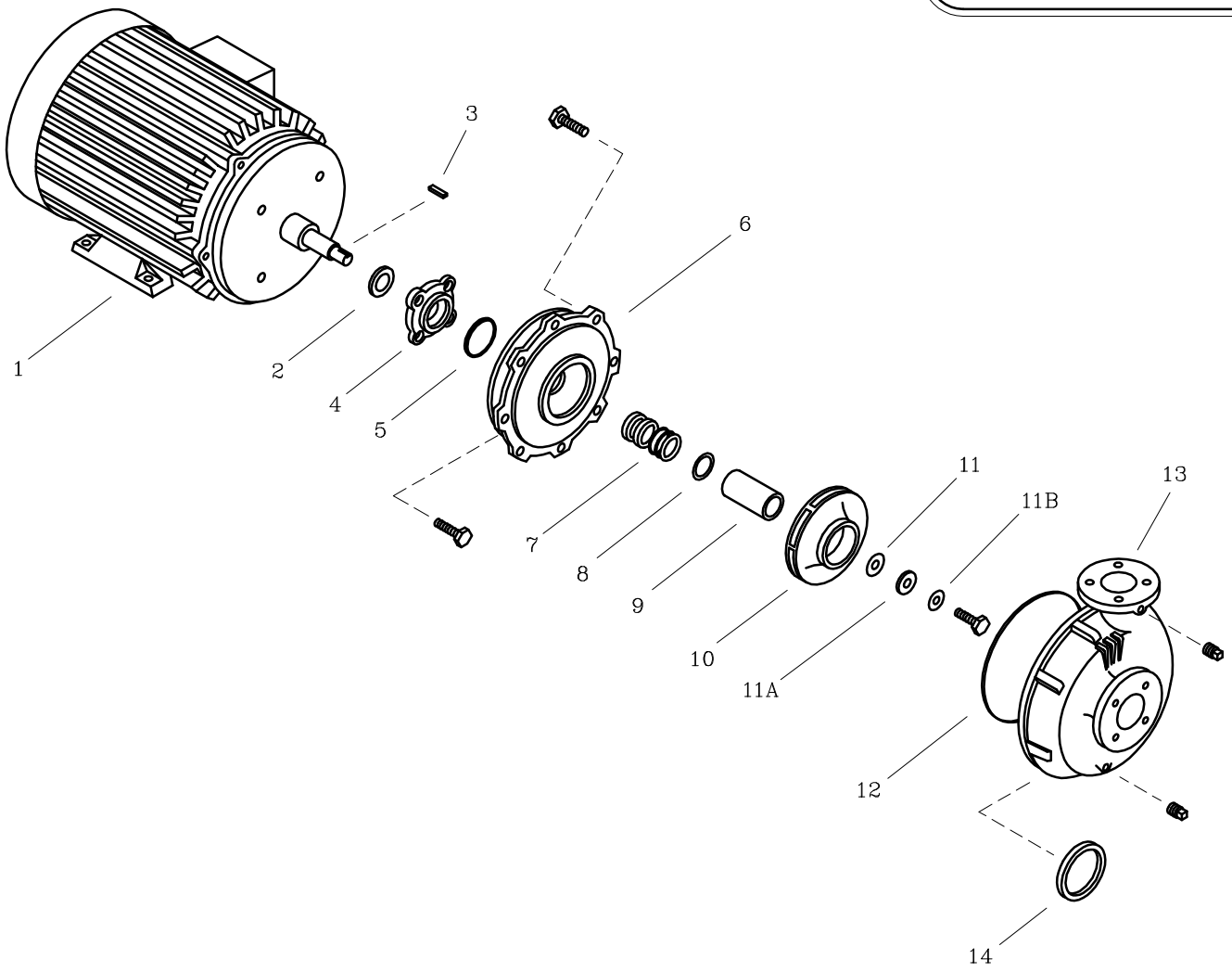

LISTA DE REPUESTOS			CANTIDAD	
ITEM No.	DESCRIPCION	CODIGO	4x26–5TW	4x26–6W
* 1	MOTOR ELECTRICO 1750 RPM	SEGUN POTENCIA	1	1
2	DEFLECTOR 29.3 mm. DIA. INT.	7220000051	1	1
3	CUÑA 3/16"x25 mm.	7707100041	1	1
4	PRENSA SELLO EUROL. T1–184–215	0304100021	1	1
5	AROSELLO REF. 2–150	0306000051	1	1
6	PLATO SELLO EUROLINEA T1–184JM	0302900021	1	1
7	SELLO MECANICO ø1.1/4" TIPO 21	8032500051	1	1
8	AROSELLO REF. 2–015	9308000051	1	1
9	CASQUILLO S.M. 1.1/4"x59.3 mm.	8509600041	1	1
10	ROTOR 4x26–5 245 mm.	03096A0021	1	–
10	ROTOR 4x26–6 264 mm.	0309600021	–	1
11	EMPAQUE ARANDELA ROTOR	7707000043	1	1
11A	ARANDELA ROTOR	7706600044	1	1
11B	ARANDELA DE COBRE 10 mm.	8012500056	1	1
12	EMPAQUE CARCASA 4x26	9301400043	1	1
13	CARCASA ANILLO 4x26	9300500021	1	1
14	ANILLO DE FRICCION 4x26	9301300022	1	1

** Para servicio o reparacion del motor, tenga en cuenta el modelo y caracteristicas contenidas en la placa del mismo.*

– Tornilleria estandar se ilustra unicamente.