IGNACIO GÓMEZ IHM

FICHA TÉCNICA
20A-25TTP IE3



INFORMACIÓN TÉCNICA

Conexión Succión	3 Pulg. NPT
Conexión Descarga	2 Pulg. NPT
Altura (ADT) Max	70 m
Caudal Max	400 GPM
Caudal Medio	220 GPM
Altura Media	60 m
Motor	Trifásico
Potencia	25 HP
Voltaje	220/440 V
Velocidad	3500 RPM
Peso	166 Kg
Dimensiones	0.84/0.5/0.5 Mts

CARACTERÍSTICAS

- Construida en hierro, bomba tipo caracol de presión.
- Rotor cerrado de caudal o presión en hierro, mas durable.
- Carcasa roscada ubicable en 6 posiciones
- Obturación por sello mecánico
- Diseño back pull out; facilita el mantenimiento
- Motor trifásico cerrado tefc de doble voltaje.
- Para trabajo continuo

ESPECIFICACIONES

- Electrobomba construida en hierro gris cl.30.
- Conexión de succión 3" Npt y descarga de 2" Npt.
- Rotor a, cerrado de caudal en hierro, con paso de sólidos de 11 mm
- Obturación por sello mecánico carbón – cerámica de 1.1/2 tipo resorte largo.
- Con casquillo en acero inoxidable aisi 304.
- Motor trifásico tefc de 25 hp – 220/440 voltios – 3500 rpm.

APLICACIONES

- Elevación de agua en edificios, tanque bajo - tanque alto
- Equipos de presurización de redes
- Transferencia de líquidos
- Sistemas de enfriamiento y recirculación de agua
- Limpieza, lavado a presión y control de incendio.
- Riego por aspersión o goteo.
- Fuentes de agua

MOTOBOMBAS CENTRIFUGAS USO GENERAL "LINEA HY-FLO" MONOBLOCK ELECTRICAS

Version: Sello Mecanico.
ø Rotor: Variable
ø Max. Particulas: 11mm.
Motor: Trifasico 15 a 60 HP.

MODELOS: 20A-15W
20A-20W ; 20A-25W
20A-30W ; 20A-40W
20A-50W ; 20A-60W

CONEXION: Roscada NPT
Succion: 3"
Descarga: 2"

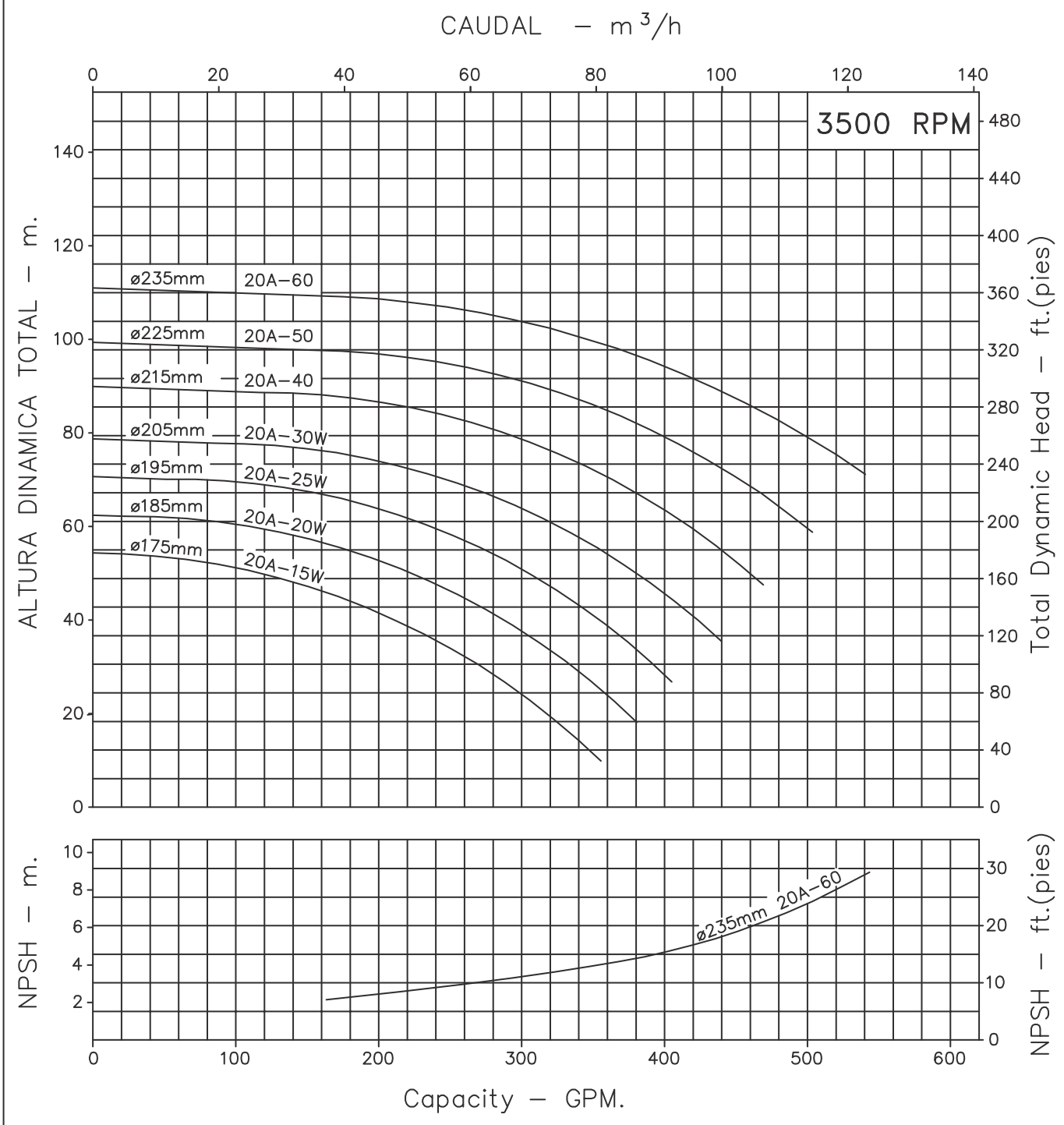

Codigo: 065160CU
Revision: R2
Fecha : OCT-04-16
Reemp : MAY-04-07

NOTAS: 1. Densidad del agua a 4 °C : 1 gr/cm³
2. Curvas desarrolladas a Nivel del Mar

Caudal Max.	gpm
Altura Max.	ft
Eficiencia Max.	%

A2

LINEA CENTRIFUGA HY—FLO

Modelos:

20A-15
20A-20
20A-25
20A-30
20A-40
20A-50
20A-60

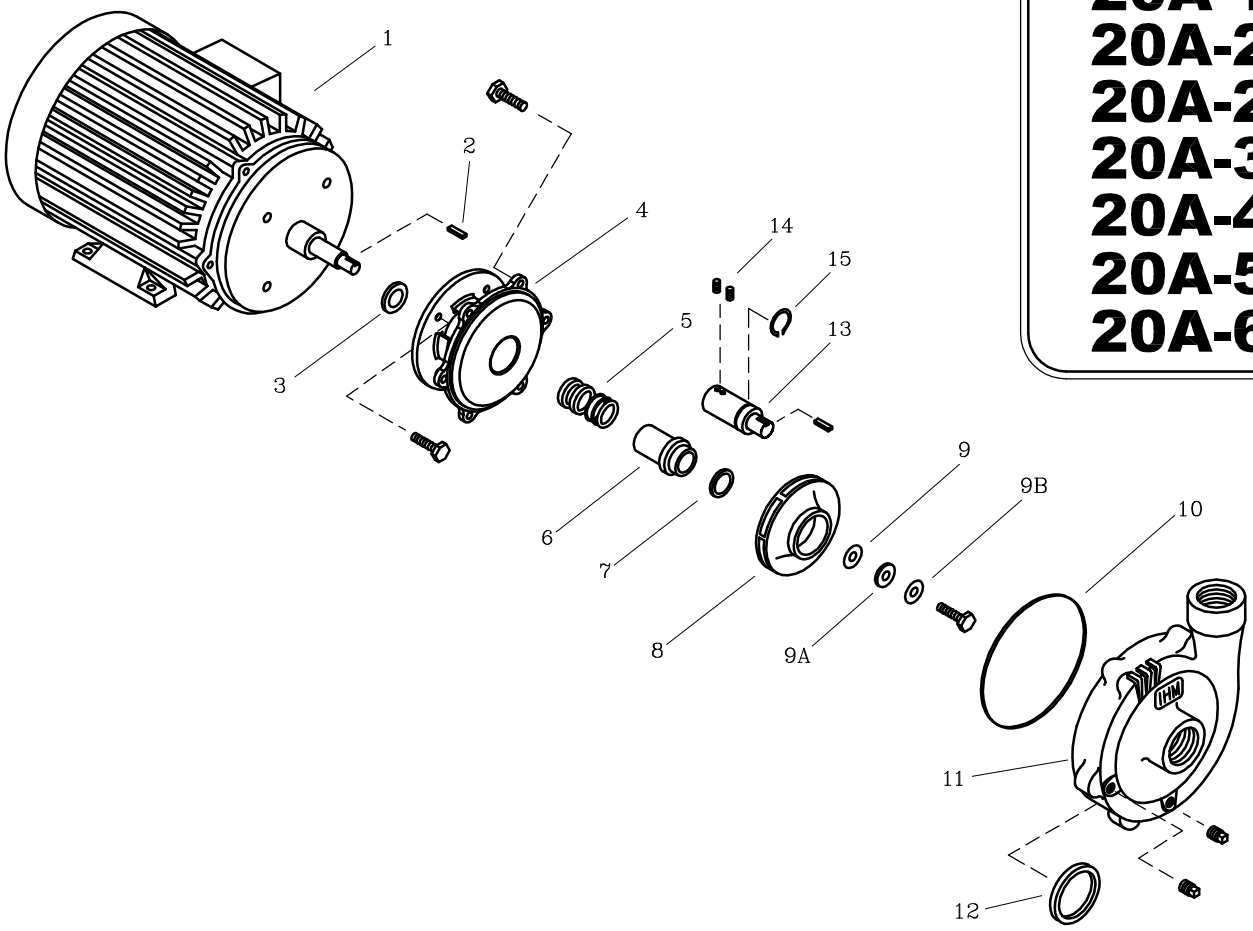

LISTA DE REPUESTOS			CANTIDAD						
ITEM No.	DESCRIPCION	CODIGO	20A—15W	20A—20W	20A—25W	20A—30W	20A—40	20A—50	20A—60
* 1	MOTOR ELECTRICO 3500 RPM.	SEGUN POTENCIA	1	1	1	1	1	1	1
2	CUÑA 1/4"x32 mm.	7220500041	1	1	1	1	1	1	1
2	DEFLECTOR 29.3 mm. DIA. INT.	7220000051	1	1	1	—	—	—	—
3	DEFLECTOR 43.5 mm. DIA. INT.	7800600051	—	—	—	1	1	1	1
4	PLATO SELLO 20A—20	0605300021	1	1	1	—	—	—	—
4	PLATO SELLO 20A—60	0502100021	—	—	—	1	1	1	1
5	SELLO MECANICO ø1.1/2" TIPO 21	7712000051	1	1	1	1	1	1	1
6	CASQUILLO SM. 5x31—25	89174B0041	—	1	1	1	1	1	1
7	AROSELLO ROTOR 4x4x7	7711300051	—	1	1	1	1	1	1
8	ROTOR 20A—15	06048F0021	1	—	—	—	—	—	—
8	ROTOR 20A—20	06048E0021	—	1	—	—	—	—	—
8	ROTOR 20A—25	06048D0021	—	—	1	—	—	—	—
8	ROTOR 20A—30	06048C0021	—	—	—	1	—	—	—
8	ROTOR 20A—40	06048B0021	—	—	—	—	1	—	—
8	ROTOR 20A—50	06048A0021	—	—	—	—	—	1	—
8	ROTOR 20A—60	0604800021	—	—	—	—	—	—	1
9	EMPAQUE ARANDELA ROTOR 5x20	8836800043	—	1	1	1	1	1	1
9	AROSELLO REF. 2—210	8400200051	1	—	—	—	—	—	—
9A	ARANDELA ROTOR 17/32" DIx42 DE	0307800041	1	1	1	1	1	1	1
9B	ARANDELA DE COBRE 17/32"	8837700056	1	1	1	1	1	1	1
10	EMPAQUE CARCASA 4x26	9301400043	1	1	1	1	1	1	1
11	CARCASA 20A—60	0604600021	1	1	1	1	1	1	1
12	ANILLO DE FRICCION II 8x40x2	8718400022	1	1	1	1	1	1	1
13	EJE DE EXTENSION 20H—15	0800900041	1	—	—	—	—	—	—
14	TORNILLO PRISIONERO NC 1/4"X1/4"	7023900056	2	—	—	—	—	—	—
15	ANILLO RETEN. ROD. A—38	8703500052	1	—	—	—	—	—	—

** Para servicio o reparacion del motor, tenga en cuenta el modelo y caracteristicas contenidas en la placa del mismo.*

— Tornilleria estandar se ilustra unicamente.