IGNACIO GÓMEZ IHM

FICHA TÉCNICA
30A-7.5TTP IE3



INFORMACIÓN TÉCNICA

Conexión Succión	3 Pulg. NPT
Conexión Descarga	3 Pulg. NPT
Altura (ADT) Max	61 m
Caudal Max	180 GPM
Caudal Medio	140 GPM
Altura Media	51 m
Motor	Trifásico
Potencia	7.5 HP
Voltaje	220/440 V
Velocidad	
Peso	66 Kg
Dimensiones	0.54/0.35/0.38 Mts

CARACTERÍSTICAS

- Rotor cerrado de caudal o presión en hierro, mas durable.
- Carcasa roscada ubicable en 4 posiciones
- Obturación por sello mecánico
- Diseño back pull out; facilita el mantenimiento
- Motor trifásico cerrado tefc de doble voltaje.
- Para trabajo continuo

ESPECIFICACIONES

- Electrobomba construida en hierro gris cl.30.
- Conexión de succión y descarga de 3" Npt.
- Rotor a, cerrado de caudal en hierro, con paso de sólidos de 5 mm
- Obturación por sello mecánico carbón – cerámica de 1.1/4 tipo resorte largo.
- Con casquillo en acero inoxidable aisi 304.
- Motor trifásico tefc de 7.5 hp – 220/440 voltios – 3500 rpm.

APLICACIONES

- Elevación de agua en edificios, tanque bajo - tanque alto
- Equipos de presurización de redes
- Transferencia de líquidos
- Sistemas de enfriamiento y recirculación de agua
- Limpieza, lavado a presión y control de incendio.
- Riego por aspersión o goteo.
- Fuentes de agua

MOTOBOMBAS CENTRIFUGAS USO GENERAL
"LINEA HY–FLO"
MONOBLOCK ELECTRICAS

Version: Sello Mecanico.
ø Rotor: Variable
ø Max. Particulas: 5mm.
Motor: Monof. 7.5 y 10 HP.
Trif. 7.5, 10 y 15 HP.

MODELOS:
30A–7.5MW ; 30A–7.5TW
30A–10MW ; 30A–10TW
30A–15W

CONEXION: Roscada NPT
Succion: 3"
Descarga: 3"

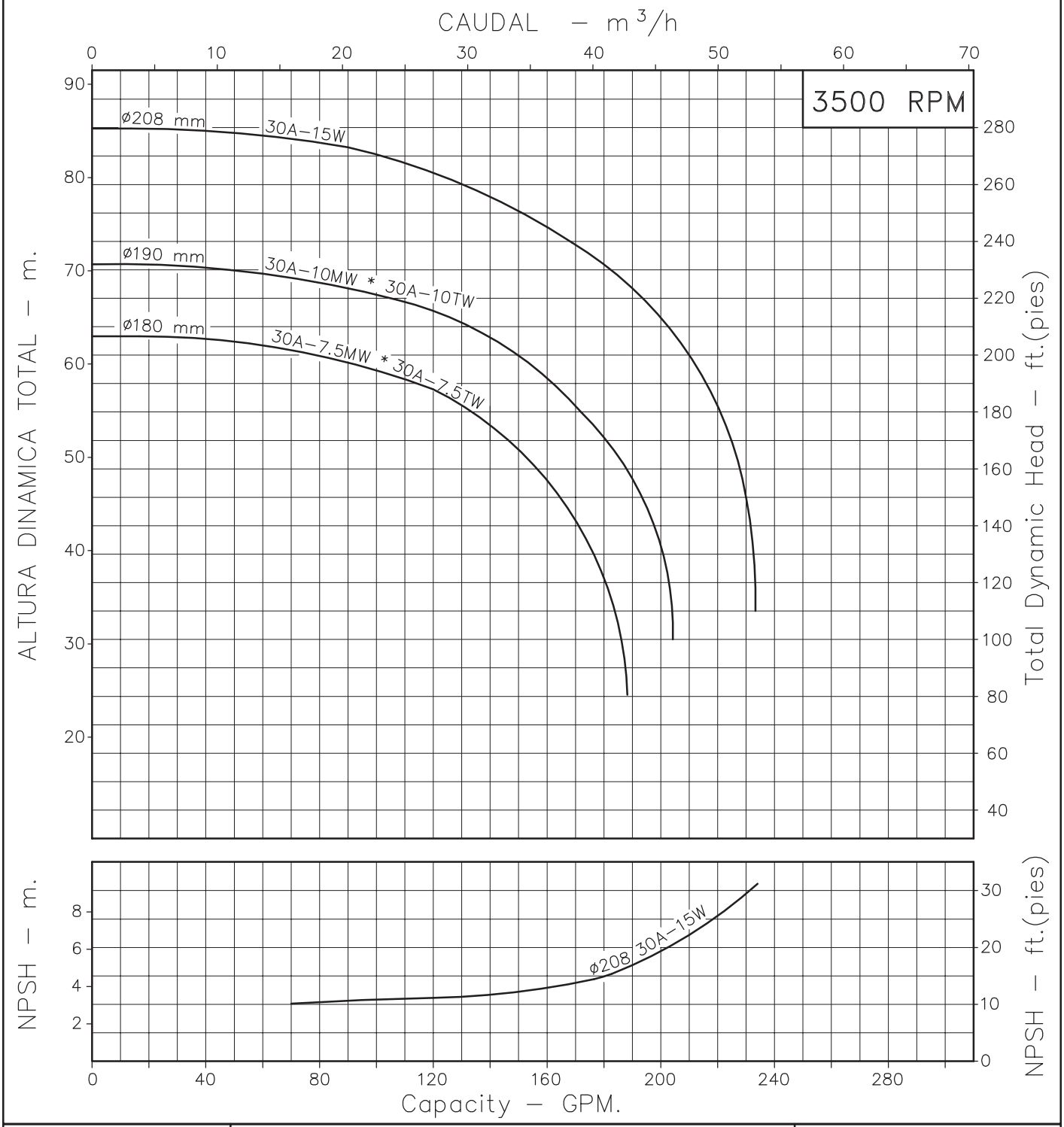

Codigo: 950240CU-1
Revision: RO
Fecha : OCT–31–03
Reemp :

NOTAS: 1. Densidad del agua a 4 °C : 1 gr/cm³
2. Curvas desarrolladas a Nivel del Mar

Caudal Max.	gpm
Altura Max.	ft
Eficiencia Max.	%

Modelos:

20A-30A

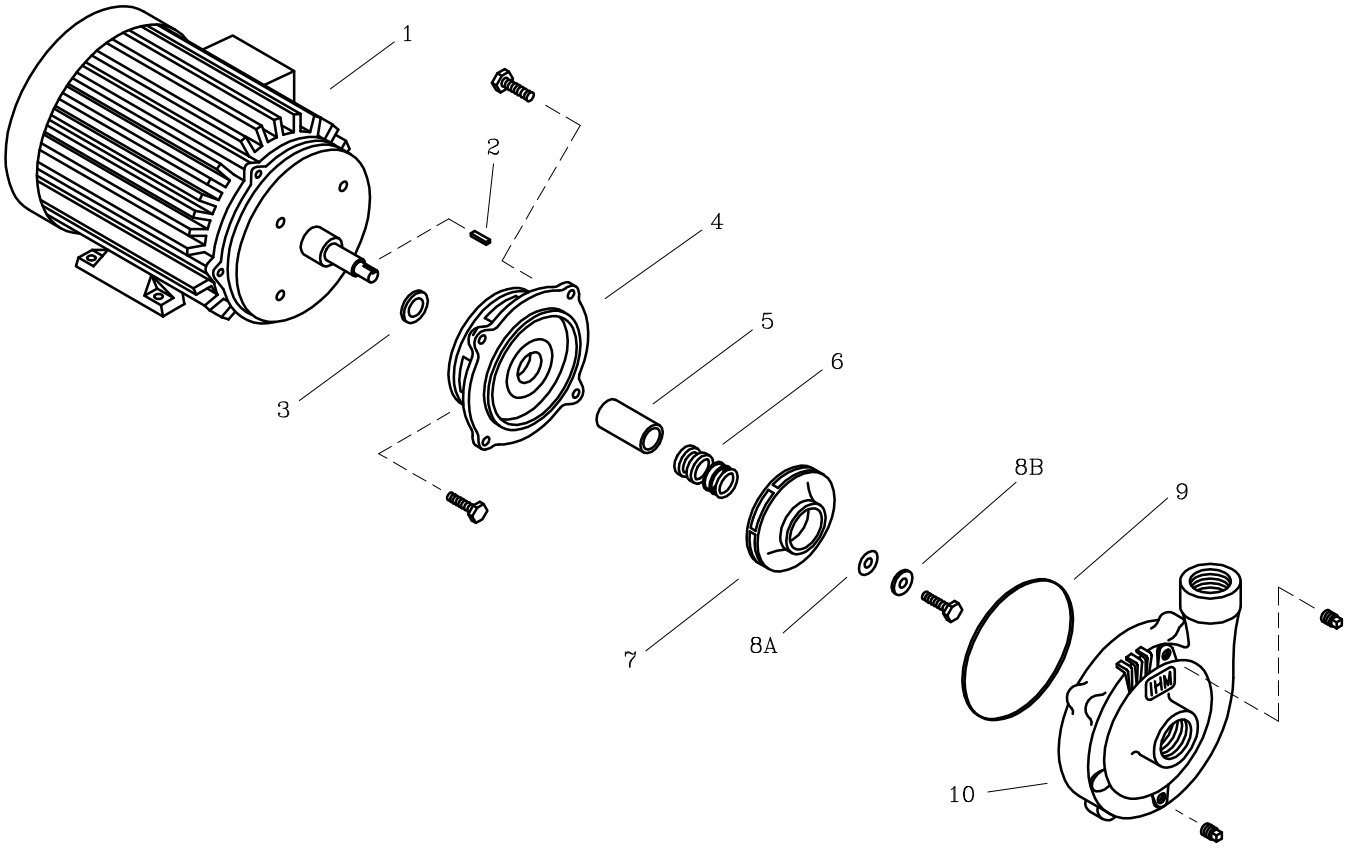

LISTA DE REPUESTOS			CANTIDAD						
ITEM No.	DESCRIPCION	CODIGO	20A–5MW / 20A–5TW	20A–6W	20A–7.5MW / 20A–7.5TW	20A–10MW / 20A–10TW	30A–7.5MW / 30A–7.5TW	30A–10MW / 30A–10TW	30A–15W
* 1	MOTOR ELECTRICO 3500 RPM.	SEGUN POTENCIA	1	1	1	1	1	1	1
2	CUÑA 3/16"x25 mm.	7707100041	1	1	1	1	1	1	1
3	DEFLECTOR 29.3 mm. DIA. INT.	7220000051	1	1	1	1	1	1	1
4	PLATO SELLO ED3.	9202900021	1	1	–	–	–	–	–
4	PLATO SELLO ED4.	9203000021	–	–	1	1	1	1	1
5	CASQUILLO SM. 59.3 mm.	8509600041	1	1	1	1	1	1	1
6	SELLO MECANICO ø1.1/4" TIPO 21	8032500051	1	1	1	1	1	1	1
7	ROTOR 2AE–5.0 ø150 mm.	9008201021	1	–	–	–	–	–	–
7	ROTOR 2AE–6.6 ø165 mm.	9008200021	–	1	–	–	–	–	–
7	ROTOR 2AE–9.0 ø180 mm.	9008102021	–	–	1	–	1	1	–
7	ROTOR 2AE–12.0 ø190 mm.	9008101021	–	–	–	1	–	–	–
7	ROTOR 2AE–18.0 ø208 mm.	9008100021	–	–	–	–	–	–	1
8A	EMPAQUE ARANDELA ROTOR	7707000043	1	1	1	1	1	1	1
8B	ARANDELA ROTOR	7706600044	1	1	1	1	1	1	1
9	EMPAQUE CARCASA P/SELLO 20D.	9207900051	1	1	1	1	1	1	1
10	CARCASA 20D.	9202500021	1	1	1	1	–	–	–
10	CARCASA 30D.	9202600021	–	–	–	–	1	1	1

** Para servicio o reparacion del motor, tenga en cuenta el modelo y caracteristicas contenidas en la placa del mismo.*

– Tornilleria estandar se ilustra unicamente.