IGNACIO GÓMEZ IHM

FICHA TÉCNICA
3X16-7.5TTP IE3



INFORMACIÓN TÉCNICA

Conexión Succión	2 Pulg. ANSI 125
Conexión Descarga	1.1/4 Pulg. ANSI 125
Altura (ADT) Max	59 m
Caudal Max	120 GPM
Caudal Medio	85 GPM
Altura Media	55 m
Motor	Trifásico
Potencia	7.5 HP
Voltaje	220/440 V
Velocidad	
Peso	68 Kg
Dimensiones	0.54/0.35/0.38 Mts

CARACTERÍSTICAS

- Carcasa con anillo de fricción, bridada y ubicable en varias posiciones.
- Rotor cerrado balanceado mecánica e hidráulicamente.
- Obturación por sello mecánico con eje protegido por casquillo
- Tipo industrial robusta y extrafuerte.
- Motor trifásico tefc, de doble voltaje.
- Para trabajo continuo

ESPECIFICACIONES

- Electrobomba construida en hierro gris cl.30 con anillo de fricción en bronce.
- Conexión de succión de 2" ansi #125 y descarga de 1.1/4" ansi #125
- Rotor cerrado en hierro, con paso de sólidos de 4 mm
- Obturación por sello mecánico carbón – cerámica de 1.1/4 tipo resorte largo.
- Con casquillo en acero inoxidable aisi 304.
- Motor trifásico tefc de 7.5 hp – 220/440 voltios – 3500 rpm.

APLICACIONES

- Trasiego, drenajes y servicios generales en la industria
- Elevación de agua tanque bajo – tanque alto en acueductos
- Equipos de presurización de redes
- Sistemas de enfriamiento, recirculación y aire acondicionado
- Control de incendios
- Riego por aspersión, goteo y gravedad.
- Limpieza y lavado a presión
- Transferencia de líquidos e hidrocarburos
- Fuentes de aguas

AV Carrera 45 No 122-12, Bogotá
Departamento Técnico de Servicio
+(57) 601 3526911
LÍNEA ÚNICA NACIONAL
01 8000 947818

MOTOBOMBAS CENTRIFUGAS USO GENERAL "EUROLINEA" MONOBLOCK ELECTRICAS

Version: Sello Mecanico.
ø Rotor: Variable
ø Max. Particulas: 4mm.
Motor: Monofasico 5 HP.
Trifasico 5, 6 y 7.5 HP.

MODELOS:
3x16-5MW ; 3x16-5TW
3x16-6W ; 3x16-7.5TW

CONEXION: Bridas ANSI #125/150
Succion: 2"
Descarga: 1,1/4"

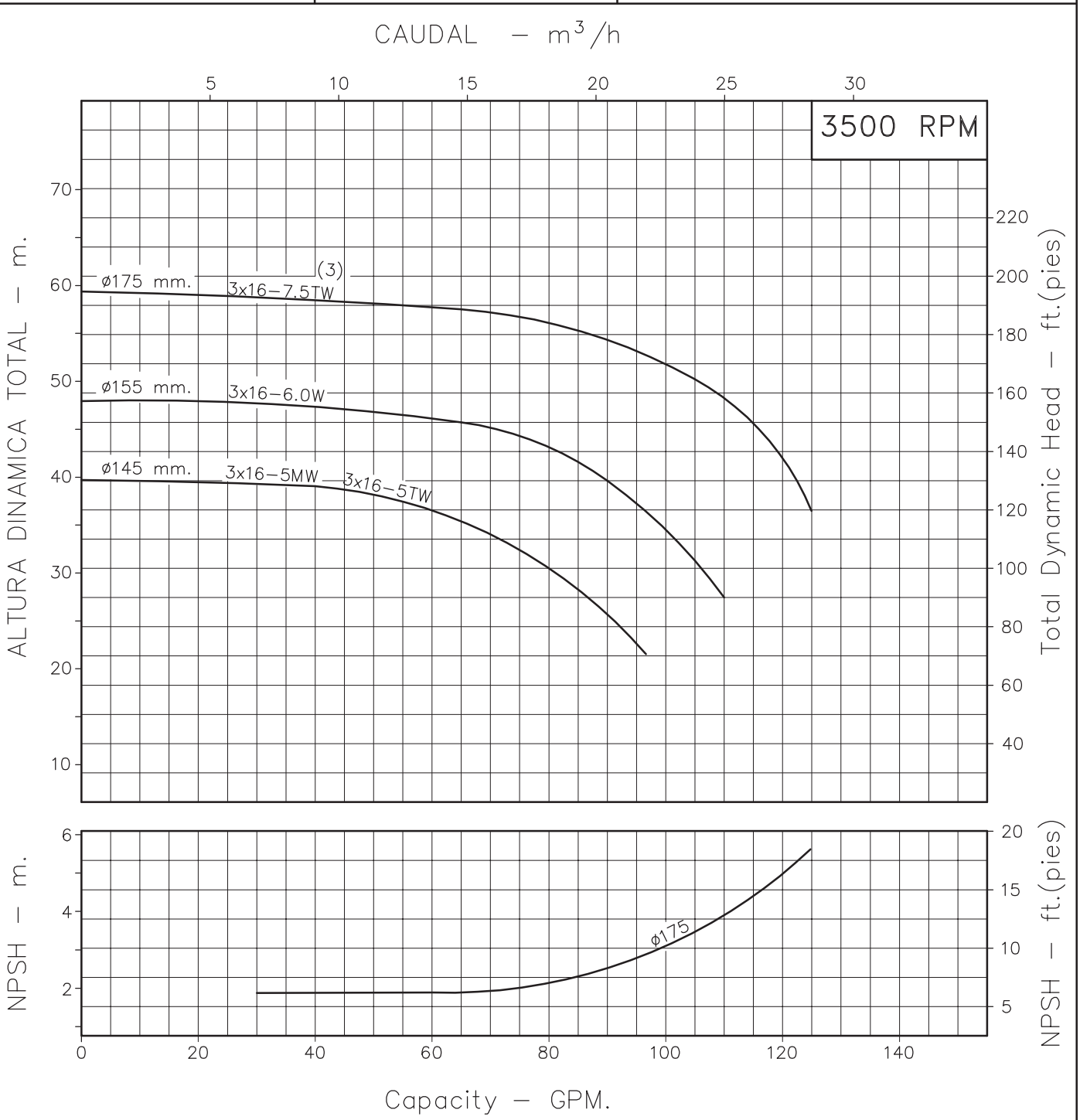

Codigo:	940110CU-1
Revision:	R1
Fecha :	SEP-18-08
Reemp :	OCT-31-03

NOTAS:
1. Densidad del agua a 4 °C : 1 gr/cm³
2. Curvas desarrolladas a Nivel del Mar
3. Utilicese con ø175 mm. para A.D.T mayores a 40 o 45 mts.

Caudal Max.	gpm
Altura Max.	ft
Eficiencia Max.	%

Modelos:
3x16-5
3x16-6
3x16-7.5

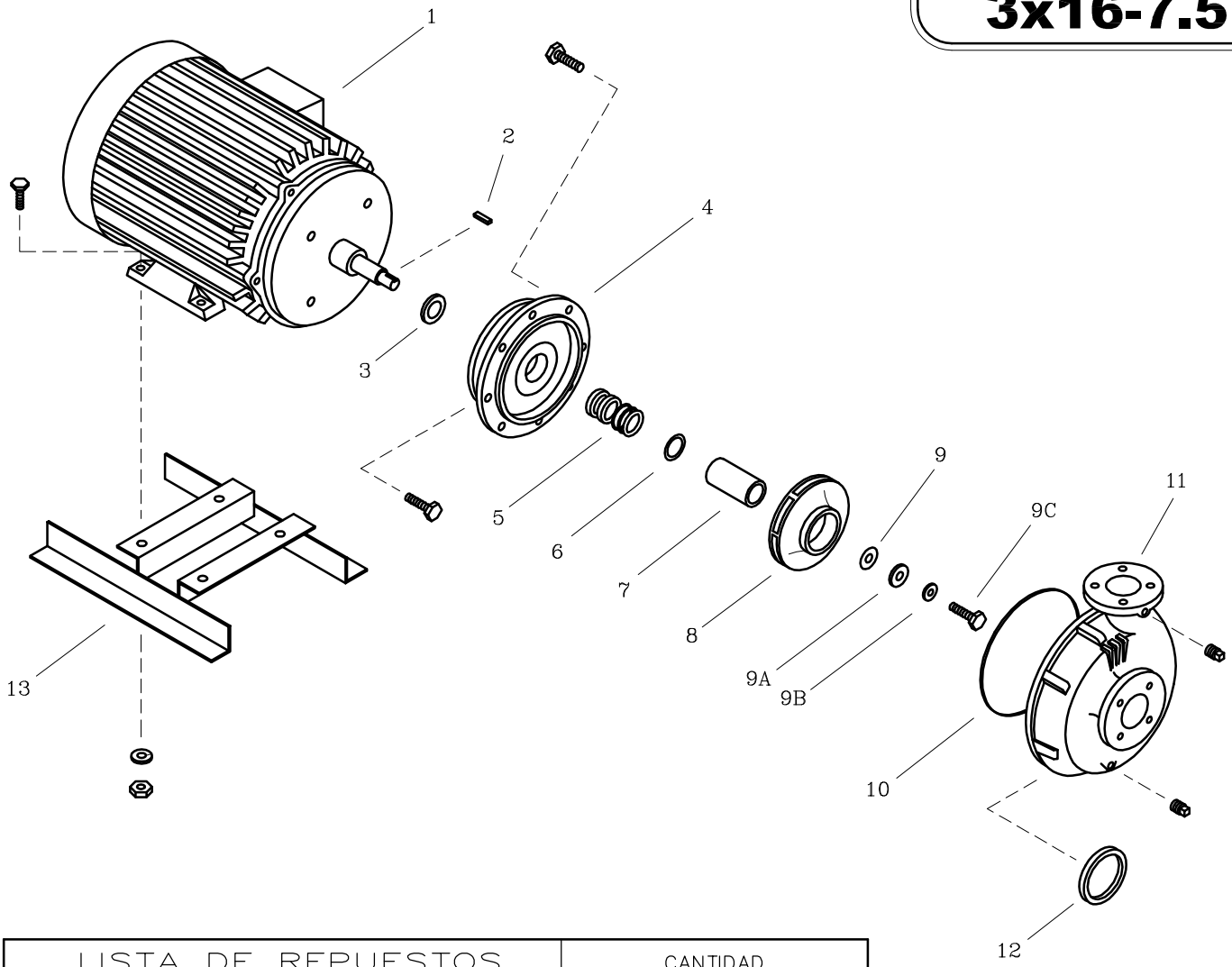

LISTA DE REPUESTOS			CANTIDAD		
ITEM No.	DESCRIPCION	CODIGO	3x16-5MW / 3x16-5TW	3x16-6W	3x16-7.5TW
* 1	MOTOR ELECTRICO 3500 RPM.	SEGUN POTENCIA	1	1	1
2	DEFLECTOR 29.3 mm. DIA. INT.	7220000051	1	1	–
3	CUÑA 3/16"x37 mm.	8303800041	1	1	1
4	PLATO SELLO EI2	9202100021	1	1	1
5	SELLO MECANICO 1.1/4" TIPO 21	8032500051	1	1	1
6	AROSELLO REF. 2–015	9308000051	1	1	1
7	CASQUILLO S.M. 1.1/4"x59.3 mm.	8509600041	1	1	1
8	ROTOR 3x16–4.8 145 mm.	94012A2021	1	–	–
8	ROTOR 3x16–6.6 155 mm.	94012A1021	–	1	–
8	ROTOR 3x16–9.0 175 mm.	94012A0021	–	–	1
9	EMPAQUE ARANDELA ROTOR	7707000043	1	1	1
9A	ARANDELA ROTOR	7706600044	1	1	1
9B	ARANDELA DE COBRE DE 10mm	8012500056	1	1	1
9C	TORNILLO NC 3/8"x 1.1/4"	7014500056	1	1	1
10	EMPAQUE CARC. P/SELLO 4x13	9208600051	1	1	1
11	CARCASA ANILLO 3x16	9401300021	1	1	1
12	ANILLO DE FRICCION 3x20	9104300022	1	1	1
13	BASE 2A–4.8	8717100046	1	–	–

* *Para servicio o reparacion del motor, tenga en cuenta el modelo y caracteristicas contenidas en la placa del mismo.*

– *Tornilleria estandar se ilustra unicamente.*