IGNACIO GÓMEZ IHM

FICHA TÉCNICA
3X18-3TTP IE3



INFORMACIÓN TÉCNICA

Conexión Succión	1.1/2 Pulg. ANSI 125
Conexión Descarga	1.1/4 Pulg. ANSI 125
Altura (ADT) Max	30 m
Caudal Max	130 GPM
Caudal Medio	105 GPM
Altura Media	24 m
Motor	Trifásico
Potencia	3 HP
Voltaje	220/440 V
Velocidad	
Peso	49 Kg
Dimensiones	0.54/0.35/0.38 Mts

CARACTERÍSTICAS

- Carcasa con anillo de fricción, bridada y ubicable en varias posiciones.
- Rotor cerrado balanceado mecánica e hidráulicamente.
- Obturación por sello mecánico con eje protegido por casquillo
- Tipo industrial robusta y extrafuerte.
- Motor trifásico tefc, de doble voltaje.
- Para trabajo continuo

ESPECIFICACIONES

- Electrobomba construida en hierro gris cl.30 con anillo de fricción en bronce.
- Conexión de succión de 1.1/2" ansi #125 y descarga de 1.1/4" ansi #125
- Rotor cerrado en hierro, con paso de sólidos de 3 mm
- Obturación por sello mecánico carbón – cerámica de 1.1/4 tipo resorte largo.
- Con casquillo en acero inoxidable aisi 304.
- Motor trifásico tefc de 3 hp – 220/440 voltios – 3500 rpm.

APLICACIONES

- Trasiego, drenajes y servicios generales en la industria
- Elevación de agua tanque bajo – tanque alto en acueductos
- Equipos de presurización de redes
- Sistemas de enfriamiento, recirculación y aire acondicionado
- Control de incendios
- Riego por aspersión, goteo y gravedad.
- Limpieza y lavado a presión
- Transferencia de líquidos e hidrocarburos
- Fuentes de aguas

MOTOBOMBAS CENTRIFUGAS USO GENERAL
"EUROLINEA"
MONOBLOCK ELECTRICAS

Version: Sello Mecanico.
ø Rotor: Variable
ø Max. Particulas: 3mm.
Motor: Monof. 5 a 10 HP.
Trif. 3, 5, 6, 7.5 y 10 HP.

MODELOS:
3x18-3TW ; 3x18-5MW ; 3x18-5TW
3x18-6W ; 3x18-7.5MW ; 3x18-7.5TW
3x18-10MW ; 3x18-10TW
CONEXION: Bridas ANSI #125/150
Succion: 1,1/2"
Descarga: 1,1/4"

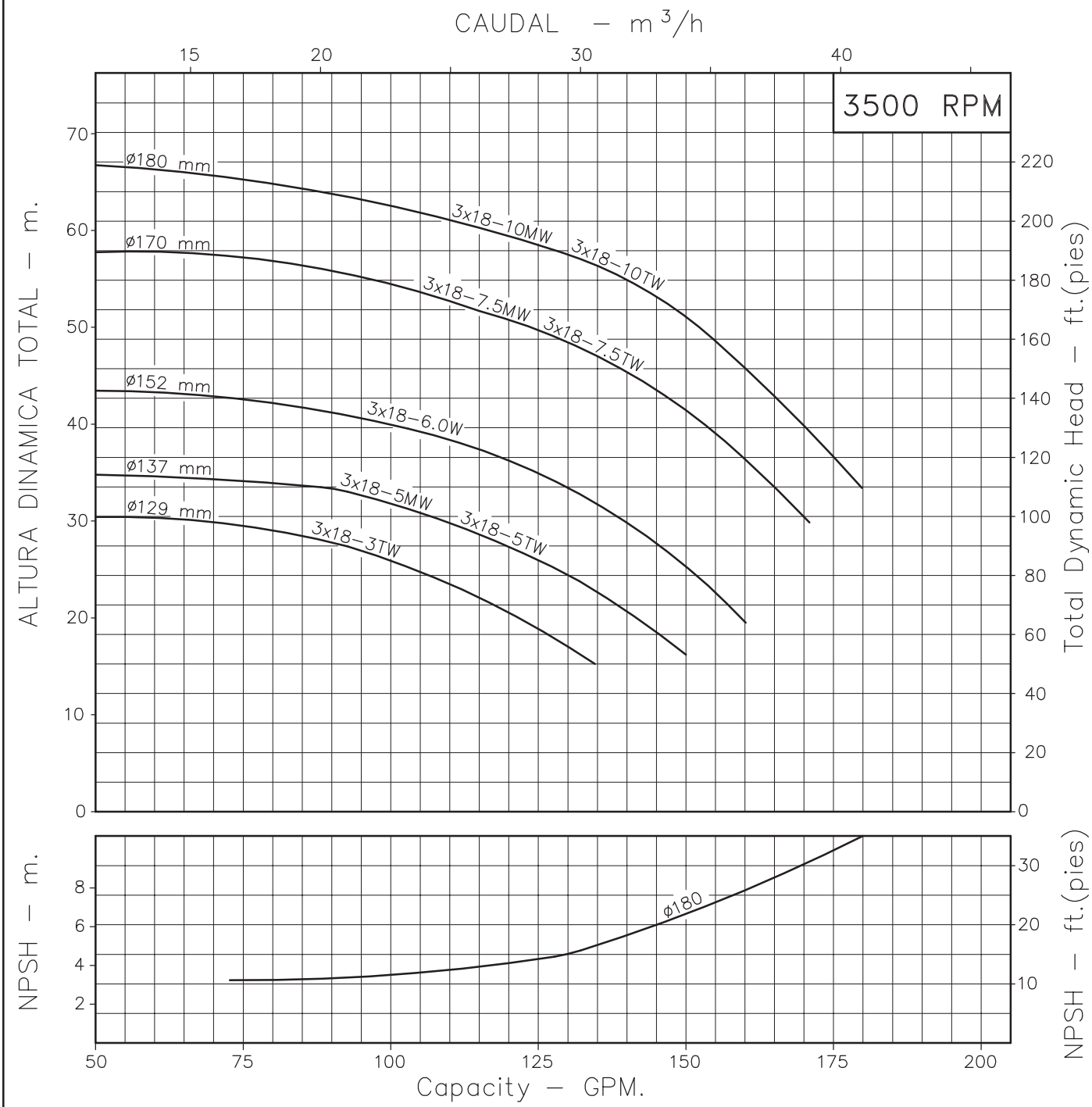

Codigo:	950330CU-1
Revision:	R1
Fecha :	SEP-18-08
Reemp :	OCT-31-03

NOTAS: 1. Densidad del agua a 4 °C : 1 gr/cm³
2. Curvas desarrolladas a Nivel del Mar

Caudal Max.	gpm
Altura Max.	ft
Eficiencia Max.	%

A2

LINEA CENTRIFUGA EUROLINEA

Modelos:

3x18-3
3x18-5
3x18-6
3x18-7.5
3x18-10

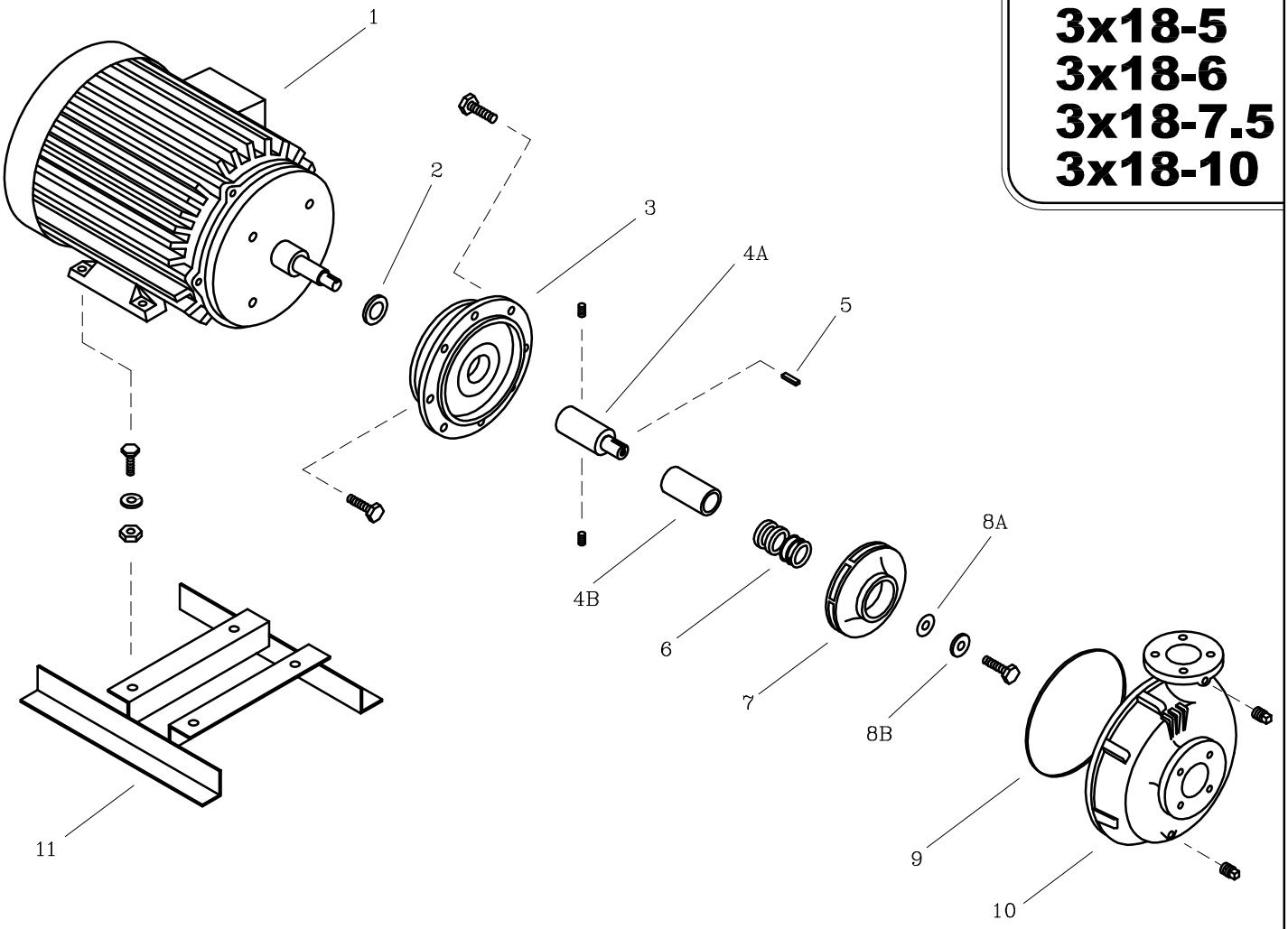

LISTA DE REPUESTOS			CANTIDAD				
ITEM No.	DESCRIPCION	CODIGO	3x18–3TW	3x18–5MW / 3x18–5TW	3x18–6W	3x18–7.5MW / 3x18–7.5TW	3x18–10MW / 3x18–10TW
* 1	MOTOR ELECTRICO 3500 RPM.	SEGUN POTENCIA	1	1	1	1	1
2	DEFLECTOR 29.3 mm. DIA. INT.	7220000051	1	1	1	1	1
3	PLATO SELLO EI2	9202100021	1	1	1	–	–
3	PLATO SELLO EI3	9202200021	–	–	–	1	1
4A	EJE EXTENSION D56J.	9203600041	1	–	–	–	–
4B	CASQUILLO S.M. 1.1/4"x59.3 mm.	8509600041	–	1	1	1	1
5	CUÑA 3/16"x37 mm.	8303800041	1	1	1	1	1
6	SELLO MECANICO 1.1/4" TIPO 21	8032500051	1	1	1	1	1
7	ROTOR 3x18–3.6 129 mm.	92019A4021	1	–	–	–	–
7	ROTOR 3x18–5.0 137 mm.	92019A3021	–	1	–	–	–
7	ROTOR 3x18–6.6 152 mm.	92019A2021	–	–	1	–	–
7	ROTOR 3x18–9.0 170 mm.	92019A1021	–	–	–	1	–
7	ROTOR 3x18–12.0 180 mm.	92019A0021	–	–	–	–	1
8A	EMPAQUE ARANDELA ROTOR	7707000043	1	1	1	1	1
8B	ARANDELA ROTOR	7706600044	1	1	1	1	1
9	EMPAQUE CARC. P/SELLO 4x13	9208600051	1	1	1	1	1
10	CARCASA ANILLO 3x18	9201800021	1	1	1	1	1
11	BASE 4x13–3.6	9210700046	1	–	–	–	–
11	BASE 2A–4.8	8717100046	–	1	–	–	–

** Para servicio o reparacion del motor, tenga en cuenta el modelo y caracteristicas contenidas en la placa del mismo.*

– Tornilleria estandar se ilustra unicamente.