JCCH/JCCQ
BOMBAS AUTOCEBANTES TIPO JET

Un diseño de difusor exclusivo, con un dispositivo de control de flujo, posibilita una construcción compacta, el autocebado rápido y una operación con bajo nivel de ruido.

Confiable y con nuevas características de diseño, las JCCH/JCCQ son más robustas y resistentes a condiciones irregulares eventuales de operación que pudieran presentarse.

La JCCH/JCCQ es más pequeña que las bombas convencionales de tipo similar, permitiendo su instalación en espacios reducidos y simplificando la instalación en los casos de reemplazo de equipos.

La evacuación rápida del aire reduce el riesgo de la formación de bolsas de aire alrededor del sello mecánico, previniendo el riesgo de daños del sello por falta de lubricación y enfriamiento.

Las JCCH/JCCQ son capaces de succionar agua desde una profundidad de 29 ft (8.8 mt) en menos de 3 minutos, ofrecen nuevas posibilidades en aplicaciones de succión negativa y proporcionan un mejor servicio, libre de problemas, en las aplicaciones tradicionales de succión de pozos someros, así como en aquellas que requieren de largas tuberías de succión sobre el nivel del agua.

El nuevo difusor con el dispositivo de control de flujo guía el agua del impulsor hacia el centro de la carcasa de bomba, reduciendo turbulencias y velocidad, y utilizando el líquido circundante de forma eficaz para amortiguar el ruido hidráulico.

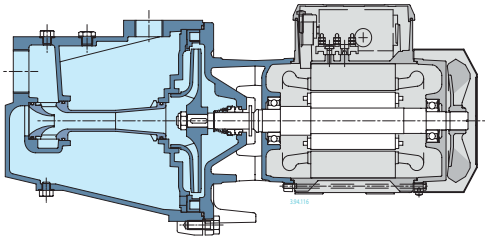

Aplicaciones
- Para sacar agua de un pozo.
- Para succionar agua mezclada con aire u otros gases.
- Para el incremento de la presión del agua en aplicaciones con presión de succión positiva.
- Como bomba "booster" para el aumento de presión del agua proveniente del servicio municipal (acogerse a las normas locales si se incrementa la presión de la red).
- Para el uso en el jardín.
- Para el lavado con agua a presión.

Condiciones de Operación
- Temperatura del líquido: de 32°F a 95°F (0°C a 35°C).
- Máxima temperatura ambiente: 104°F (40°C).
- Profundidad máxima de succión: 22.15 ft (6,75 mt).
- Presión máxima permitida en la carcasa de la bomba: 116 psi (140 psi para las bombas JCCQ15 y JCCH 15).
- Uso continuo.

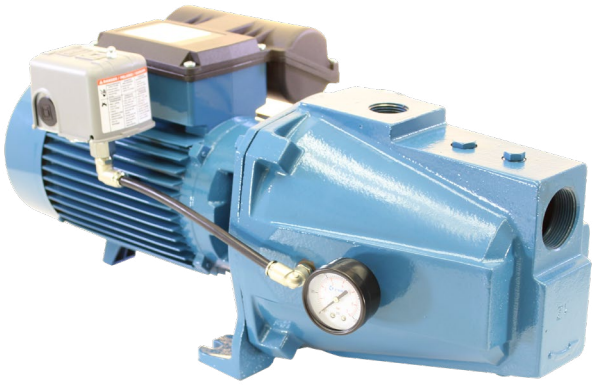

Construcción
- Monobloque autocebante tipo jet con eyector interno.
- Conexiones: Bocas roscadas NPT.

Motor
- Motor a inducción de 2 polos, 60 Hz (n ≈ 3.450 rpm).
- Trifásico 230 / 460 V.
- Monofásico 115 / 230 V, 115 V, 230 V.
- Capacitor dentro de la caja de bornes.
- Aislamiento Clase F.
- Protección IP44.

Características especiales bajo pedido
Otros voltajes.

Materiales

COMPONENTE	MATERIAL
Carcasa del cuerpo de bomba	Hierro Fundido GJL 200 EN 1561
Cubierta del cuerpo de bomba	Acero Cr-Ni 1.4301 EN 10088 (AISI 304)
Impulsor	Latón P-Cu Zn 40 Pb 2 UNI 5705
Anillo de desgaste Impulsor – Difusor	Acero Cr-Ni 1.4301 EN 10088 (AISI 304)
Difusor	PPO-GF20 Noryl
Eyector	PPO-GF20 Noryl
Eje	Acero Cromado 1.4104 EN 10088 (AISI 304)
Sello mecánico	Carbón – Cerámica – NBR

JCCH/JCCQ
BOMBAS AUTOCEBANTES TIPO JET

Datos Técnicos | n= 3450 rpm

MODELO	HP	Profundidad de Succión Total Hs (ft)	Presión de Descarga en psi								Máx. Presión de cierre (psi)
			20	30	40	50	60	70	80	90	
			Capacidad de Descarga (US gpm)								
JCCH 15	1.5	5			-	19.2	12.3	6.3			83
		10			26.2	18.3	11.5	5.6			81
		15			24.0	16.4	9.9	4.2			79
		20			22.6	15.2	8.9	3.3			76
		25			20.6	13.5	7.3	1.9			74
JCCQ 15	1.5	5	50.2	38.3	26.5	14.8					64
		10	48.7	36.8	25.0	13.3					62
		15	45.6	33.7	21.9	10.3					60
		20	43.5	31.6	19.9	8.3					57
		25	40.4	28.6	16.9	5.3					55
JCCH 20	2	5				22	20	16	12	8	111
		10				21	18	15	11	7.5	107
		15				21	18	13.5	10	6.5	105
		20				21	17	13	9	6	103
		25			20	20	16	12	8	4.5	101

Rango recomendado de operación.

P2 Potencia nominal del motor | **Tolerancia según norma UNI EN ISO 9906:2012 | H D.O.L. Corriente de arranque/ Corriente nominal**

Corriente Nominal

MODELO	P2 HP	3 ~		1 ~			
		230 / 460V In A	Ia / In	115V In A	230V In A	115 / 230V In A	Ia / In
JCCH 15	1.5	8.3 / 4.8	5.4		10.6		3.8
JCCQ 15	1.5	8.3 / 4.8	5.4		10.6		3.8
JCCH 20	2				13.5		

P2 Potencia nominal del motor | IA / IN Corriente de arranque D.O.L / Corriente nominal

Peso y Dimensiones

MODELO	PESO NETO LBS	
	3 ~	1 ~
JCCH 15	65	67.8
JCCQ 15	65	67.8
JCCH 20	69	74

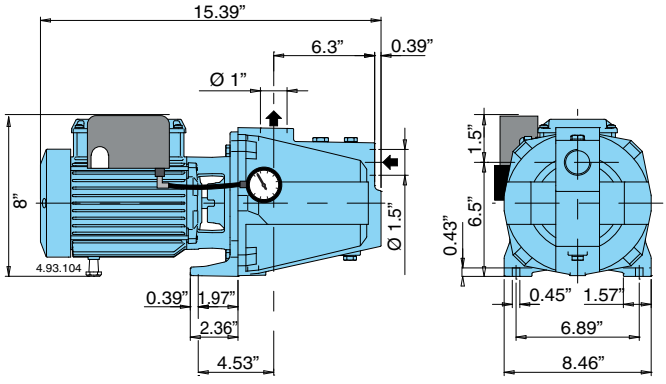

Instalación

