MXA
BOMBAS MULTIETAPA HORIZONTALES

Mayor seguridad contra la marcha en seco, la boca de succión se sitúa por encima del eje de la bomba.

Carcasa robusta de una sola pieza.

Soporte de motor y base compacto en una sola pieza.

Bajo nivel de ruido con agua recubriendo los alrededores de las etapas.

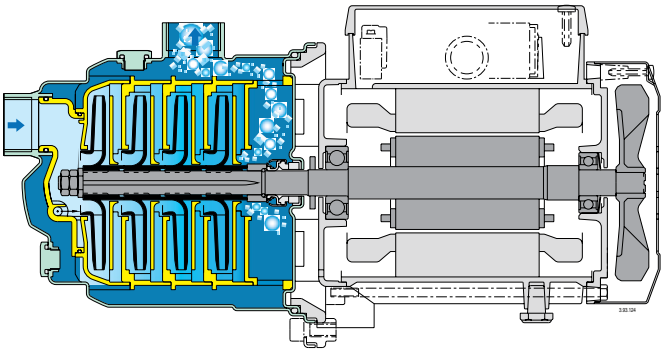



Aplicaciones
- Para suministro de agua.
- Para uso doméstico, para el jardín y para riego.

Condiciones de Operación
- Temperatura del líquido: de 32°F a 95°F (0°C a 35°C).
- Máxima temperatura ambiente: 104°F (40°C).
- Presión máxima permitida en la carcasa de la bomba: 116 psi.
- Uso continuo.

Construcción
- Bomba multietapa horizontal.
- Carcasa robusta en acero inoxidable al cromo - níquel, con conexión de succión frontal por encima del eje de la bomba y descarga radial en el tope.
- Etapas en Noryl.
- Conexiones: Bocas roscadas NPT

Motor
- Motor a inducción de 2 polos, 60 Hz (n ≈ 3.450 rpm).
- Trifásico 230 / 460 V.
- Monofásico 115 / 230 V, 115 V, 230 V.
- Capacitor dentro de la caja de bornes.
- Aislamiento Clase F.
- Protección IP44.

Características especiales bajo pedido
Otros voltajes.

Materiales

COMPONENTES	MATERIALES
Carcasa de la bomba	Cr-Ni steel 1.4301 EN 10088 (AISI 304)
Cubierta de la carcasa	Cr-Ni steel 1.4301 EN 10088 (AISI 304)
Eje de la bomba	Chrome Steel 1.4104 EN 10088 (AISI 430)
Enchufe	Cr-Ni steel 1.4305 EN 10088 (AISI 303)
Carcasa de la etapa	PPO-GF20 (Noryl)
Impulsor	PPO-GF20 (Noryl)
Carcasa de succión	PPO-GF20 (Noryl)
Sello mecánico	Carbon - Ceramic - NBR

MXA
BOMBAS MULTIETAPA HORIZONTALES

Curvas de Rendimiento | n = 3450 rpm

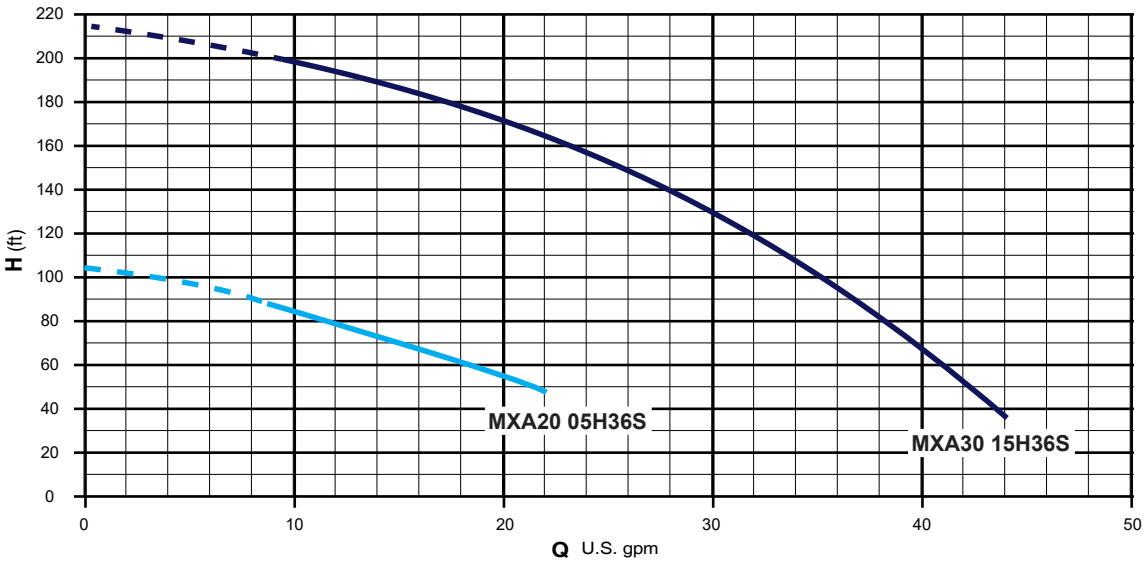

Corriente Nominal

MODELO	P2 HP	3 ~		1 ~			
		230 / 460V IN A	IA / IN	115V IN A	230V IN A	115 / 230V IN A	IA / IN
MXA20 05	0,5	3.5/2.0	4,8	-	4,1	-	2,7
MXA30 15	1,5	9.0/5.2	5,4	-	10,6	-	3,8

P2 Potencia nominal del motor I IA / IN Corriente de arranque D.O.L / Corriente nominal

Pesos y Dimensiones

MODELO	PESO NETO LBS	
	3 ~	1 ~
MXA20 05	17	17
MXA30 15	38	39

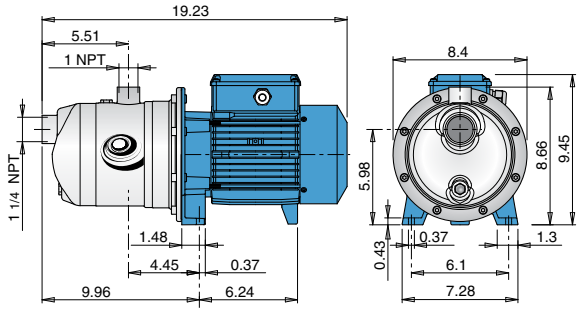

Instalación

