Pearl®
Water Systems

Bomba Centrífuga de Succión Axial en Acero Inoxidable con Puertos Roscados



C2SPET

VERSION 25.07

C2SPET
STAINLESS STEEL END-SUCTION
CENTRIFUGAL PUMPS

Pearl®

INDEX

Click en el modelo o en el # de página

MODELO	CAUDAL (gpm)	POTENCIA (hp)	PÁGINA
C2SPET20 20	20	2	**4**
C2SPET20 30	20	3	**6**
C2SPET40 30	40	3	**8**

C2SPET

BOMBA CENTRÍFUGA DE SUCCIÓN AXIAL
EN ACERO INOXIDABLE

CSPET es una bomba centrífuga de succión axial. La bomba fue diseñada teniendo en cuenta las características necesarias para garantizar la completa satisfacción del cliente, incluyendo:

- Diseño de acoplamiento cerrado – ahorra espacio; simplifica el mantenimiento y la instalación.
- Componentes en contacto con líquido en acero inoxidable – alta calidad; resistencia a la corrosión.
- Montaje versátil – se puede instalar horizontal o verticalmente. · Construcción de extracción trasera – permite el ensamblaje y la revisión del impulsor y el sello sin distorsionar las conexiones de succión y descarga.
- Descarga en la línea central superior y base bajo la carcasa – asegura auto-ventilación automática y reduce desalineaciones por cargas de tubería.
- Alta eficiencia – reduce los costos operativos.
- Sellos mecánicos de eje y juntas tóricas de alta calidad – disponibles para requisitos de bombeo estándar, o como opción para operación a alta temperatura y con químicos.
- Disponible como bomba completa o como kit.

Aplicaciones

- Aumento de presión.
- Servicios de planta.
- Sistemas de suministro de agua.
- Transferencia de líquidos.
- Ósmosis inversa.
- Sistemas de agua ultrapura.
- Tratamiento de agua.
- Riego.
- Sistemas de aire acondicionado.

Condiciones de Operación

- Tamaño de succión: 1 1/4" a 1 1/4" rosca NPT.
- Tamaño de descarga: 1" rosca NPT.
- Rango de potencia: 1/2 a 3 hp.
- Capacidad: 5 a 52 gpm.
- Altura: 3 a 220 pies.
- Líquido: Agua limpia.



Construcción de la Bomba

- Puertos roscados NPT.
- Bomba de dos etapas con configuración NEMA.
- Carcasa en acero inoxidable 304L.
- Impulsor en acero inoxidable 304L (tipo cerrado).
- Eje en acero inoxidable.
- Soporte en aluminio.
- Sello mecánico tipo 21.
- Rodamiento de bolas.

Motor

- 1/3 – 3 HP.
- Marco 56J.
- Disponible en construcción ODP o TEFC.
- Estructura de acero resistente.
- Placas finales de aluminio fundido con inserciones de asiento de rodamientos de acero para mayor fiabilidad mecánica.
- Protección automática contra sobrecarga térmica.
- Extensión del eje en acero inoxidable resistente a la corrosión
- Diseño optimizado de flujo de aire que proporciona mayor potencia en un paquete más pequeño.

C2SPET20 20

BOMBA CENTRÍFUGA DE SUCCIÓN AXIAL
EN ACERO INOXIDABLE

Curvas de rendimiento

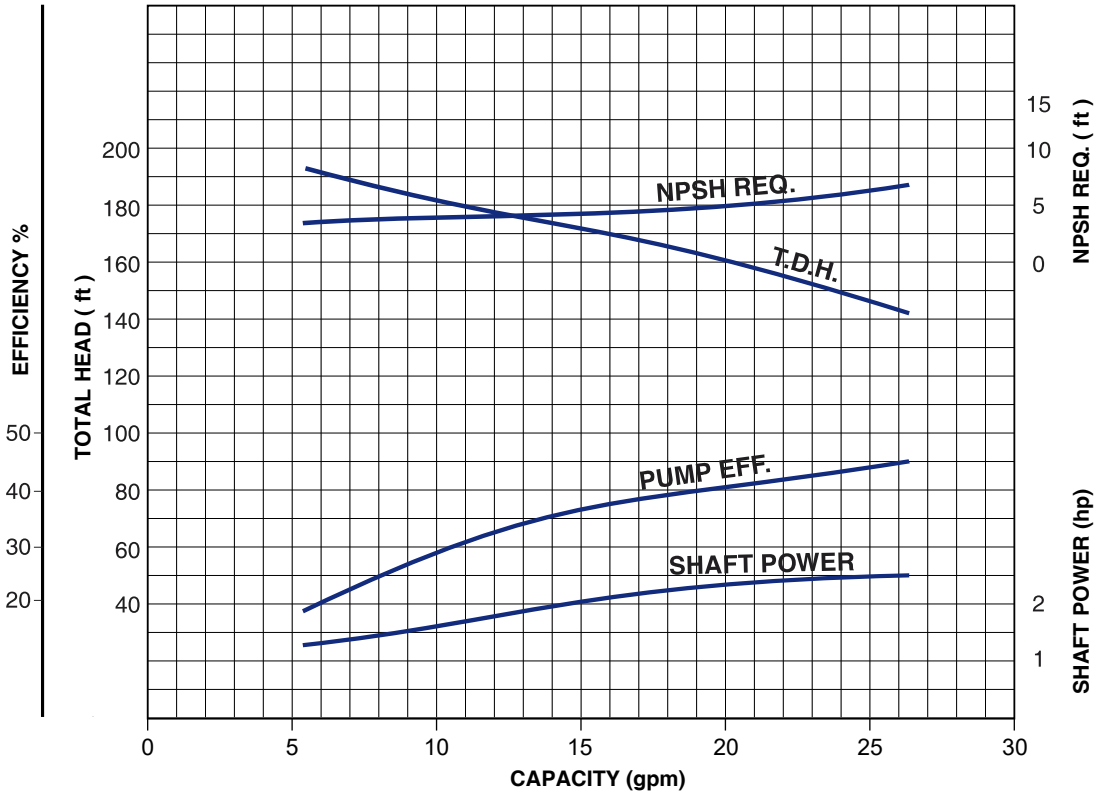

C2SPET20 20 - Puertos roscados - Motor TEFC

MODELO	HP	MOTOR	VOLT.	FASE	AMP MAX.	SUCC.	DES.	PESO [lbs]
C2SPET20 20F16BTS	2	MVB 20F16T-056JS	115/230	1	23.0 / 11.5	1 1/4"	1"	65
C2SPET20 20H36BTS	2	MVB 20H36T-056JS	230/460	3	5.0 / 2.5	1 1/4"	1"	45

C2PET20 20 - Puertos roscados - Motor ODP

MODELO	HP	MOTOR	VOLT.	FASE	AMP MAX.	SUCC.	DES.	PESO [lbs]
C2SPET20 20F16BOS	2	MVB 20F16O-056JS	115/230	1	26.0 / 13.0	1 1/4"	1"	55
C2SPET20 20H36BOS	2	MVB 20H36O-056JS	230/460	3	5.4 / 2.7	1 1/4"	1"	50

C2SPET20 20

BOMBA CENTRÍFUGA DE SUCCIÓN AXIAL
EN ACERO INOXIDABLE

Dimensiones

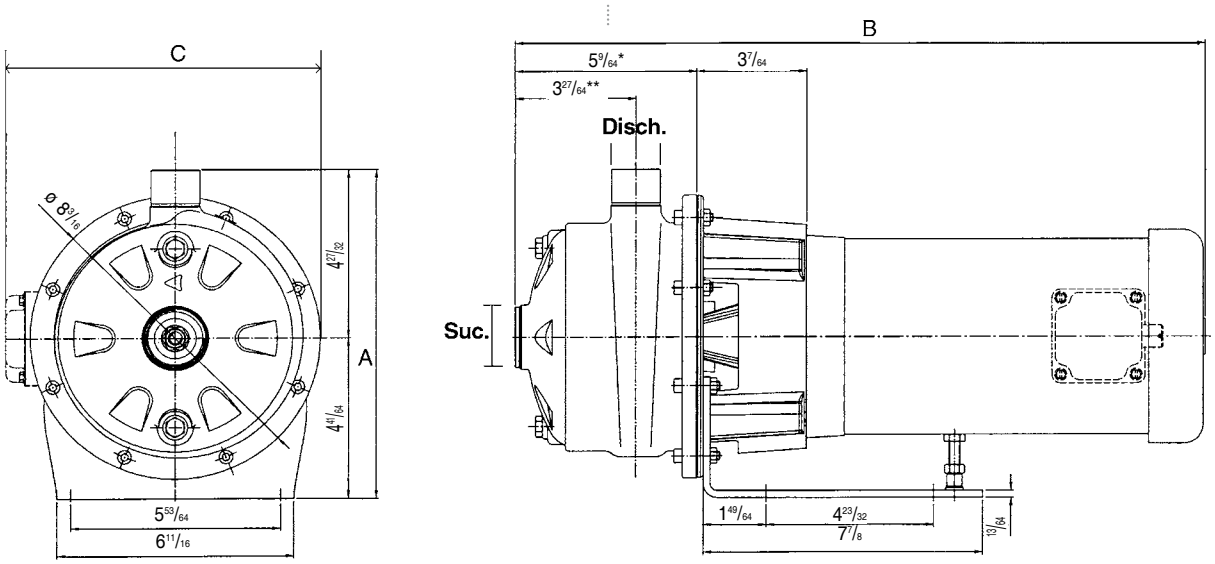

MODELO	TAMAÑO	TAMAÑO BOMBA - NPT (IN)		DIMENSION (IN)		PESO X UNIDAD (LBS.)			
		SUCCIÓN	DESCARGA	A	B	MONOFÁSICA		TRIFÁSICA	
						ODP	TEFC	ODP	TEFC
C2SPET20 20	1 1/4	1	9.77	20.27	7.323	55	65	50	45

C2SPET20 30

BOMBA CENTRÍFUGA DE SUCCIÓN AXIAL
EN ACERO INOXIDABLE

Curvas de rendimiento

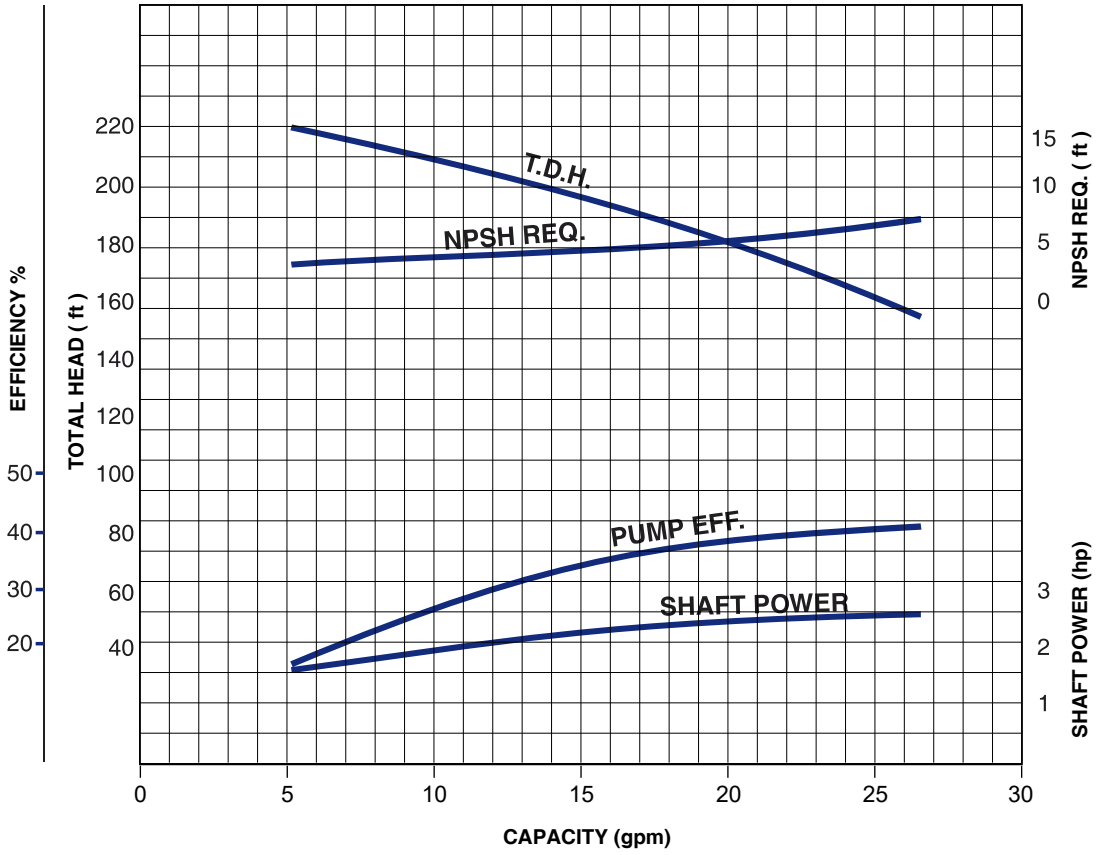

C2SPET20 30 - Puertos roscados - Motor TEFC

MODELO	HP	MOTOR	VOLT.	FASE	AMP MAX.	SUCC.	DES.	PESO [lbs]
C2SPET20 30H36BTS	3	MVB 30H36T-056JS	230/460	3	7.2 / 3.6	1 1/4"	1"	65

C2SPET20 30 - Puertos roscados - Motor ODP

MODELO	HP	MOTOR	VOLT.	FASE	AMP MAX.	SUCC.	DES.	PESO [lbs]
C2SPET20 30C16BOS	3	MVB 30C16O-056JS	230	1	13	1 1/4"	1"	65
C2SPET20 30H36BOS	3	MVB 30H36O-056JS	230/460	3	8.0 / 4.0	1 1/4"	1"	55

C2SPET20 30

BOMBA CENTRÍFUGA DE SUCCIÓN AXIAL
EN ACERO INOXIDABLE

Dimensiones

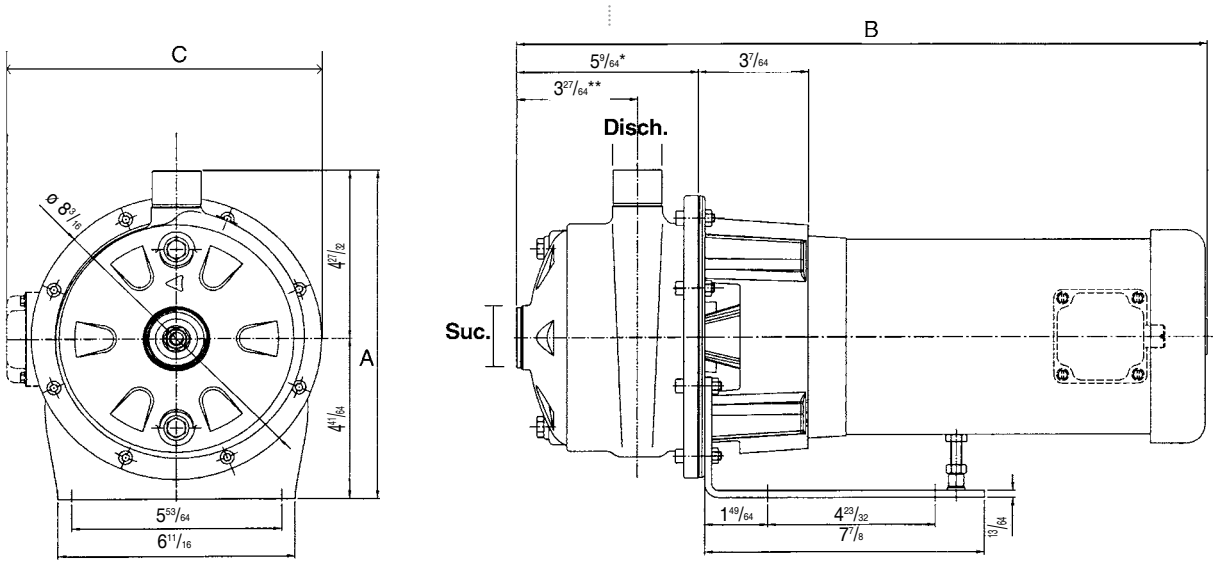

MODELO	TAMAÑO	TAMAÑO BOMBA - NPT (IN)		DIMENSION (IN)		PESO X UNIDAD (LBS.)			
		SUCCIÓN	DESCARGA	A	B	MONOFÁSICA		TRIFÁSICA	
						ODP	TEFC	ODP	TEFC
C2SPET20 30	1 1/4	1	10.82	21.87	11.66	65	90	55	60

C2SPET40 30

BOMBA CENTRÍFUGA DE SUCCIÓN AXIAL
EN ACERO INOXIDABLE

Curvas de rendimiento

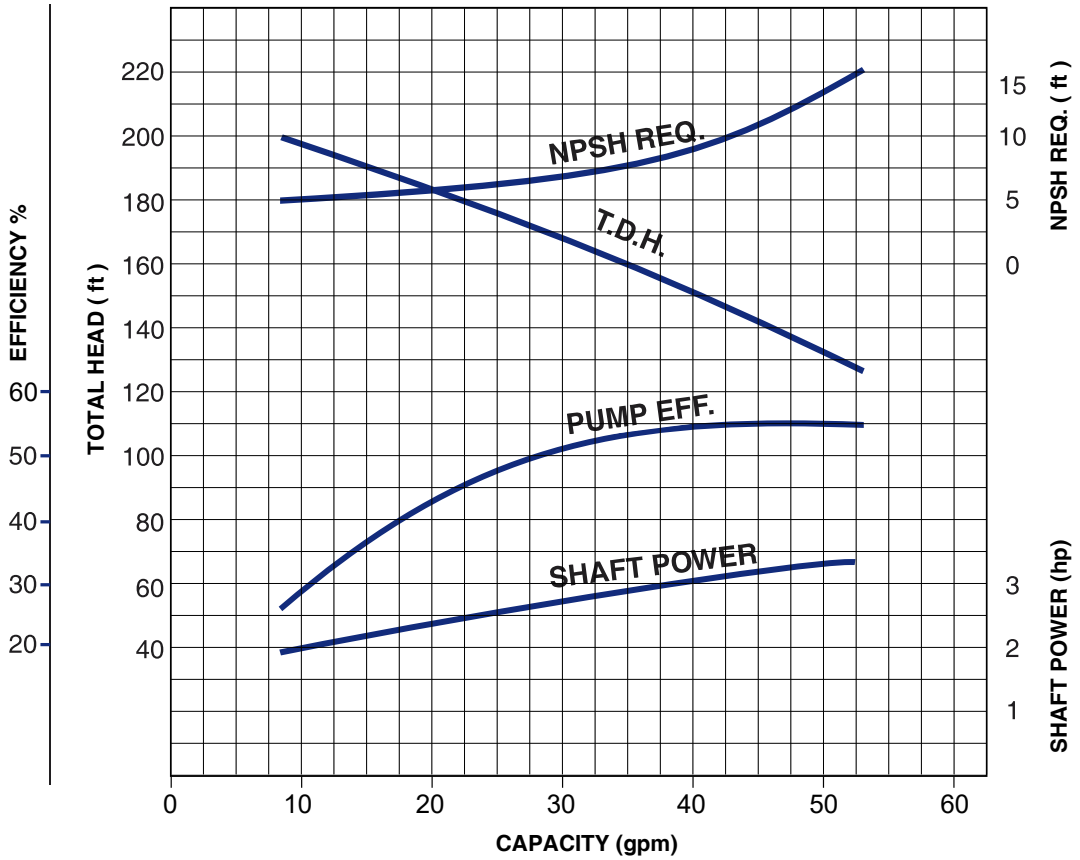

C2SPET40 30 - Puertos roscados - Motor TEFC

MODELO	HP	MOTOR	VOLT.	FASE	AMP MAX.	SUCC.	DES.	PESO [lbs]
C2SPET40 30H36BTS	3	MVB 30H36T-056JS	230/460	3	7.2 / 3.6	1 1/4"	1"	65

C2SPET40 30 - Puertos roscados - Motor ODP

MODELO	HP	MOTOR	VOLT.	FASE	AMP MAX.	SUCC.	DES.	PESO [lbs]
C2SPET40 30C16BOS	3	MVB 30C16O-056JS	230	1	13	1 1/4"	1"	65
C2SPET40 30H36BOS	3	MVB 30H36O-056JS	230/460	3	8.0 / 4.0	1 1/4"	1"	55

C2SPET40 30

BOMBA CENTRÍFUGA DE SUCCIÓN AXIAL
EN ACERO INOXIDABLE

Dimensiones

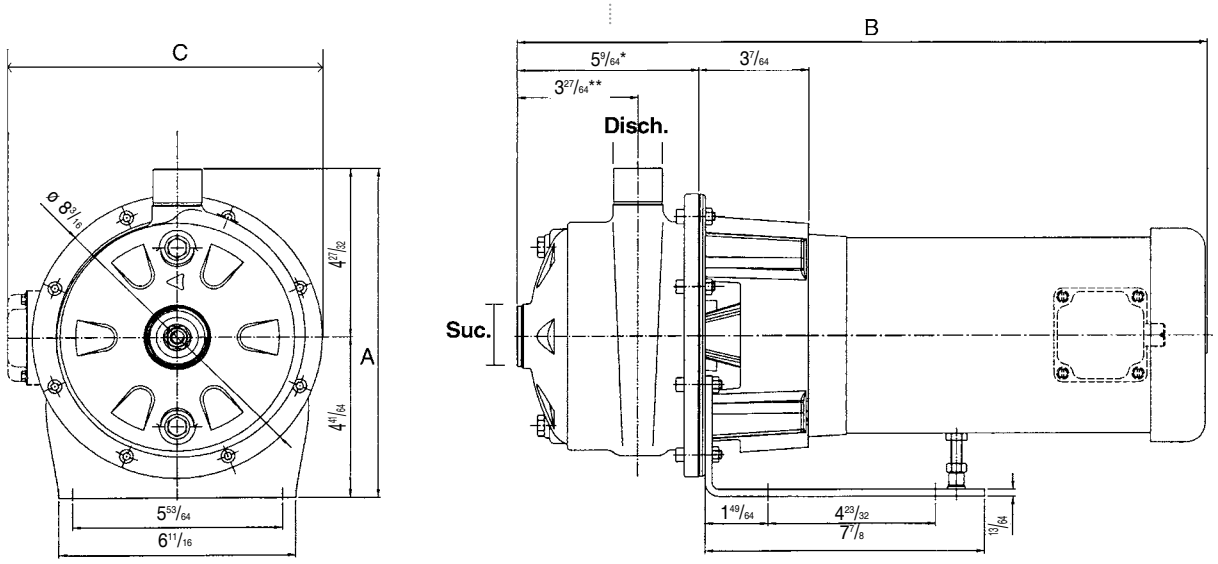

MODELO	TAMAÑO	TAMAÑO BOMBA - NPT (IN)		DIMENSION (IN)		PESO X UNIDAD (LBS.)			
		SUCCIÓN	DESCARGA	A	B	MONOFÁSICA		TRIFÁSICA	
						ODP	TEFC	ODP	TEFC
C2SPET40 30	1 1/4	1	10.82		11.66	65	90	55	65