Pearl®
Water Systems

Bomba Centrífuga de Succión Axial Bridada



CSPEF

VERSION 25.05

CSPEF
BOMBA CENTRÍFUGA DE SUCCIÓN AXIAL

ÍNDICE

Click en el modelo o # de página

MODELO	CAUDAL [gpm]	POTENCIA [hp]	PÁGINA #
CSPEF100 30	100	3	**4**
CSPEF100 50	100	5	**6**
CSPEF100H 50	100	5	**8**
CSPEF100 75	100	7.5	**10**
CSPEF100 100	100	10	**12**
CSPEF150 50	100	5	**14**
CSPEF150H 50	150	5	**16**
CSPEF150 75	150	7.5	**18**
CSPEF150 100	150	10	**20**
CSPEF150 150	150	15	**22**
CSPEF150H 150	150	15	**24**
CSPEF250 75	250	7.5	**26**
CSPEF250 100	250	10	**28**
CSPEF250H 100	250	10	**30**
CSPEF250 150	250	1.5	**32**
CSPEF400 75	400	7.5	**34**
CSPEF400 100	400	10	**36**
CSPEF400H 100	400	10	**38**
CSPEF400 150	400	1.5	**40**
CSPEF400H 150	400	1.5	**42**
CSPEF200 200	400	2	**44**
CSPEF400H 200	400	2	**46**
CSPEF400HH 200	400	2	**48**
CSPEF400 250	400	2.5	**50**
CSPEF400H 250	400	2.5	**52**
CSPEF400 300	400	3	**54**

CSPEF
BOMBA CENTRÍFUGA DE SUCCIÓN AXIAL

CSPEF es una bomba centrífuga de succión axial. La bomba fue diseñada teniendo en cuenta las características necesarias para garantizar la completa satisfacción del cliente, incluyendo:

- **Componentes finales en acero inoxidable.** Alta calidad y resistencia a la corrosión.
- **Montaje versátil.** Se puede instalar en posición horizontal o vertical.
- **Construcción de extracción trasera.** Permite el ensamblaje y mantenimiento del impulsor y el sello sin distorsionar las conexiones de succión y descarga.
- **Descarga centrada en la parte superior y base bajo la carcasa.** Asegura auto-ventilación y reduce desalineaciones por cargas de tubería.
- **Alta eficiencia.** Reduce los costos operativos.
- **Sellos mecánicos y juntas tóricas de alta calidad.** Disponibles para requisitos de bombeo estándar, o como opción para operación a alta temperatura y con productos químicos.
- Disponible como bomba completa o como kit.

Aplicaciones

- Aumento de presión.
- Servicios de planta.
- Riego.
- Sistemas de suministro de agua.
- Transferencia de líquidos.
- Sistemas de agua ultrapura.
- Reutilización y tratamiento de agua.
- Control de temperatura.
- Sistemas de aire acondicionado.

Condiciones de operación

- Tamaño de succión: 2" a 3".
- Tamaño de descarga: 1 1/4" - 2 1/2".
- Rango de potencia: 1 a 30 hp.
- Capacidad: 5 a 633 gpm.
- Altura: 9 a 282 pies.
- Líquido: Agua limpia, glicol, fluido dieléctrico.



Construcción de la bomba

- Puertos con brida.
- Carcasa en acero inoxidable 304L.
- Impulsor en acero inoxidable 304L (tipo cerrado).
- Camisa de eje/acoplamiento en acero inoxidable 304L.
- Soporte en hierro fundido.
- Sello mecánico tipo 21 en carbono/cerámica/Viton.

Motor

- 1 – 30 hp.
- Marco JM.
- Brida y eje del motor diseñados para apoyar la bomba.
- Rodamiento de bola sobredimensionado con construcción DE bloqueada para minimizar el juego axial.
- Rotor dinámicamente equilibrado para reducir el ruido y aumentar la vida útil del rodamiento.
- Listo para inverter.
- Carcasas de motor disponibles en versiones cerradas y abiertas.
- 1.15 SF, Aislamiento Clase F.
- Acabado resistente a la corrosión.
- Temperatura ambiente máxima 40 °C (104 °F).

CSPEF100 30
BOMBA CENTRÍFUGA DE SUCCIÓN AXIAL

Curvas de rendimiento

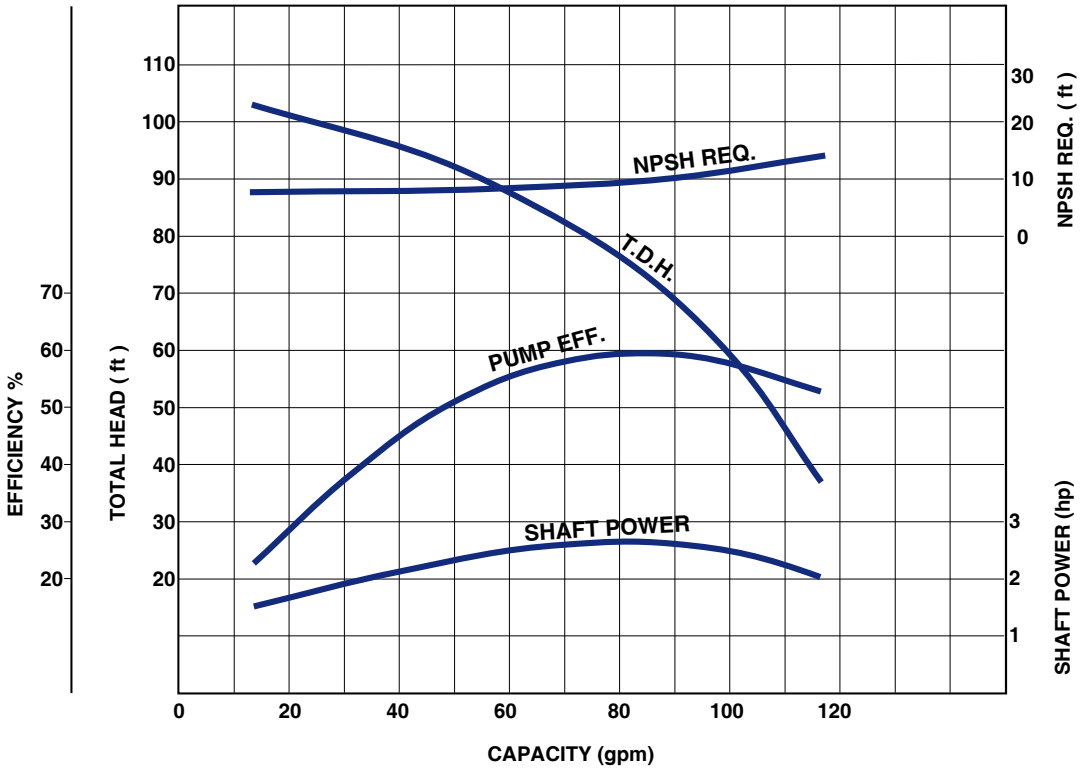

CSPEF100 30 - Puertos bridados - Motor TEFC

MODELO	HP	MOTOR	VOLT.	FASE	AMP MAX.	SUC.	DES.	PESO
CSPEF100 30F16BTS-184JM	3	MVB 30F16T-184JM	115/230	1	29.0 / 14.5	2"	1 1/4"	97
CSPEF100 30H36BTS-182JM	3	MVB 30H36T-182JM	230/460	3	7.2 / 3.6	2"	1 1/4"	79

CSPEF100 30 - Puertos bridados - Motor ODP

MODELO	HP	MOTOR	VOLT.	FASE	AMP MAX.	SUC.	DES.	PESO
CSPEF100 30F16BOS-182JM	3	MVB 30F16O-182JM	115/230	1	28.0 / 14.0	2"	1 1/4"	94
CSPEF100 30H36BOS-145JM	3	MVB 30H36O-182JM	230/460	3	7.6 / 3.8	2"	1 1/4"	76

CSPEF100 30

BOMBA CENTRÍFUGA DE SUCCIÓN AXIAL

Dimensiones

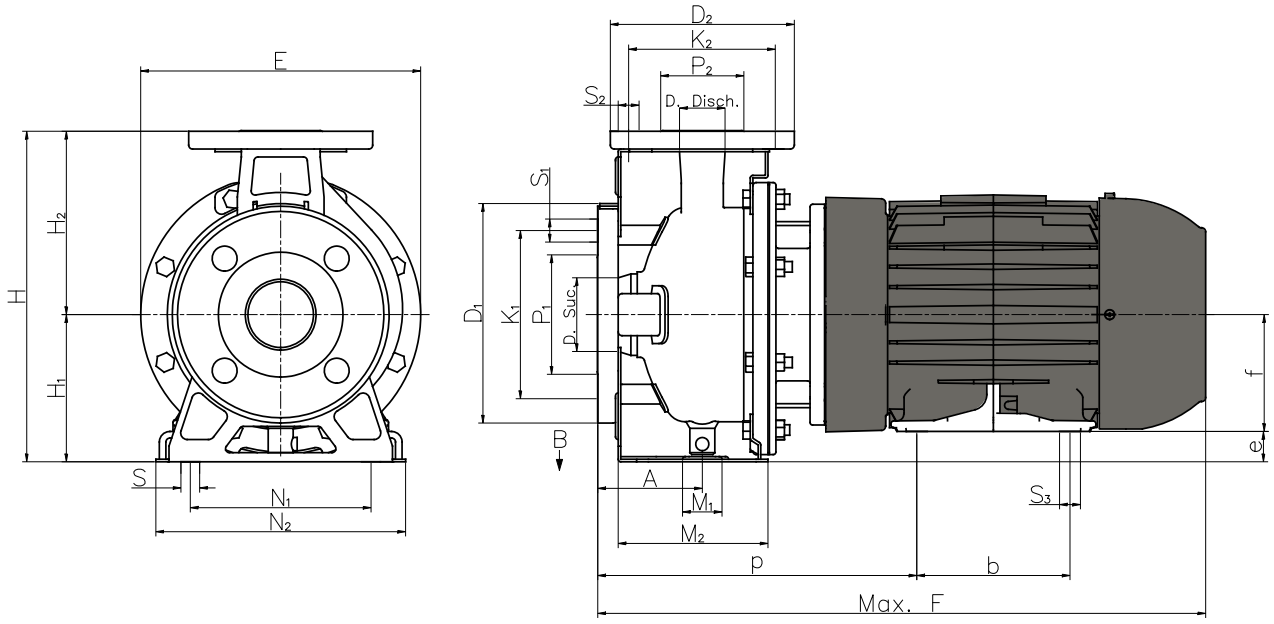

MODELO	SUCCIÓN					DESCARGA					BOMBA									
	D	P1	K1	D1	s1	D	P2	K2	D2	S2	A	E	H	H1	H2	M1	M2	N1	N2	S
CSPEF100 30	2	3 3/4	4 15/16	6 1/2	11/16	1 1/4	2 1/2	3 1/2	5 1/2	5/8	3 1/8	8 3/8	9 15/16	4 7/16	5 1/2	2 3/4	4 1/2	5 1/2	7 1/2	9/16

Todas las dimensiones son en pulgadas.

CSPEF100 50
BOMBA CENTRÍFUGA DE SUCCIÓN AXIAL

Curvas de rendimiento

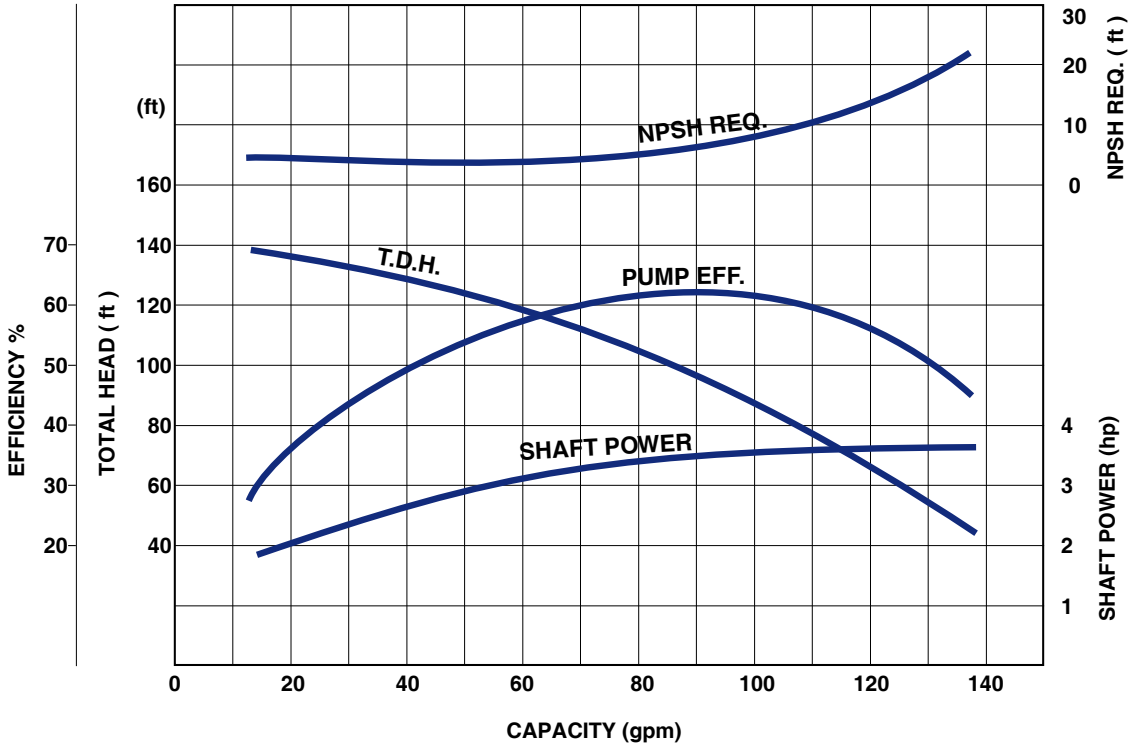

CSPEF100 50 - Puertos bridados - Motor TEFC

MODELO	HP	MOTOR	VOLT	FASE	AMP MAX.	SUC.	DES.	PESO
CSPEF100 50H36BTS-184JM	5	MVB 50H36T-184JM	230/460	3	11.6 / 5.8	2"	1 1/4"	109 lbs

CSPEF100 50 - Puertos bridados - Motor ODP

MODELO	HP	MOTOR	VOLT	FASE	AMP MAX.	SUC.	DES.	PESO
CSPEF100 50C16BOS-184JM	5	MVB 50C16O-184JM	230	1	21.0	2"	1 1/4"	119 lbs
CSPEF100 50H36BOS-182JM	5	MVB 50H36O-182JM	230/460	3	11.8 / 5.9	2"	1 1/4"	98 lbs

CSPEF100 50
BOMBA CENTRÍFUGA DE SUCCIÓN AXIAL

Dimensiones

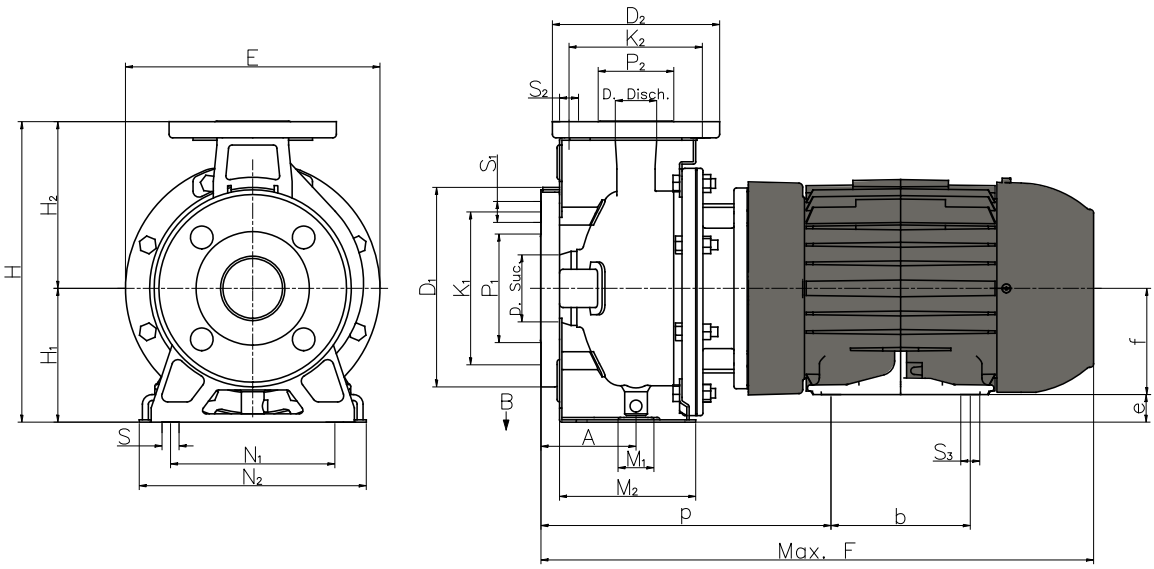

MODELO	SUCCIÓN					DESCARGA					BOMBA									
	D	P1	K1	D1	s1	D	P2	K2	D2	S2	A	E	H	H1	H2	M1	M2	N1	N2	S
CSPEF100 50	2	3 3/4	4 15/16	6 1/2	11/16	1 1/4	2 1/2	3 1/2	5 1/2	5/8	3 1/8	10	11 1/2	5 3/16	6 5/16	2 3/4	4 5/8	7 1/2	9 7/16	9/16

Todas las dimensiones son en pulgadas.

CSPEF100H 50

BOMBA CENTRÍFUGA DE SUCCIÓN AXIAL

Curvas de rendimiento

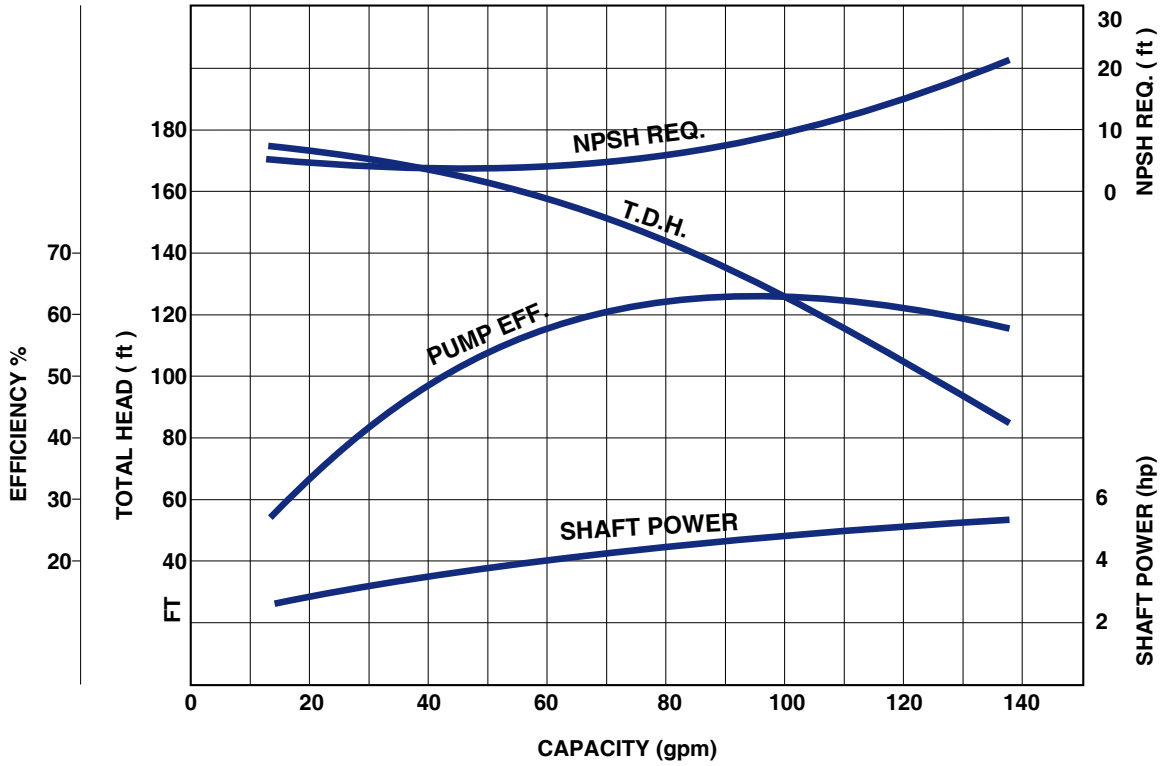

CSPEF100H 50 - Puertos bridados - Motor TEFC

MODELO	HP	MOTOR	VOLT	FASE	AMP MAX.	SUC.	DES.	PESO
CSPEF100H 50H36BTS-184JM	5	MVB 50H36T-184JM	230/460	3	11.6 / 5.8	2"	1 1/4"	109 lbs

CSPEF100H 50 - Puertos bridados - Motor ODP

MODELO	HP	MOTOR	VOLT	FASE	AMP MAX.	SUC.	DES.	PESO
CSPEF100H 50C16BOS-184JM	5	MVB 50C16O-184JM	230	1	21.0	2"	1 1/4"	119 lbs
CSPEF100H 50H36BOS-182JM	5	MVB 50H36O-182JM	230/460	3	11.8 / 5.9	2"	1 1/4"	98 lbs

CSPEF100H 50

BOMBA CENTRÍFUGA DE SUCCIÓN AXIAL

Dimensiones

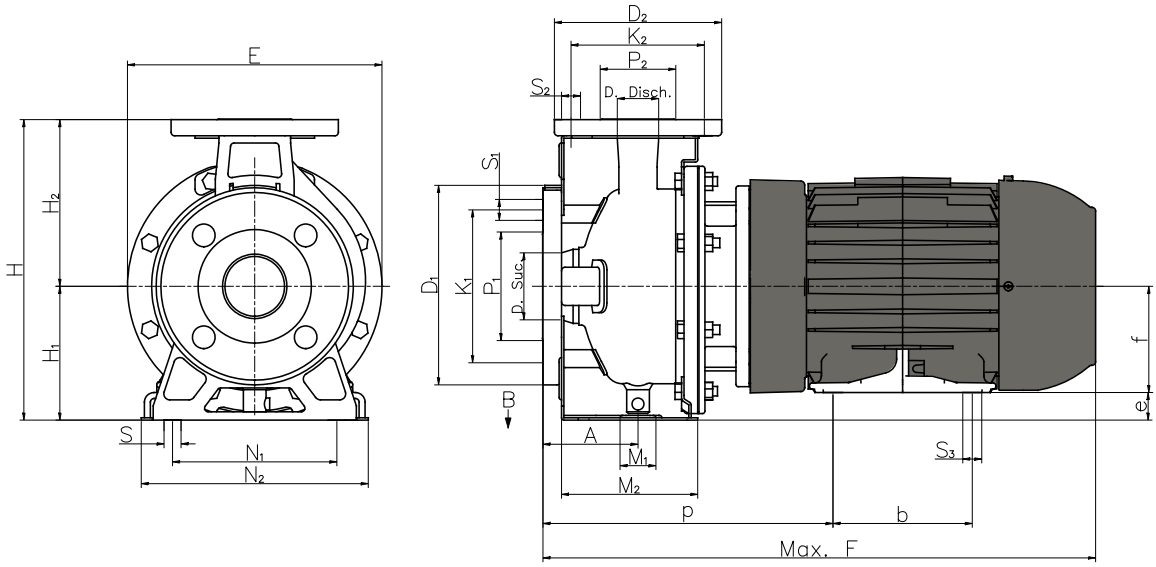

MODELO	SUCCIÓN					DESCARGA					BOMBA									
	D	P1	K1	D1	s1	D	P2	K2	D2	S2	A	E	H	H1	H2	M1	M2	N1	N2	S
CSPEF100H 50	2	3 3/4	4 15/16	6 1/2	11/16	1 1/4	2 1/2	3 1/2	5 1/2	5/8	3 1/8	10	11 1/2	5 3/16	6 5/16	2 3/4	4 5/8	7 1/2	9 7/16	9/16

Todas las dimensiones son en pulgadas.

CSPEF100 75
BOMBA CENTRÍFUGA DE SUCCIÓN AXIAL

Curvas de rendimiento

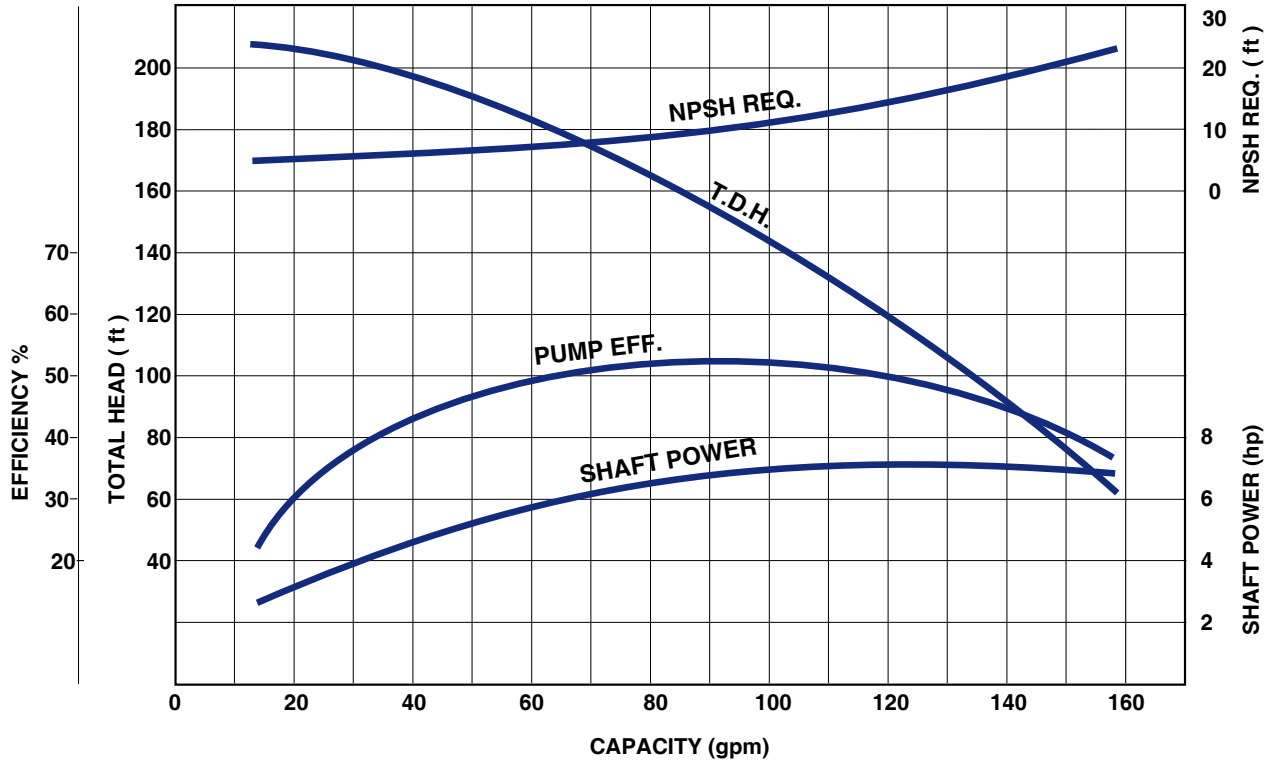

CSPEF100 75 - Puertos bridados - Motor TEFC

MODELO	HP	MOTOR	VOLT	FASE	AMP MAX.	SUC.	DES.	PESO
CSPEF100 75H36BTS-184JM	7.5	MVB 75H36T-184JM	230/460	3	16.8 / 8.4	2"	1 1/4"	143 lbs

CSPEF100 75 - Puertos bridados - Motor ODP

MODELO	HP	MOTOR	VOLT	FASE	AMP MAX.	SUC.	DES.	PESO
CSPEF100 75C16BOS-213JM	7.5	MVB 75C16O-213JM	230	1	37.0	2"	1 1/4"	163 lbs
CSPEF100 75H36BOS-184JM	7.5	MVB 75H36O-184JM	230/460	3	17.4 / 8.7	2"	1 1/4"	114 lbs

CSPEF100 75

BOMBA CENTRÍFUGA DE SUCCIÓN AXIAL

Dimensiones

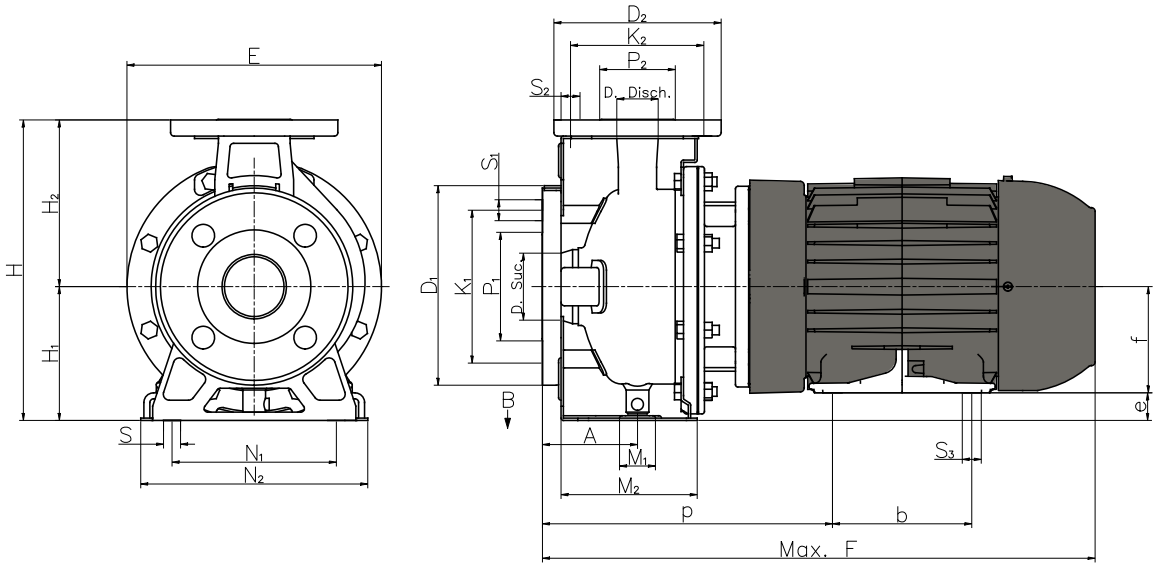

MODELO	SUCCIÓN					DESCARGA					BOMBA									
	D	P1	K1	D1	s1	D	P2	K2	D2	S2	A	E	H	H1	H2	M1	M2	N1	N2	S
CSPEF100 75	2	3 3/4	4 15/16	6 1/2	11/16	1 1/4	2 1/2	3 1/2	5 1/2	5/8	3 1/8	11 9/16	13 3/8	6 5/16	7 1/2	2 3/4	4 11/16	7 1/2	9 7/16	9/16

Todas las dimensiones son en pulgadas.

CSPEF100 100
BOMBA CENTRÍFUGA DE SUCCIÓN AXIAL

Curvas de rendimiento

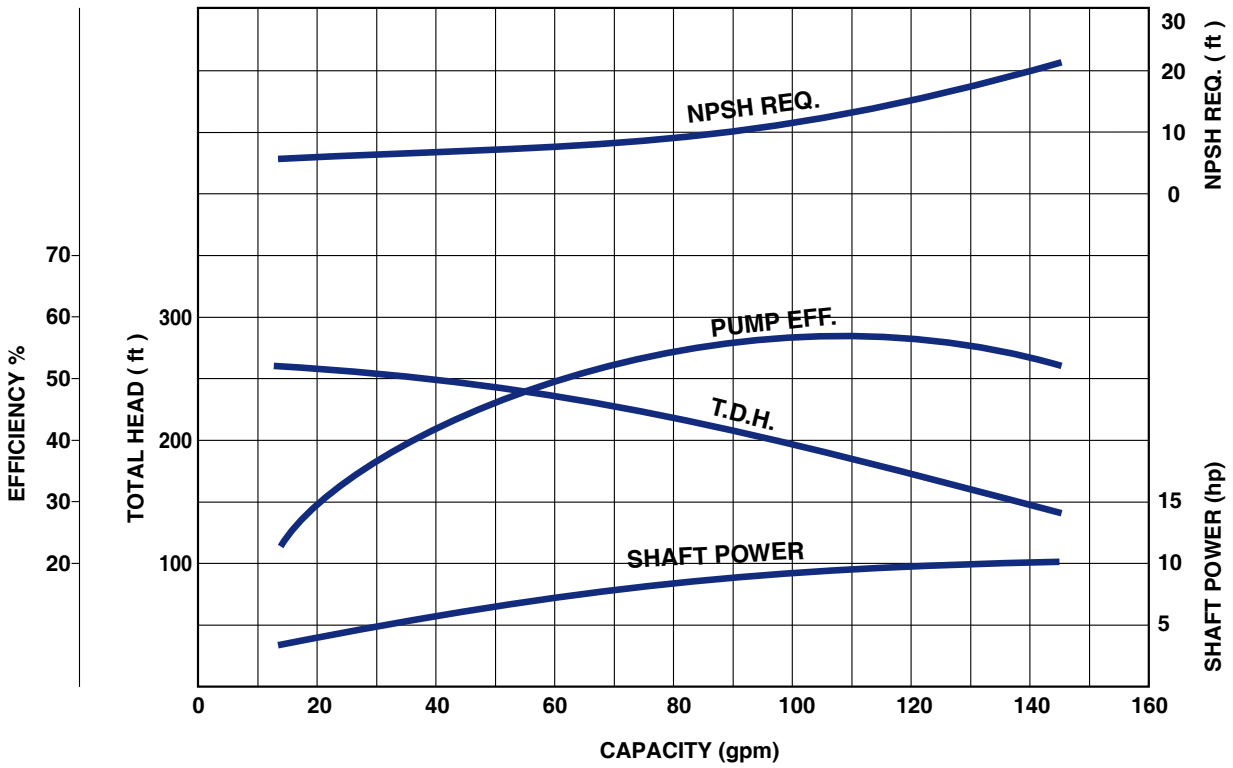

CSPEF100 100 - Puertos bridados - Motor TEFC

MODELO	HP	MOTOR	VOLT	FASE	AMP MAX.	SUC.	DES.	PESO
CSPEF100 100H36BTS-215JM	10	MVB 100H36T-215JM	230/460	3	23.2 / 11.6	2"	1 1/4"	165 lbs

CSPEF100 100 - Puertos bridados - Motor ODP

MODELO	HP	MOTOR	VOLT	FASE	AMP MAX.	SUC.	DES.	PESO
CSPEF100 100C16BOS-215JM	10	MVB 100C16O-215JM	230	1	46.0	2"	1 1/4"	182 lbs
CSPEF100 100H36BOS-213JM	10	MVB 100H36O-213JM	230/460	3	24.0 / 12.0	2"	1 1/4"	139 lbs

CSPEF100 100

BOMBA CENTRÍFUGA DE SUCCIÓN AXIAL

Dimensiones

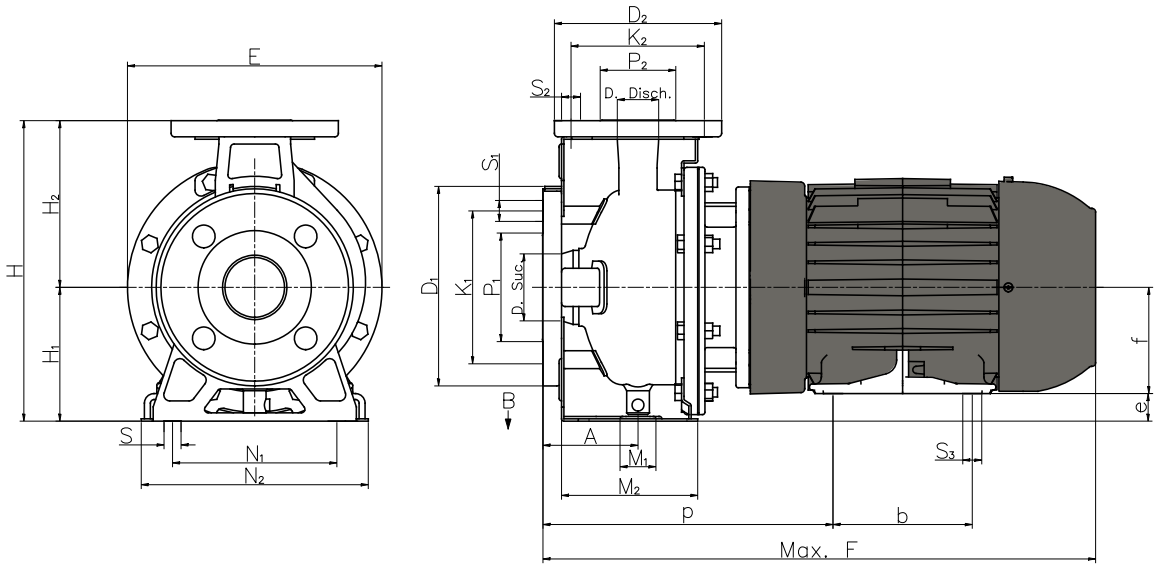

MODELO	SUCCIÓN					DESCARGA					BOMBA									
	D	P1	K1	D1	S1	D	P2	K2	D2	S2	A	E	H	H1	H2	M1	M2	N1	N2	S
CSPEF100 100	2	3 3/4	4 15/16	6 1/2	11/16	1 1/4	2 1/2	3 1/2	5 1/2	5/8	3 1/8	11 9/16	13 3/8	6 5/16	7 1/2	2 3/4	4 11/16	7 1/2	9 7/16	9/16

Todas las dimensiones son en pulgadas.

CSPEF150 50
BOMBA CENTRÍFUGA DE SUCCIÓN AXIAL

Curvas de rendimiento

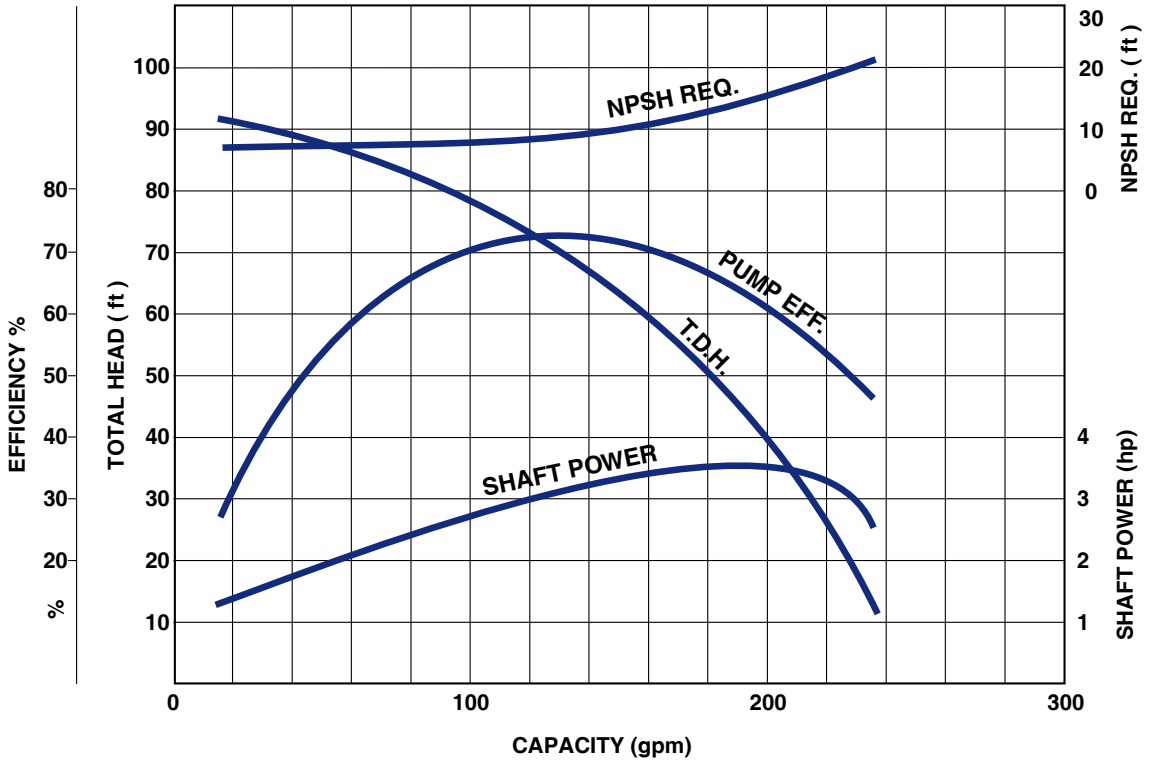

CSPEF150 50 - Puertos bridados - Motor TEFC

MODELO	HP	MOTOR	VOLT	FASE	AMP MAX.	SUC.	DES.	PESO
CSPEF150 50H36BTS-184JM	5	MVB 50H36T-184JM	230/460	3	11.6 / 5.8	2 1/2"	1 1/2"	99 lbs

CSPEF150 50 - Puertos bridados - Motor ODP

MODELO	HP	MOTOR	VOLT	FASE	AMP MAX.	SUC.	DES.	PESO
CSPEF150 50C16BOS-184JM	5	MVB 50C160-184JM	230	1	21.0	2 1/2"	1 1/2"	109 lbs
CSPEF150 50H36BOS-182JM	5	MVB 50H360-182JM	230/460	3	11.8 / 5.9	2 1/2"	1 1/2"	88 lbs

CSPEF150 50

BOMBA CENTRÍFUGA DE SUCCIÓN AXIAL

Dimensiones

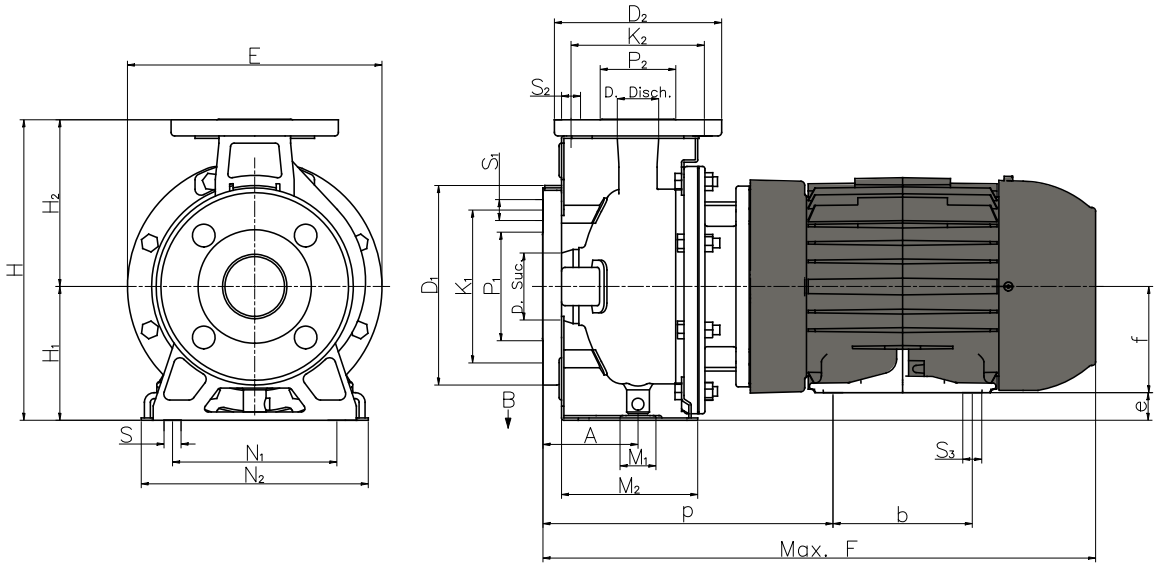

MODELO	SUCCIÓN					DESCARGA					BOMBA									
	D	P1	K1	D1	s1	D	P2	K2	D2	S2	A	E	H	H1	H2	M1	M2	N1	N2	S
CSPEF150 50	2 1/2	4 9/16	4 9/16	5 11/16	11/16	1 1/2	2 7/8	3 7/8	5 7/8	5/8	3 1/8	8 3/8	9 15/16	4 7/16	5 1/2	2 3/4	4 1/2	6 5/16	8 1/4	9/16

Todas las dimensiones son en pulgadas.

CSPEF150H 50
BOMBA CENTRÍFUGA DE SUCCIÓN AXIAL

Curvas de rendimiento

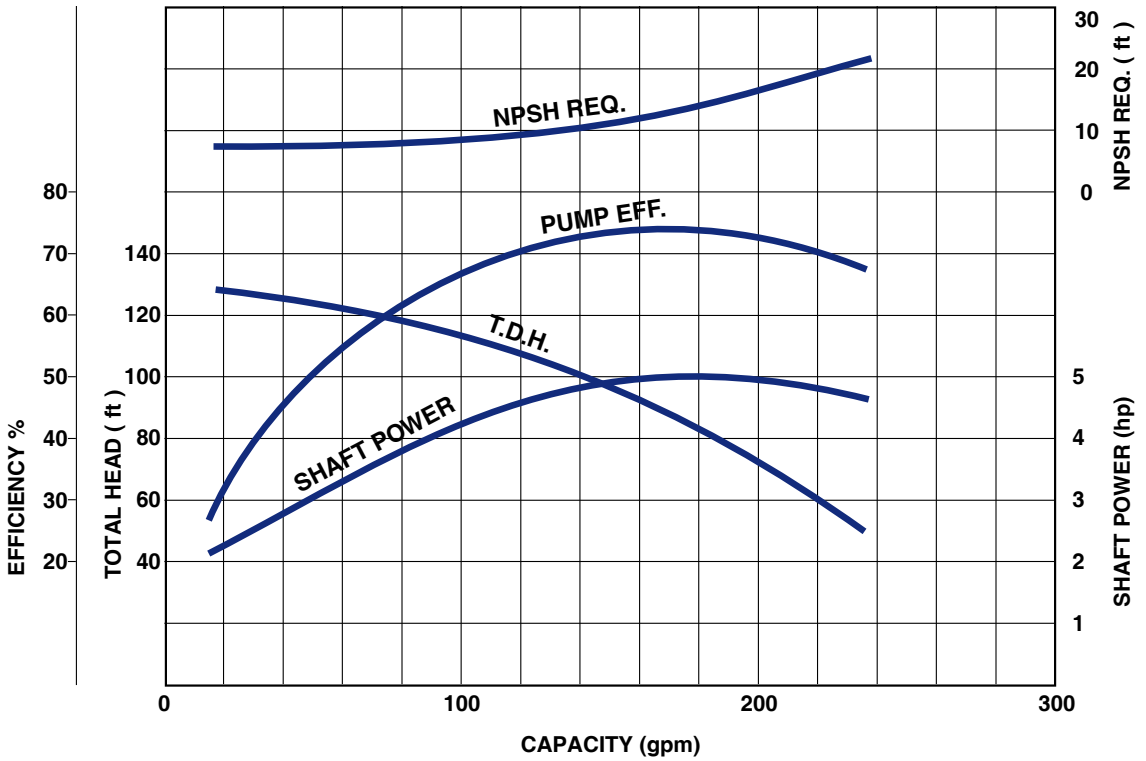

CSPEF150H 50 - Puertos bridados - Motor TEFC

MODELO	HP	MOTOR	VOLT	FASE	AMP MAX.	SUC.	DES.	PESO
CSPEF150H 50H36BTS-184JM	5	MVB 50H36T-184JM	230/460	3	11.6 / 5.8	2 1/2"	1 1/2"	99 lbs

CSPEF150H 50 - Puertos bridados - Motor ODP

MODELO	HP	MOTOR	VOLT	FASE	AMP MAX.	SUC.	DES.	PESO
CSPEF150H 50C16BOS-184JM	5	MVB 50C160-184JM	230	1	21.0	2 1/2"	1 1/2"	109 lbs
CSPEF150H 50H36BOS-182JM	5	MVB 50H360-182JM	230/460	3	11.8 / 5.9	2 1/2"	1 1/2"	88 lbs

CSPEF150H 50

BOMBA CENTRÍFUGA DE SUCCIÓN AXIAL

Dimensiones

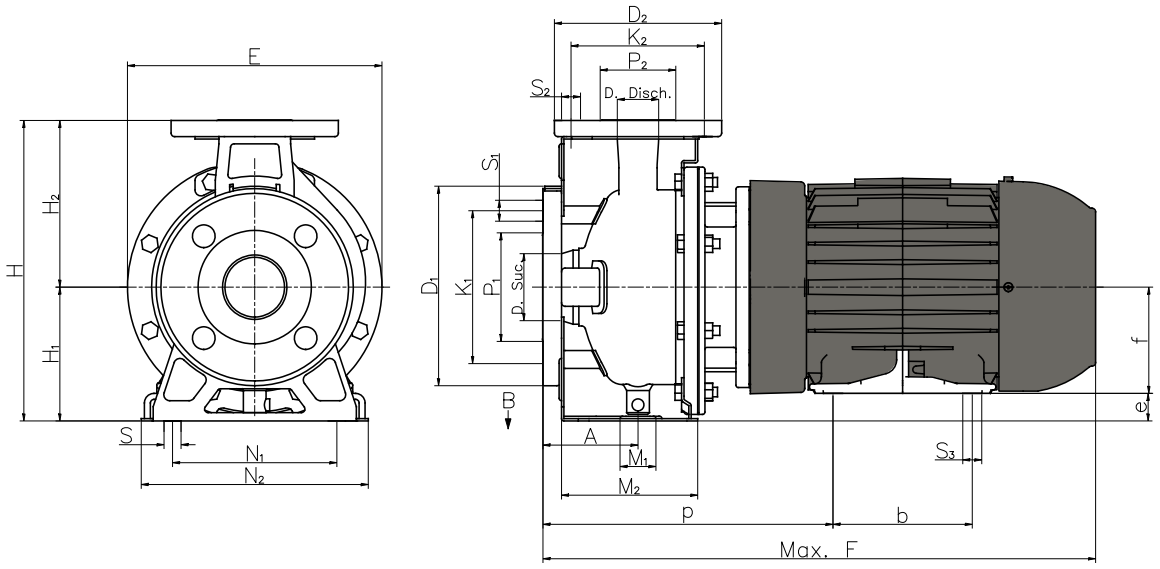

MODELO	SUCCIÓN					DESCARGA					BOMBA									
	D	P1	K1	D1	s1	DISCH	P2	K2	D2	S2	A	E	H	H1	H2	M1	M2	N1	N2	S
CSPEF150H 50	2 1/2	4 9/16	5 11/16	7 5/16	11/16	1 1/2	2 7/8	3 7/8	5 7/8	5/8	3 1/8	8 3/8	9 15/16	4 7/16	5 1/2	2 3/4	4 1/2	6 5/16	8 1/4	9/16

Todas las dimensiones son en pulgadas.

CSPEF150 75
BOMBA CENTRÍFUGA DE SUCCIÓN AXIAL

Curvas de rendimiento

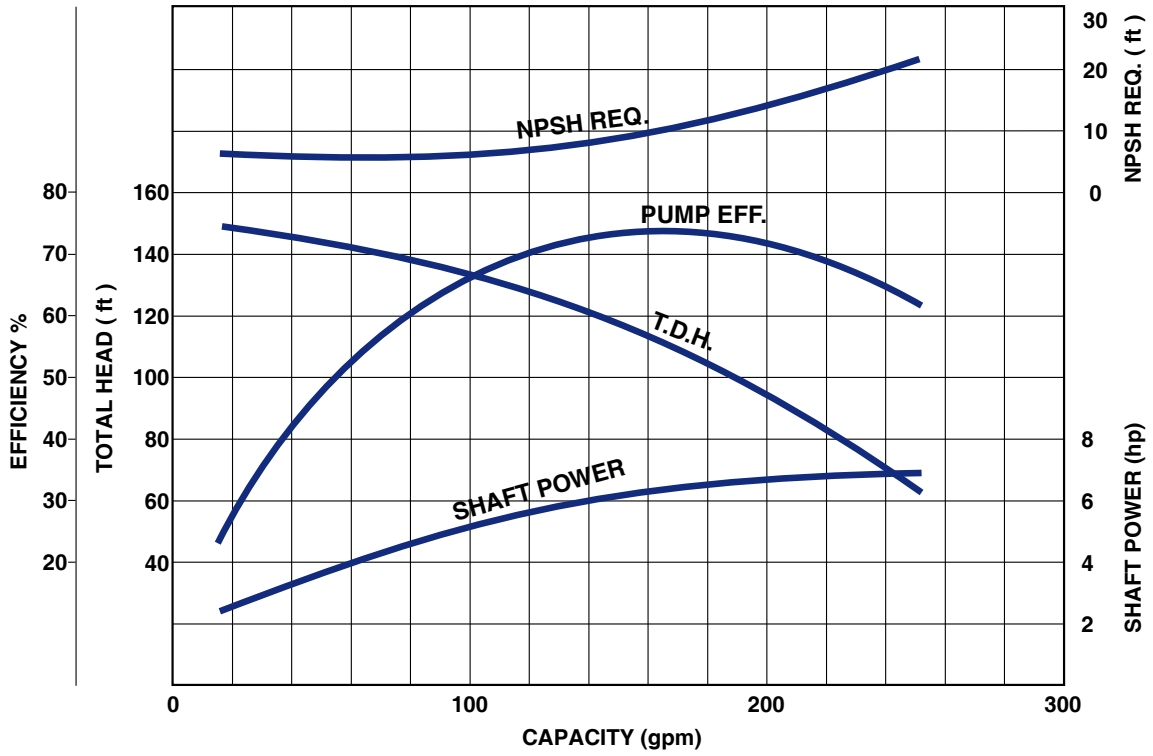

CSPEF150 75 - Puertos bridados - Motor TEFC

MODELO	HP	MOTOR	VOLT	FASE	AMP MAX.	SUC.	DES.	PESO
CSPEF150 75H36BTS-184JM	7.5	MVB 75H36T-184JM	230/460	3	16.8 / 8.4	2 1/2"	1 1/2"	133 lbs

CSPEF150 75 - Puertos bridados - Motor ODP

MODELO	HP	MOTOR	VOLT	FASE	AMP MAX.	SUC.	DES.	PESO
CSPEF150 75C16BOS-213JM	7.5	MVB 75C160-213JM	230	1	37.0	2 1/2"	1 1/2"	163 lbs
CSPEF150 75H36BOS-184JM	7.5	MVB 75H360-184JM	230/460	3	17.4 / 8.7	2 1/2"	1 1/2"	114 lbs

CSPEF150 75

BOMBA CENTRÍFUGA DE SUCCIÓN AXIAL

Dimensiones

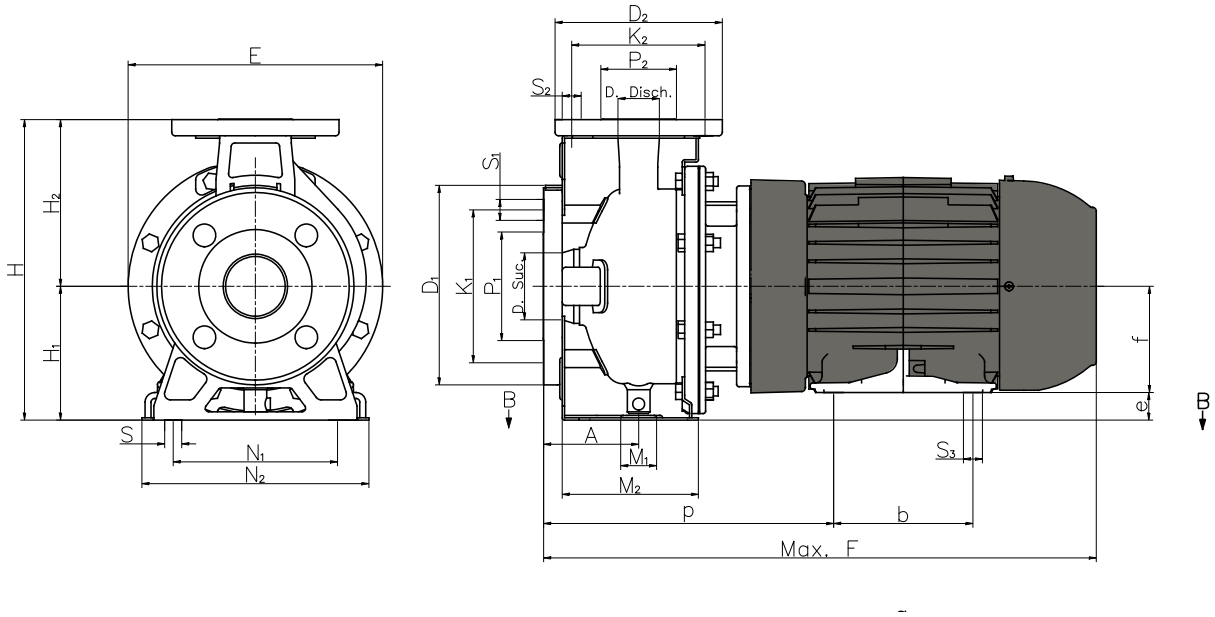

MODELO	SUCCIÓN					DESCARGA					BOMBA									
	D	P1	K1	D1	s1	D	P2	K2	D2	S2	A	E	H	H1	H2	M1	M2	N1	N2	S
CSPEF150 75	2 1/2	4 9/16	5 11/16	7 5/16	11/16	1 1/2	2 7/8	3 7/8	5 7/8	5/8	3 1/8	10	11 1/2	5 3/16	6 5/16	2 3/4	4 5/8	7 1/2	9 7/16	9/16

Todas las dimensiones son en pulgadas.

CSPEF150 100
BOMBA CENTRÍFUGA DE SUCCIÓN AXIAL

Curvas de rendimiento

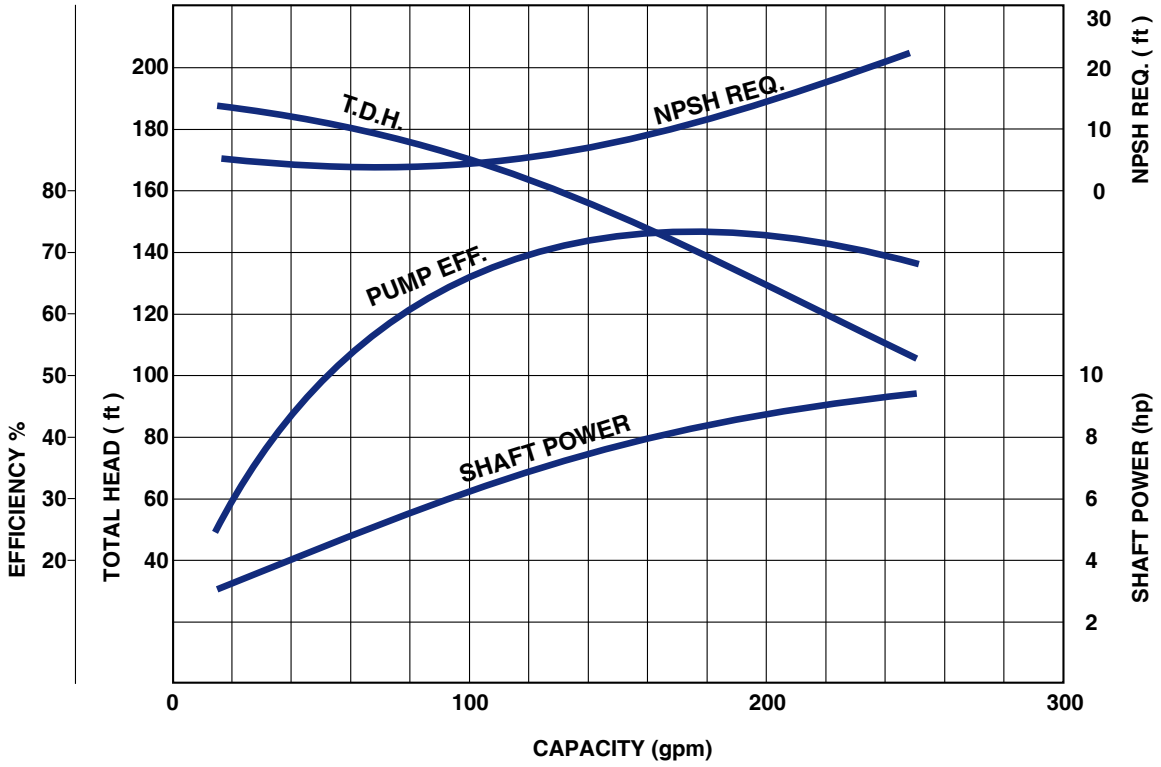

CSPEF150 100 - Puertos bridados - Motor TEFC

MODELO	HP	MOTOR	VOLT	FASE	AMP MAX.	SUC.	DES.	PESO
CSPEF150 100H36BTS-215JM	10	MVB 100H36T-215JM	230/460	3	23.2 / 11.6	2 1/2"	1 1/2"	133 lbs

CSPEF150 100 - Puertos bridados - Motor ODP

MODELO	HP	MOTOR	VOLT	FASE	AMP MAX.	SUC.	DES.	PESO
CSPEF150 100C16BOS-215JM	10	MVB 100C160-215JM	230	1	46.0	2 1/2"	1 1/2"	182 lbs
CSPEF150 100H36BOS-213JM	10	MVB 100H360-213JM	230/460	3	24.0 / 12.0	2 1/2"	1 1/2"	139 lbs

CSPEF150 100

BOMBA CENTRÍFUGA DE SUCCIÓN AXIAL

Dimensiones

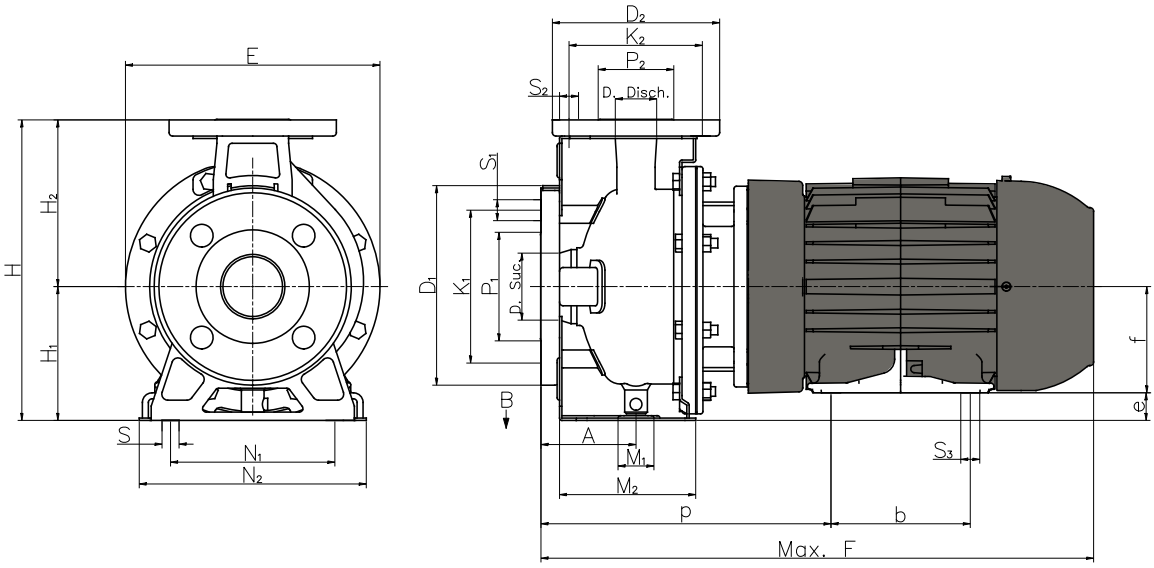

MODELO	SUCCIÓN					DESCARGA					BOMBA									
	D	P1	K1	D1	s1	D	P2	K2	D2	S2	A	E	H	H1	H2	M1	M2	N1	N2	S
CSPEF150 100	2 1/2	4 9/16	5 11/16	7 5/16	1 1/16	1 1/2	2 7/8	3 7/8	5 7/8	5/8	3 1/8	10	11 1/2	5 3/16	6 5/16	2 3/4	4 5/8	7 1/2	9 7/16	9/16

Todas las dimensiones son en pulgadas.

CSPEF150 150
BOMBA CENTRÍFUGA DE SUCCIÓN AXIAL

Curvas de rendimiento

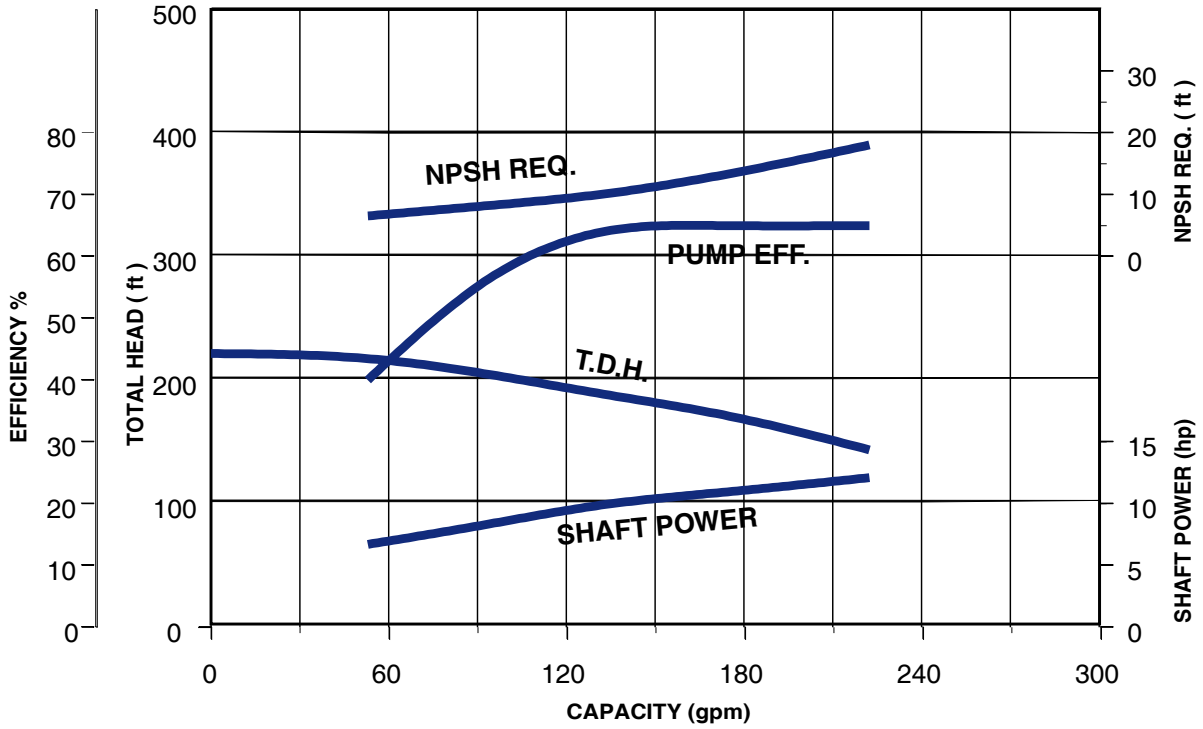

CSPEF150 150 - Puertos bridados - Motor TEFC

MODELO	HP	MOTOR	VOLT	FASE	AMP MAX.	SUC.	DES.	PESO
CSPEF150 150H36BTS-215JM	15	MVB 150H36T-215JM	230/460	3	34.0 / 17.0	2 1/2"	1 1/2"	178 lbs

CSPEF150 150 - Puertos bridados - Motor ODP

MODELO	HP	MOTOR	VOLT	FASE	AMP MAX.	SUC.	DES.	PESO
CSPEF150 150H36BOS-215JM	15	MVB 150H360-215JM	230/460	3	35.4 / 17.7	2 1/2"	1 1/2"	153 lbs

CSPEF150 150

BOMBA CENTRÍFUGA DE SUCCIÓN AXIAL

Dimensiones

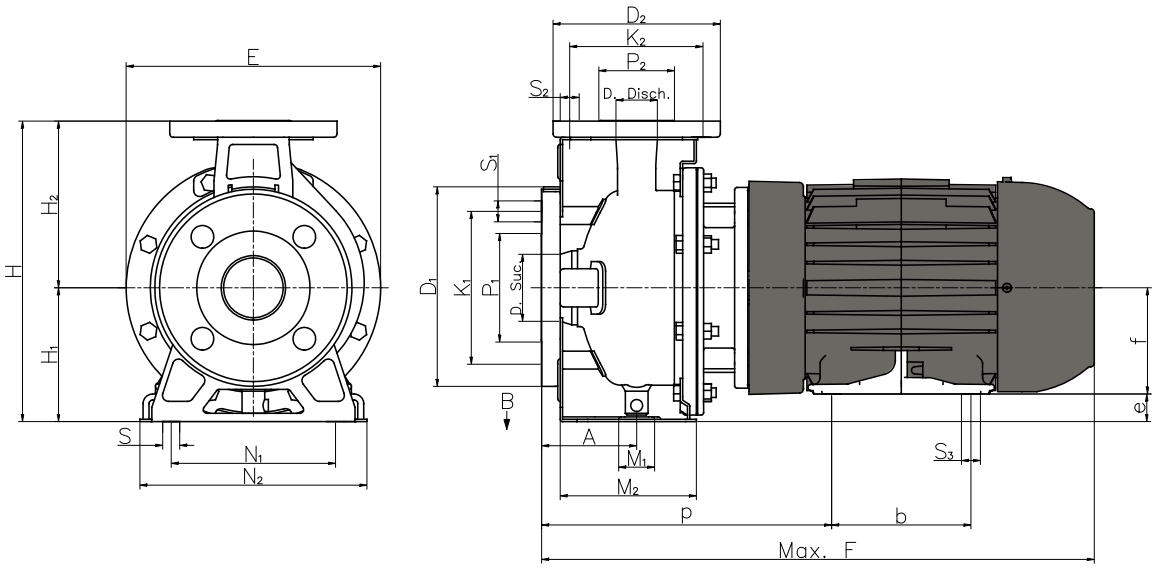

MODELO	SUCCIÓN					DESCARGA					BOMBA									
	D	P1	K1	D1	s1	D	P2	K2	D2	S2	A	E	H	H1	H2	M1	M2	N1	N2	S
CSPEF150 150	2 1/2	4 9/16	5 11/16	7 5/16	11/16	1 1/2	2 7/8	3 7/8	5 7/8	5/8	3 15/16	11 9/16	13 3/8	6 5/16	7 1/2	2 3/4	4 1/2	8 3/8	10 7/16	9/16

Todas las dimensiones son en pulgadas.

CSPEF150H 150
BOMBA CENTRÍFUGA DE SUCCIÓN AXIAL

Curvas de rendimiento

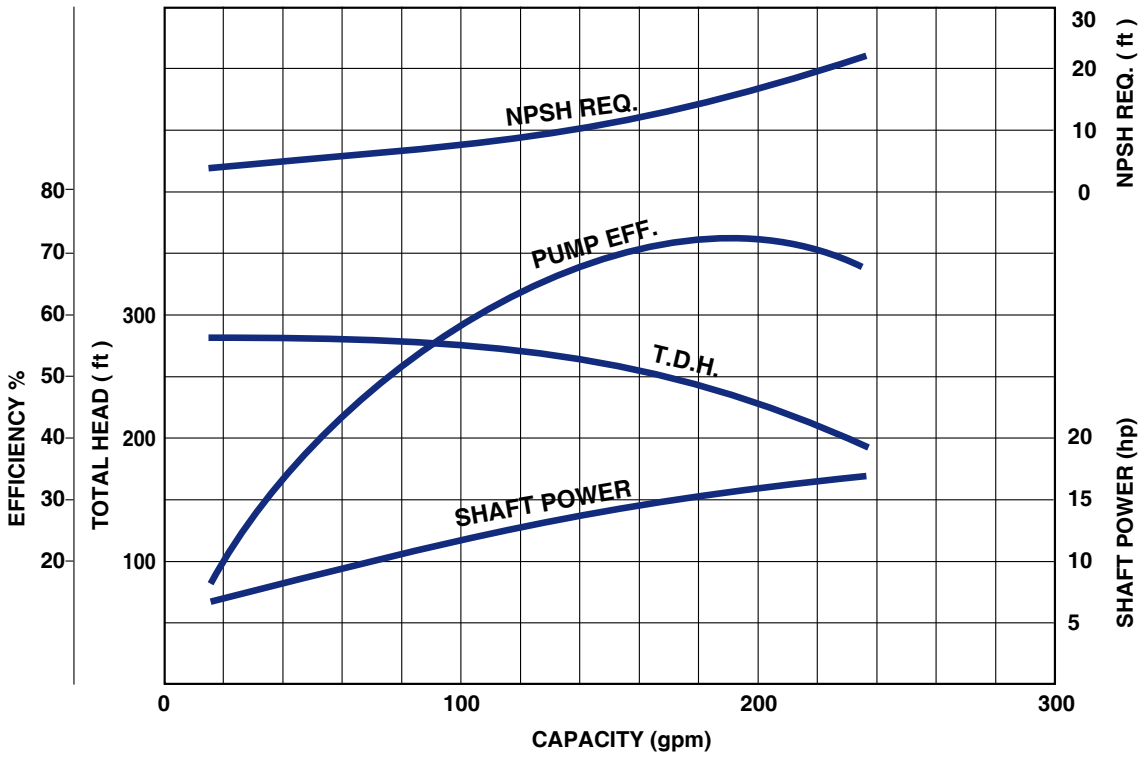

CSPEF150H 150 - Puertos bridados - Motor TEFC

MODELO	HP	MOTOR	VOLT	FASE	AMP MAX.	SUC.	DES.	PESO
CSPEF150H 150H36BTS-215JM	15	MVB 150H36T-215JM	230/460	3	34.0 / 17.0	2 1/2"	1 1/2"	178 lbs

CSPEF150H 150 - Puertos bridados - Motor ODP

MODELO	HP	MOTOR	VOLT	FASE	AMP MAX.	SUC.	DES.	PESO
CSPEF150H 150H36BOS-215JM	15	MVB 150H36O-215JM	230/460	3	35.4 / 17.7	2 1/2"	1 1/2"	153 lbs

CSPEF150H 150

BOMBA CENTRÍFUGA DE SUCCIÓN AXIAL

Dimensiones

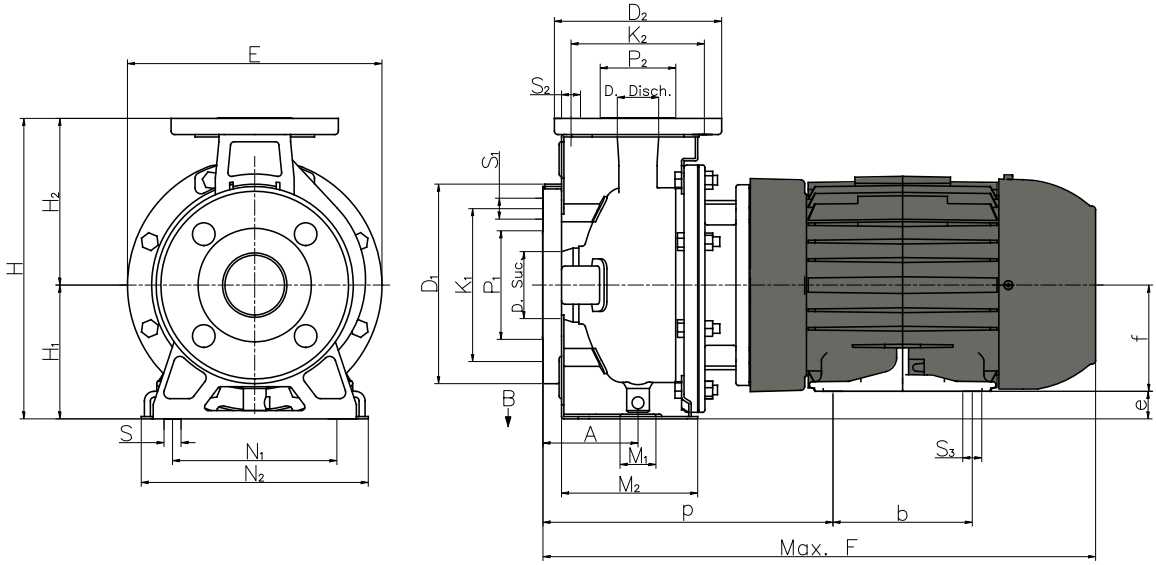

MODELO	SUCCIÓN					DESCARGA					BOMBA									
	D	P1	K1	D1	s1	D	P2	K2	D2	S2	A	E	H	H1	H2	M1	M2	N1	N2	S
CSPEF150H 150	2 1/2	4 9/16	5 11/16	7 5/16	11/16	1 1/2	2 7/8	3 7/8	5 7/8	5/8	3 15/16	11 9/16	13 3/8	6 5/16	7 1/2	2 3/4	4 1/2	8 3/8	10 7/16	9/16

Todas las dimensiones son en pulgadas.

CSPEF250 75
BOMBA CENTRÍFUGA DE SUCCIÓN AXIAL

Curvas de rendimiento

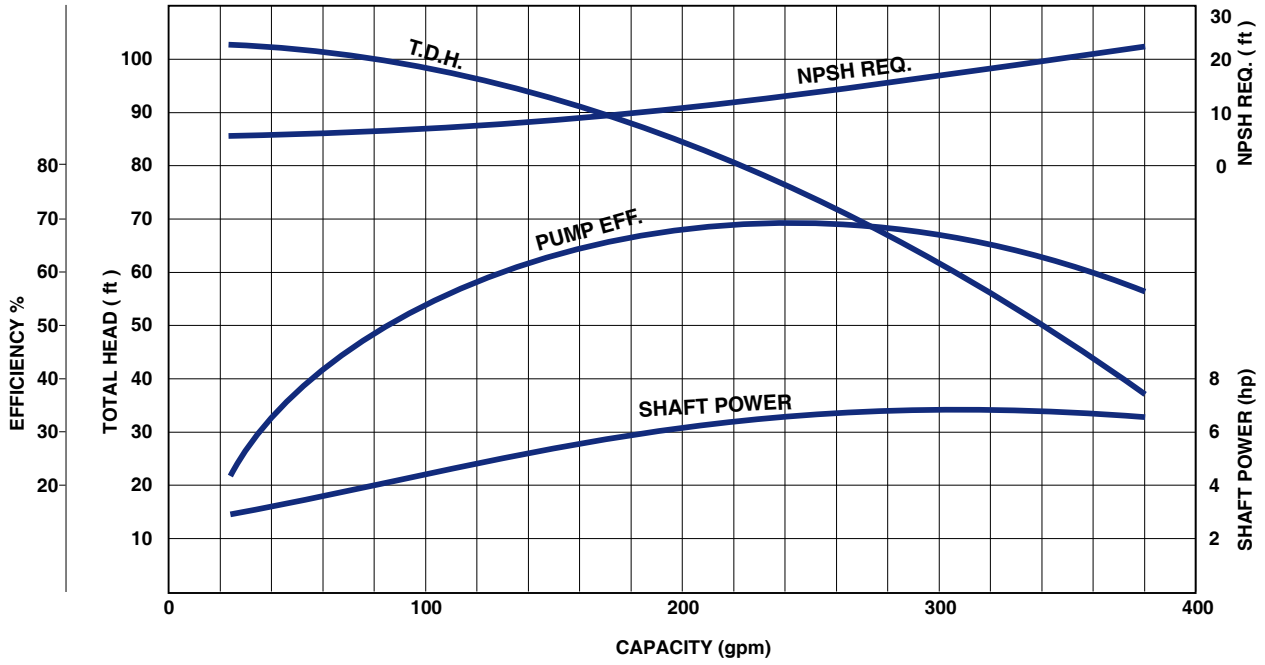

CSPEF250 75 - Puertos bridados - Motor TEFC

MODELO	HP	MOTOR	VOLT	FASE	AMP MAX.	SUC.	DES.	PESO
CSPEF250 75H36BTS-184JM	7.5	MVB 75H36T-184JM	230/460	3	16.8 / 8.4	2 1/2"	2"	133 lbs

CSPEF250 75 - Puertos bridados - Motor ODP

MODELO	HP	MOTOR	VOLT	FASE	AMP MAX.	SUC.	DES.	PESO
CSPEF250 75C16BOS-213JM	7.5	MVB 75C160-213JM	230	1	37.0	2 1/2"	2"	163 lbs
CSPEF250 75H36BOS-184JM	7.5	MVB 75H360-184JM	230/460	3	17.4 / 8.7	2 1/2"	2"	104 lbs

CSPEF250 75

BOMBA CENTRÍFUGA DE SUCCIÓN AXIAL

Dimensiones

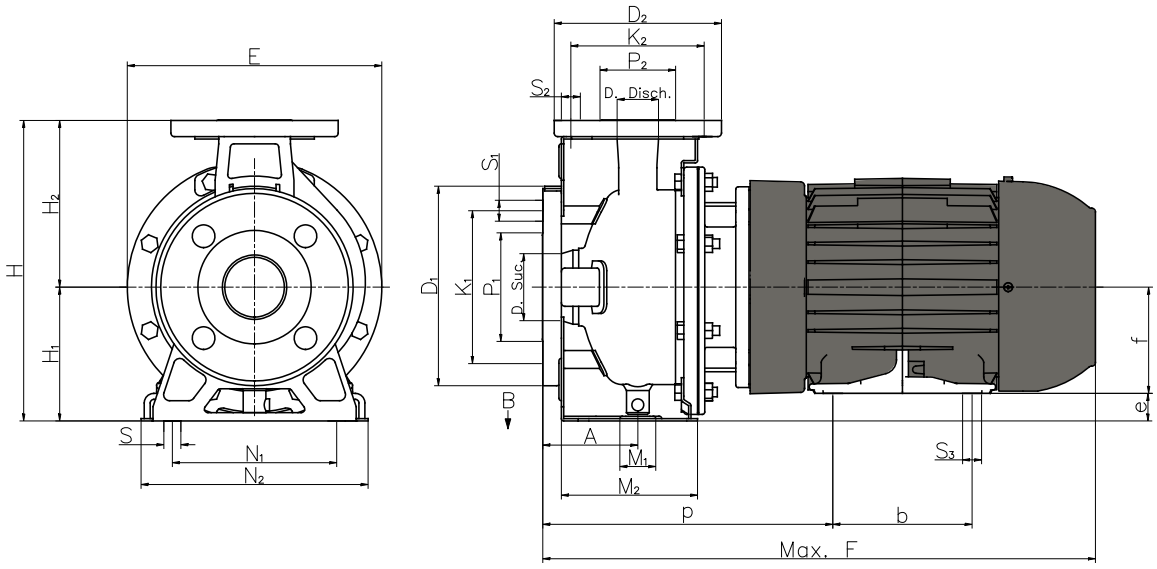

MODELO	SUCCIÓN					DESCARGA					BOMBA									
	D	P1	K1	D1	s1	D	P2	K2	D2	S2	A	E	H	H1	H2	M1	M2	N1	N2	S
CSPEF250 75	2 1/2	4 9/16	5 11/16	7 5/16	11/16	2	3 3/4	4 15/16	6 1/2	11/16	3 15/16	10	11 1/2	5 3/16	6 5/16	2 3/4	4 1/2	7 1/2	9 7/16	9/16

Todas las dimensiones son en pulgadas.

CSPEF250 100

BOMBA CENTRÍFUGA DE SUCCIÓN AXIAL

Curvas de rendimiento

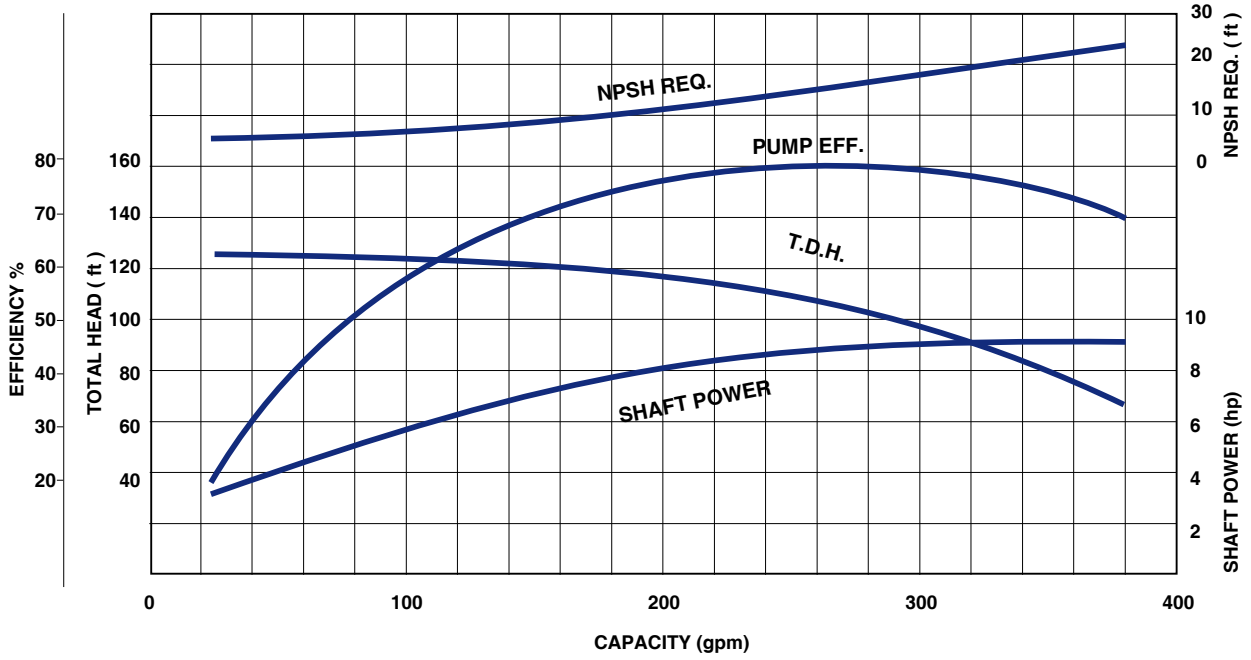

CSPEF250 100 - Puertos bridados - Motor TEFC

MODELO	HP	MOTOR	VOLT	FASE	AMP MAX.	SUC.	DES.	PESO
CSPEF250 100H36BTS-215JM	10	MVB 100H36T-215JM	230/460	3	23.2 / 11.6	2 1/2"	2"	145 lbs

CSPEF250 100 - Puertos bridados - Motor ODP

MODELO	HP	MOTOR	VOLT	FASE	AMP MAX.	SUC.	DES.	PESO
CSPEF250 100C16BOS-215JM	10	MVB 100C16O-215JM	230	1	46.0	2 1/2"	2"	182 lbs
CSPEF250 100H36BOS-213JM	10	MVB 100H36O-213JM	230/460	3	24.0 / 12.0	2 1/2"	2"	139 lbs

CSPEF250 100

BOMBA CENTRÍFUGA DE SUCCIÓN AXIAL

Dimensiones

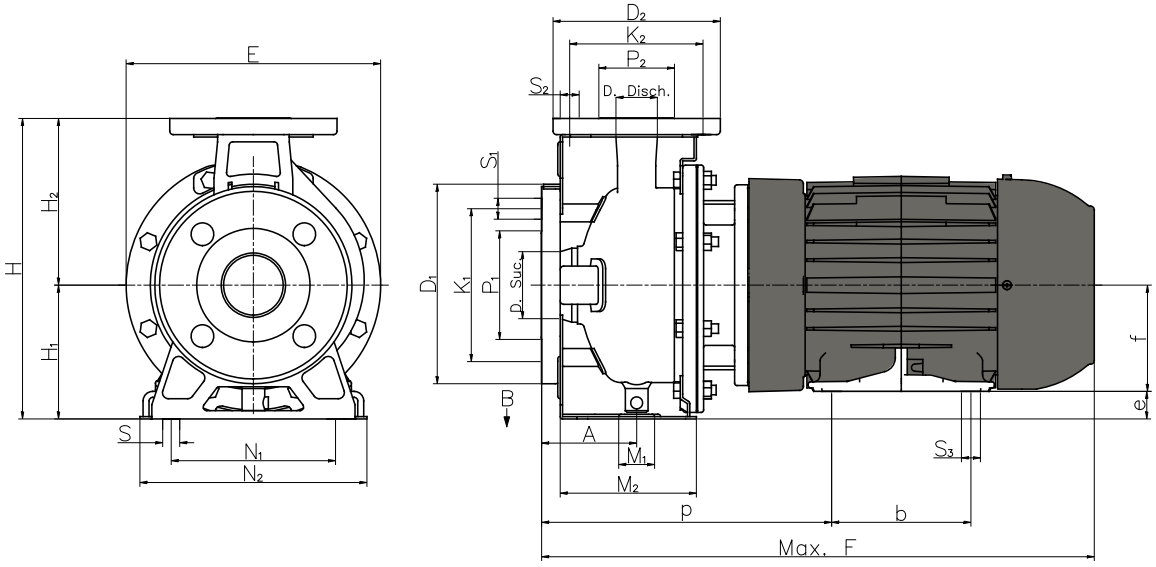

MODELO	SUCCIÓN					DESCARGA					BOMBA									
	D	P1	K1	D1	s1	D	P2	K2	D2	S2	A	E	H	H1	H2	M1	M2	N1	N2	S
CSPEF250 100	2 1/2	4 9/16	5 11/16	7 5/16	11/16	2	3 3/4	4 15/16	6 1/2	11/16	3 15/16	10	11 1/2	5 3/16	6 5/16	2 3/4	4 1/2	7 1/2	9 7/16	9/16

Todas las dimensiones son en pulgadas.

CSPEF250H 100
BOMBA CENTRÍFUGA DE SUCCIÓN AXIAL

Curvas de rendimiento

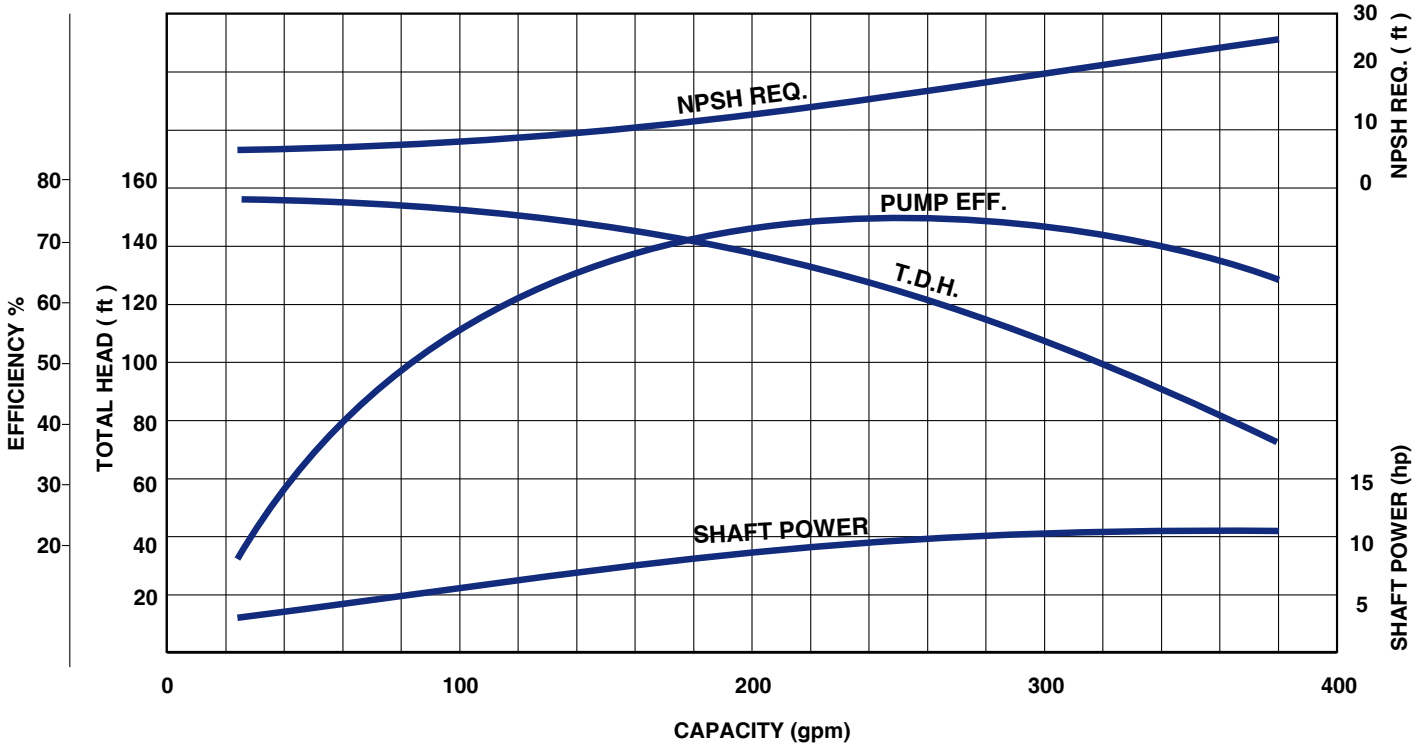

CSPEF250 100 - Puertos bridados - Motor TEFC

MODELO	HP	MOTOR	VOLT	FASE	AMP MAX.	SUC.	DES.	PESO
CSPEF250H 100H36BTS-215JM	10	MVB 100H36T-215JM	230/460	3	23.2 / 11.6	2 1/2"	2"	165 lbs

CSPEF250 100 - Puertos bridados - Motor ODP

MODELO	HP	MOTOR	VOLT	FASE	AMP MAX.	SUC.	DES.	PESO
CSPEF250H 100C16BOS-215JM	10	MVB 100C16O-215JM	230	1	46.0	2 1/2"	2"	182 lbs
CSPEF250H 100H36BOS-213JM	10	MVB 100H36O-213JM	230/460	3	24.0 / 12.0	2 1/2"	2"	139 lbs

CSPEF250H 100

BOMBA CENTRÍFUGA DE SUCCIÓN AXIAL

Dimensiones

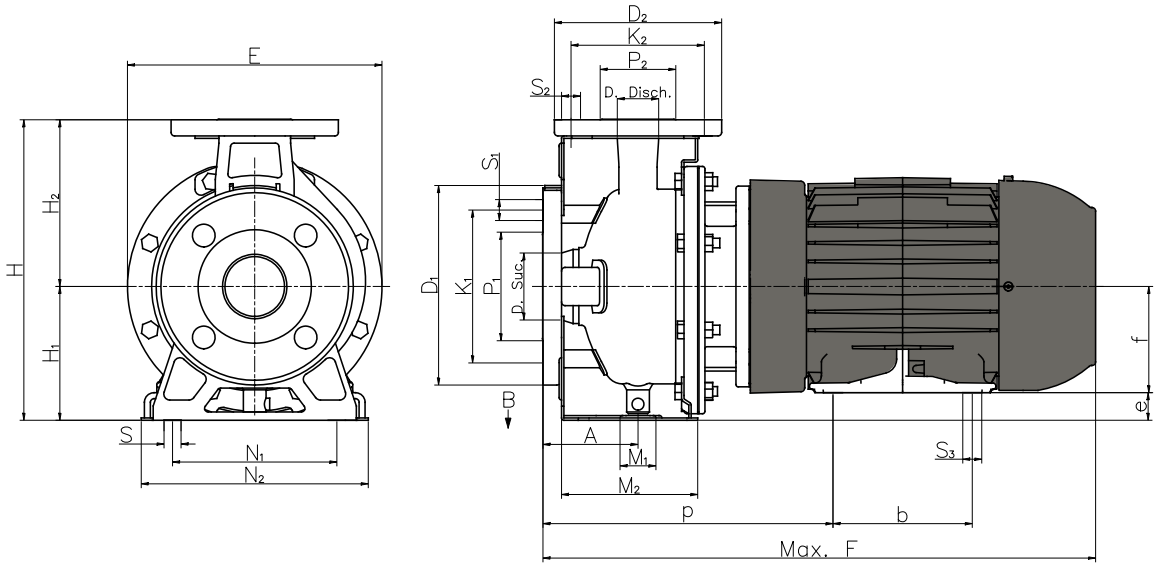

MODELO	SUCCIÓN					DESCARGA					BOMBA									
	D	P1	K1	D1	s1	D	P2	K2	D2	S2	A	E	H	H1	H2	M1	M2	N1	N2	S
CSPEF250 100	2 1/2	4 9/16	5 11/16	7 5/16	11/16	2	3 3/4	4 15/16	6 1/2	1 1/16	3 15/16	11 11/16	13 3/8	6 5/16	7 1/2	2 3/4	4 1/2	8 3/8	10 7/16	9/16

Todas las dimensiones son en pulgadas.

CSPEF250 150
BOMBA CENTRÍFUGA DE SUCCIÓN AXIAL

Curvas de rendimiento

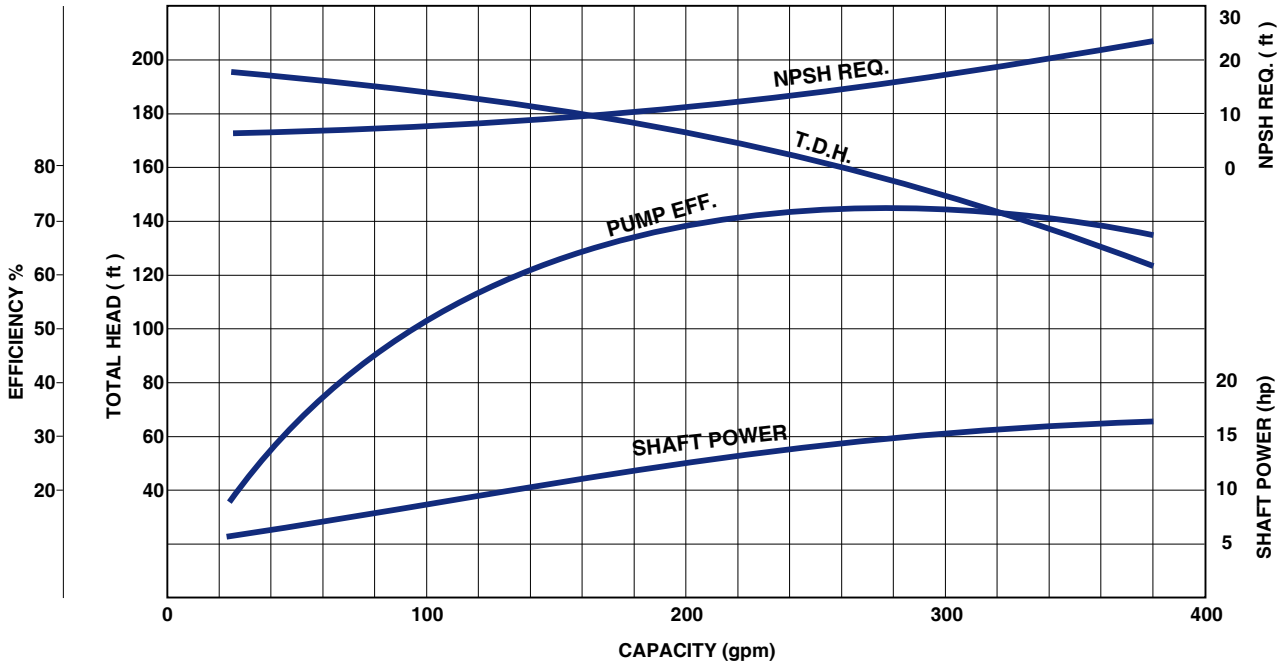

CSPEF250 150 - Puertos bridados - Motor TEFC

MODELO	HP	MOTOR	VOLT	FASE	AMP MAX.	SUC.	DES.	PESO
CSPEF250 150H36BTS-215JM	15	MVB 150H36T-215JM	230/460	3	34.0 / 17.0	2 1/2"	2"	178 lbs

CSPEF250 150 - Puertos bridados - Motor ODP

MODELO	HP	MOTOR	VOLT	FASE	AMP MAX.	SUC.	DES.	PESO
CSPEF150B 150H36BOS-215JM	15	MVB 150H36O-215JM	230/460	3	35.4 / 17.7	2 1/2"	1 1/2"	153 lbs

CSPEF250 150

BOMBA CENTRÍFUGA DE SUCCIÓN AXIAL

Dimensiones

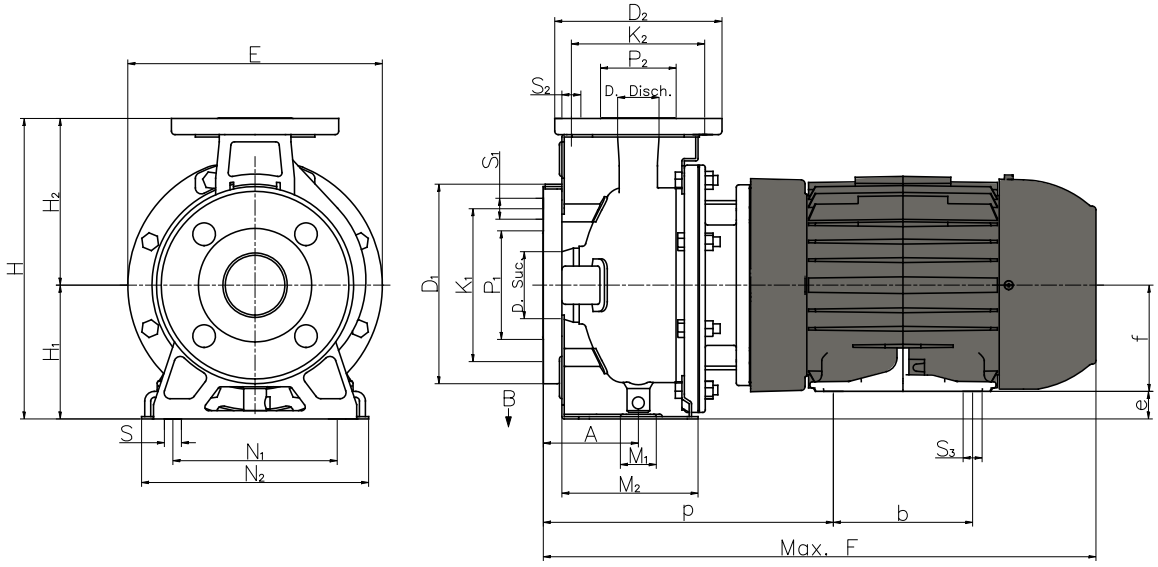

MODEL	SUCCIÓN					DESCARGA					BOMBA									
	D	P1	K1	D1	s1	D	P2	K2	D2	S2	A	E	H	H1	H2	M1	M2	N1	N2	S
CSPEF250 150	2 1/2	4 9/16	5 11/16	7 5/16	11/16	2	3 3/4	4 15/16	6 1/2	11/16	3 15/16	11 11/16	13 3/8	6 5/16	7 1/2	2 3/4	4 1/2	8 3/8	10 7/16	9/16

Todas las dimensiones son en pulgadas.

CSPEF400 75

BOMBA CENTRÍFUGA DE SUCCIÓN AXIAL

Curvas de rendimiento

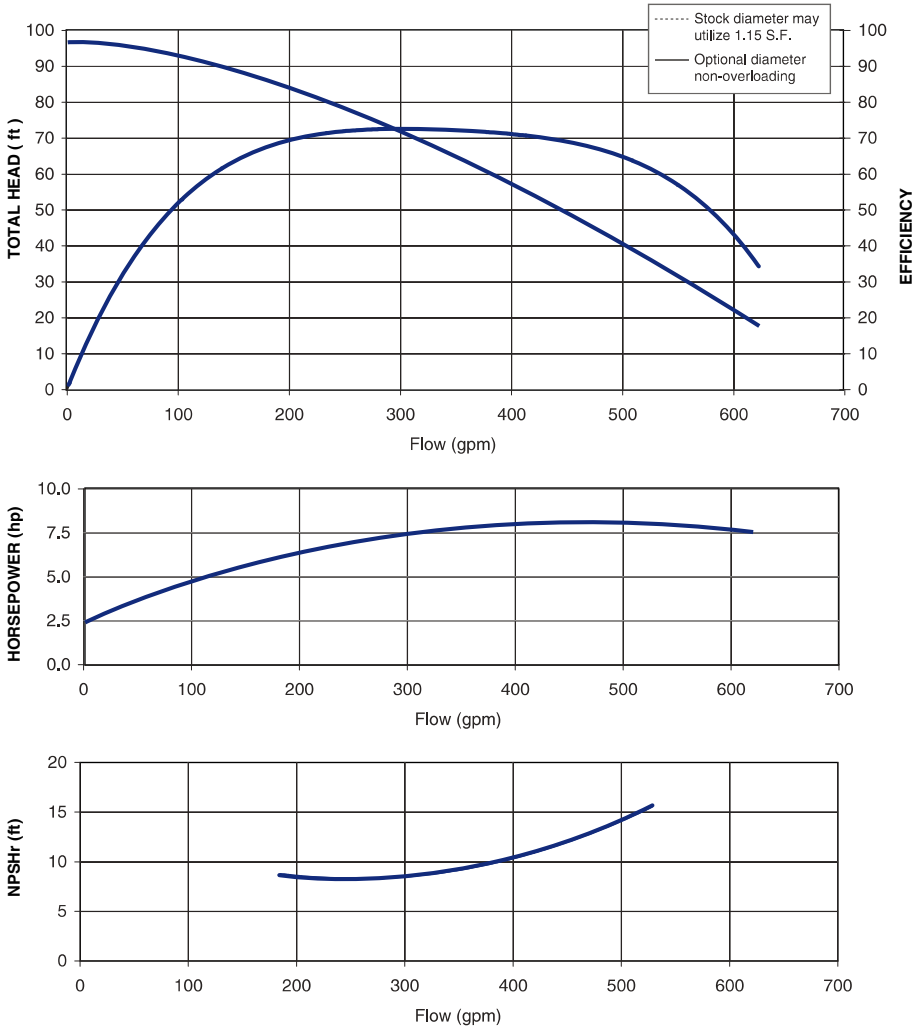

CSPEF400 75 - Puertos bridados - Motor TEFC

MODELO	HP	MOTOR	VOLT	FASE	AMP MAX.	SUC.	DES.	PESO
CSPEF400 75H36BTS-184JM	7.5	MVB 75H36T-184JM	230/460	3	16.8 / 8.4	3"	2 1/2"	131 lbs

CSPEF400 75 - Puertos bridados - Motor ODP

MODELO	HP	MOTOR	VOLT	FASE	AMP MAX.	SUC.	DES.	PESO
CSPEF400 75C16BOS-213JM	7.5	MVB 75C160-213JM	230	1	37.0	3"	2 1/2"	NP
CSPEF400 75H36BOS-184JM	7.5	MVB 75H360-184JM	230/460	3	17.4 / 8.7	3"	2 1/2"	112 lbs

CSPEF400 75
BOMBA CENTRÍFUGA DE SUCCIÓN AXIAL

Dimensiones

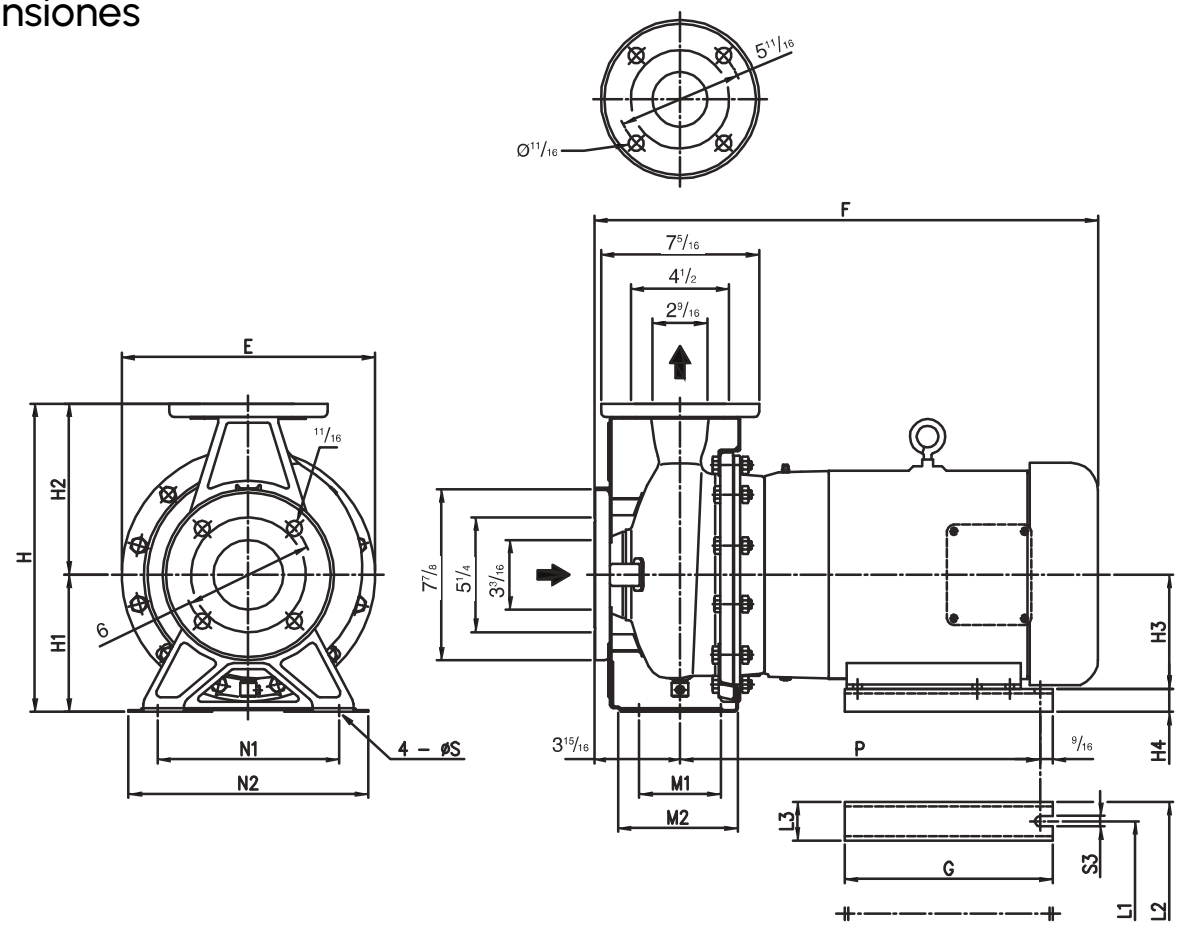

MODELO	DIMENSIONES																	
	E	F	G	H	H1	H2	H3	H4	L1	L2	L3	M1	M2	N1	N2	P	S	S3
CSPEF400 75	10	23 3/16	9 9/16	13 3/8	6 15/16	7 1/16	5 1/4	1 1/16	8 1/2	10 1/4	1 3/4	3 3/4	5 1/2	8 3/8	11	16 9/16	9/16	1/2

Todas las dimensiones son en pulgadas.

CSPEF400 100
BOMBA CENTRÍFUGA DE SUCCIÓN AXIAL

Curvas de rendimiento

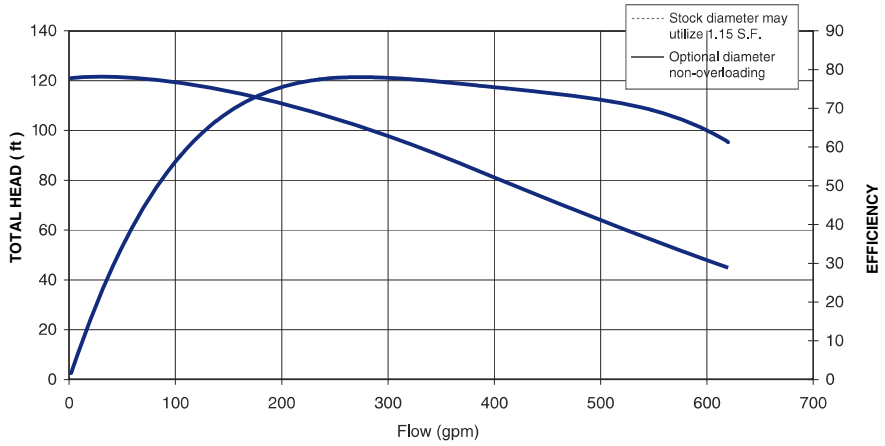

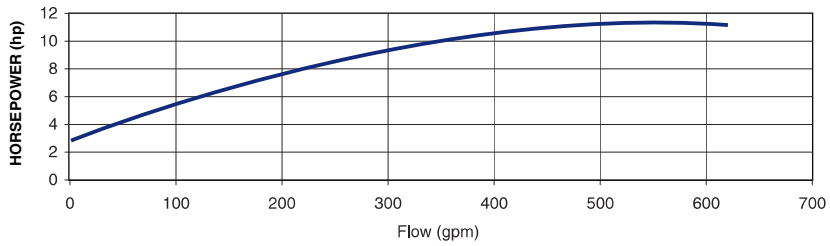

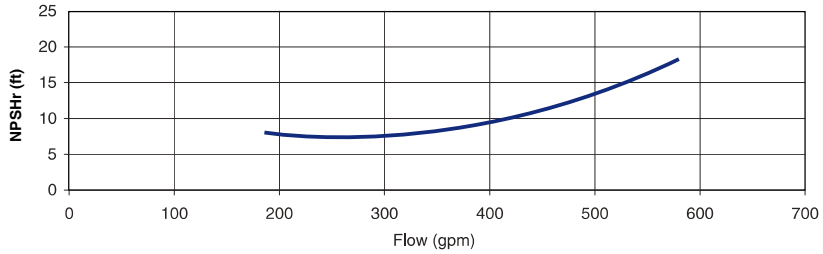

CSPEF400 100 - Puertos bridados - Motor TEFC

MODELO	HP	MOTOR	VOLT	FASE	AMP MAX.	SUC.	DES.	PESO
CSPEF400 100H36BTS-215JM	10	MVB 100H36T-215JM	230/460	3	23.2 / 11.6	3"	2 1/2"	171 lbs

CSPEF400 100 - Puertos bridados - Motor ODP

MODELO	HP	MOTOR	VOLT	FASE	AMP MAX.	SUC.	DES.	PESO
CSPEF400 100C16BOS-215JM	10	MVB 100C16O-215JM	230	1	46.0	3"	2 1/2"	NP
CSPEF400 100H36BOS-213JM	10	MVB 100H36O-213JM	230/460	3	24.0 / 12.0	3"	2 1/2"	136 lbs

CSPEF400 100

BOMBA CENTRÍFUGA DE SUCCIÓN AXIAL

Dimensiones

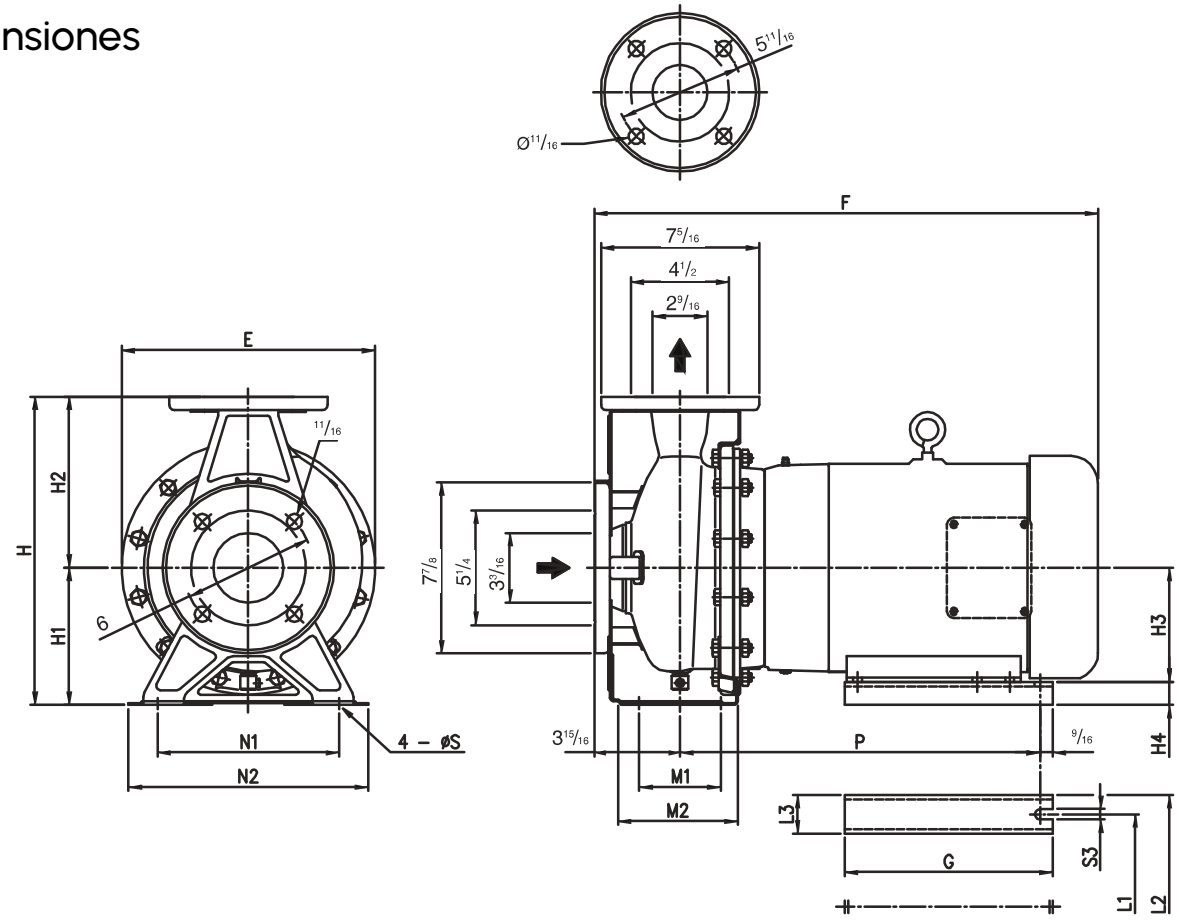

MODELO	DIMENSIONES																	
	E	F	G	H	H1	H2	H3	H4	L1	L2	L3	M1	M2	N1	N2	P	S	S3
CSPEF400 100	10	23 3/16	9 9/16	13 3/8	6 15/16	7 1/16	5 1/4	1 1/16	8 1/2	10 1/4	1 3/4	3 3/4	5 1/2	8 3/8	11	16 9/16	9/16	1/2

Todas las dimensiones son en pulgadas.

CSPEF400H 100
BOMBA CENTRÍFUGA DE SUCCIÓN AXIAL

Curvas de rendimiento

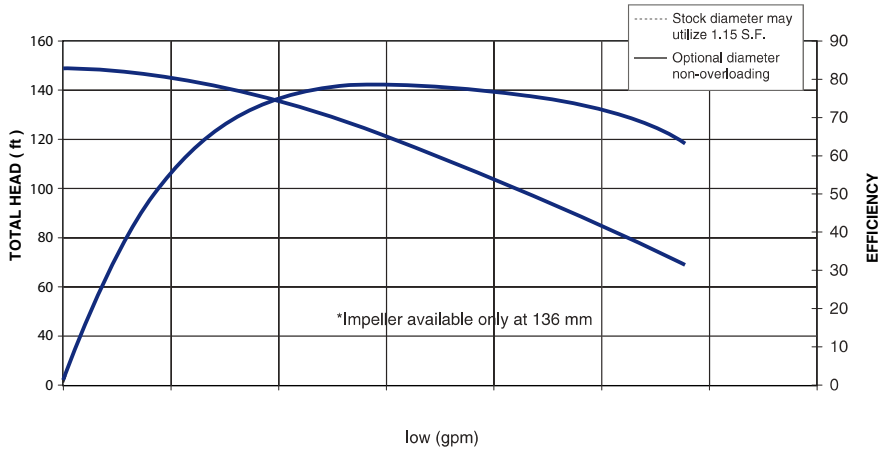

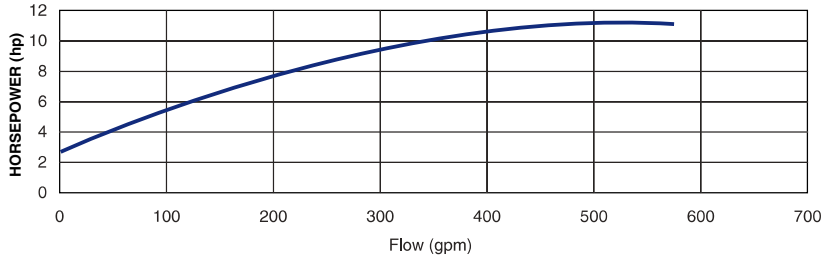

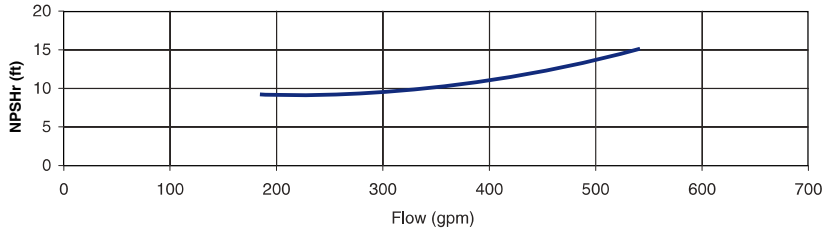

CSPEF400H 100 - Puertos bridados - Motor TEFC

MODELO	HP	MOTOR	VOLT	FASE	AMP MAX.	SUC.	DES.	PESO
CSPEF400H 100H36BTS-215JM	10	MVB 100H36T-215JM	230/460	3	23.2 / 11.6	3"	2 1/2"	181 lbs

CSPEF400H 100 - Puertos bridados - Motor ODP

MODELO	HP	MOTOR	VOLT	FASE	AMP MAX.	SUC.	DES.	PESO
CSPEF400H 100C16BOS-215JM	10	MVB 100C16O-215JM	230	1	46.0	3"	2 1/2"	NP
CSPEF400H 100H36BOS-213JM	10	MVB 100H36O-213JM	230/460	3	24.0 / 12.0	3"	2 1/2"	146 lbs

CSPEF400H 100

BOMBA CENTRÍFUGA DE SUCCIÓN AXIAL

Dimensiones

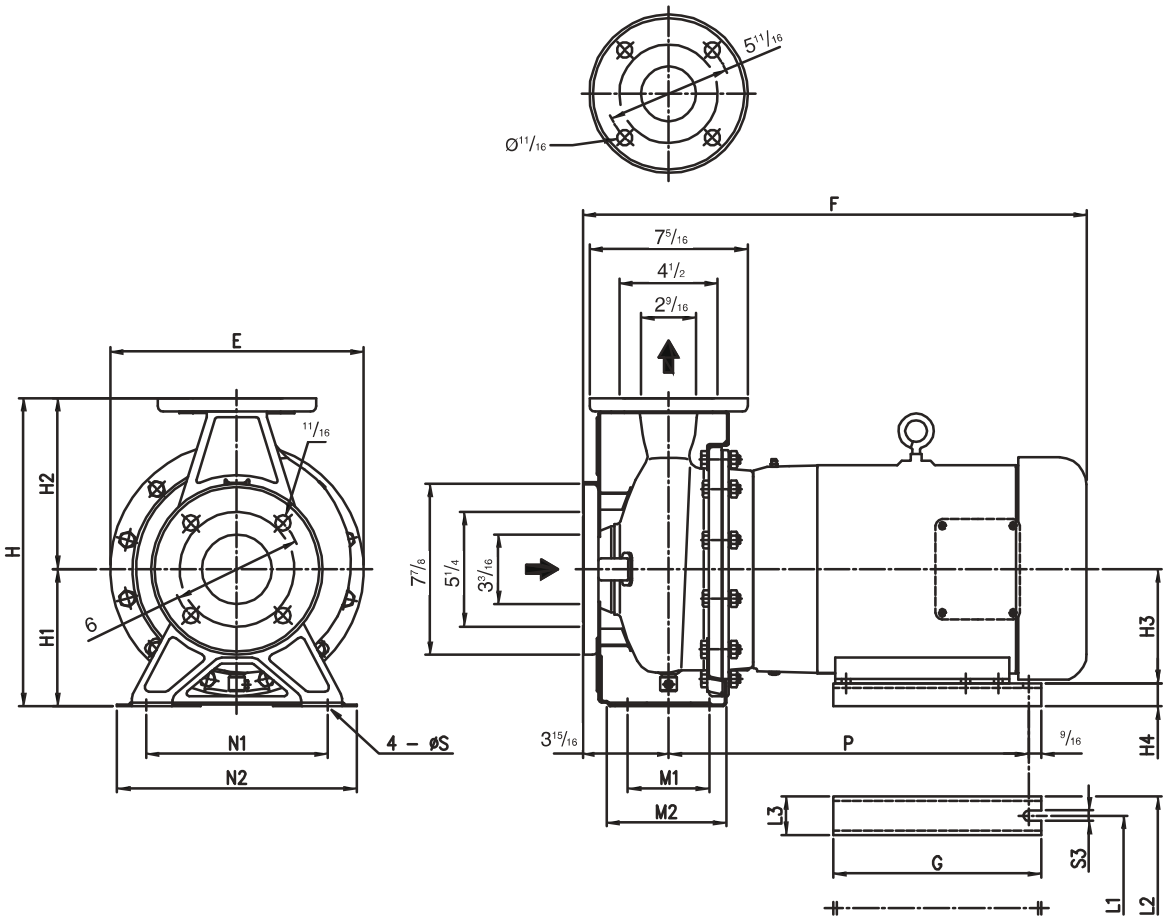

MODELO	DIMENSIONES																	
	E	F	G	H	H1	H2	H3	H4	L1	L2	L3	M1	M2	N1	N2	P	S	S3
CSPEF400H 100	11.63	23 3/16	9 9/16	14 1/5	6 15/16	7 7/8	5 1/4	1 1/16	8 1/2	10 1/4	1 3/4	3 3/4	5 1/2	8 3/8	11	16 9/16	9/16	1/2

Todas las dimensiones son en pulgadas.

CSPEF400 150
BOMBA CENTRÍFUGA DE SUCCIÓN AXIAL

Curvas de rendimiento

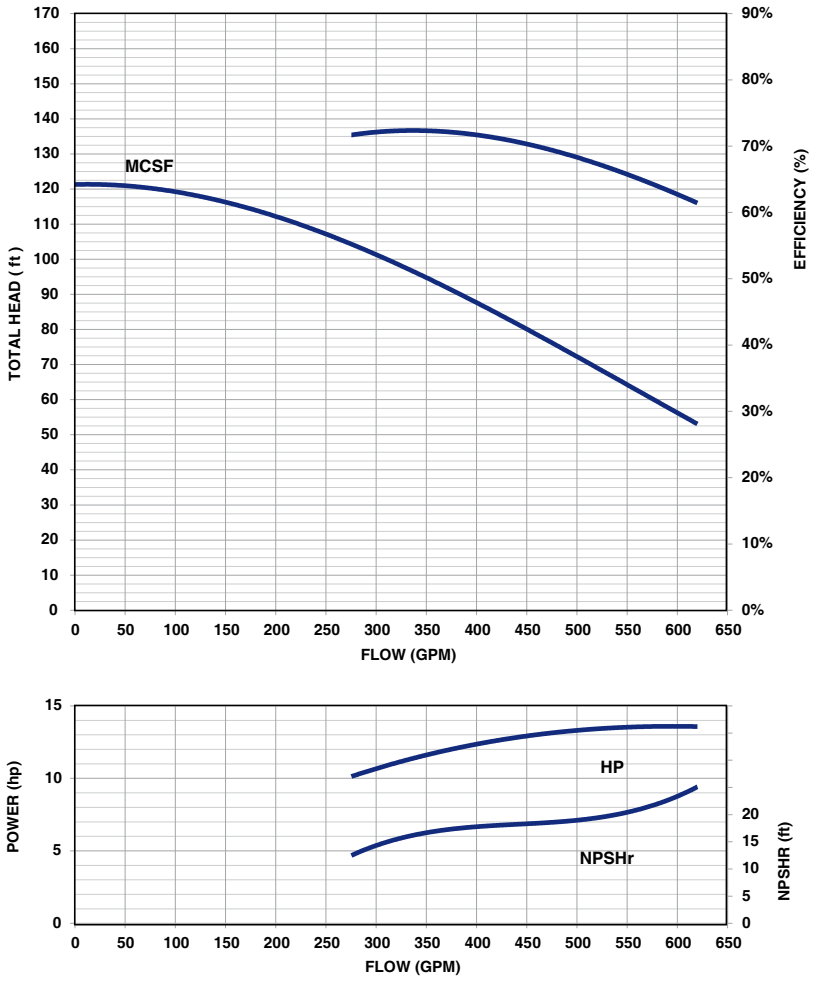

CSPEF400 150 - Puertos bridados - Motor TEFC

MODELO	HP	MOTOR	VOLT	FASE	AMP MAX.	SUC.	DES.	PESO
CSPEF400 150H36BTS-215JM	15	MVB 150H36T-215JM	230/460	3	34.0 / 17.0	3"	2 1/2"	C/F

CSPEF400 150 - Puertos bridados - Motor ODP

MODELO	HP	MOTOR	VOLT	FASE	AMP MAX.	SUC.	DES.	PESO
CSPEF400 150H36BOS-215JM	15	MVB 150H36O-215JM	230/460	3	35.4 / 17.7	3"	2 1/2"	C/F
CSPEF400 150H36BOS-215JM	15	MVB 150H36O-215JM	230/460	3	35.4 / 17.7	3"	2 1/2"	C/F

CSPEF400 150

BOMBA CENTRÍFUGA DE SUCCIÓN AXIAL

Dimensiones

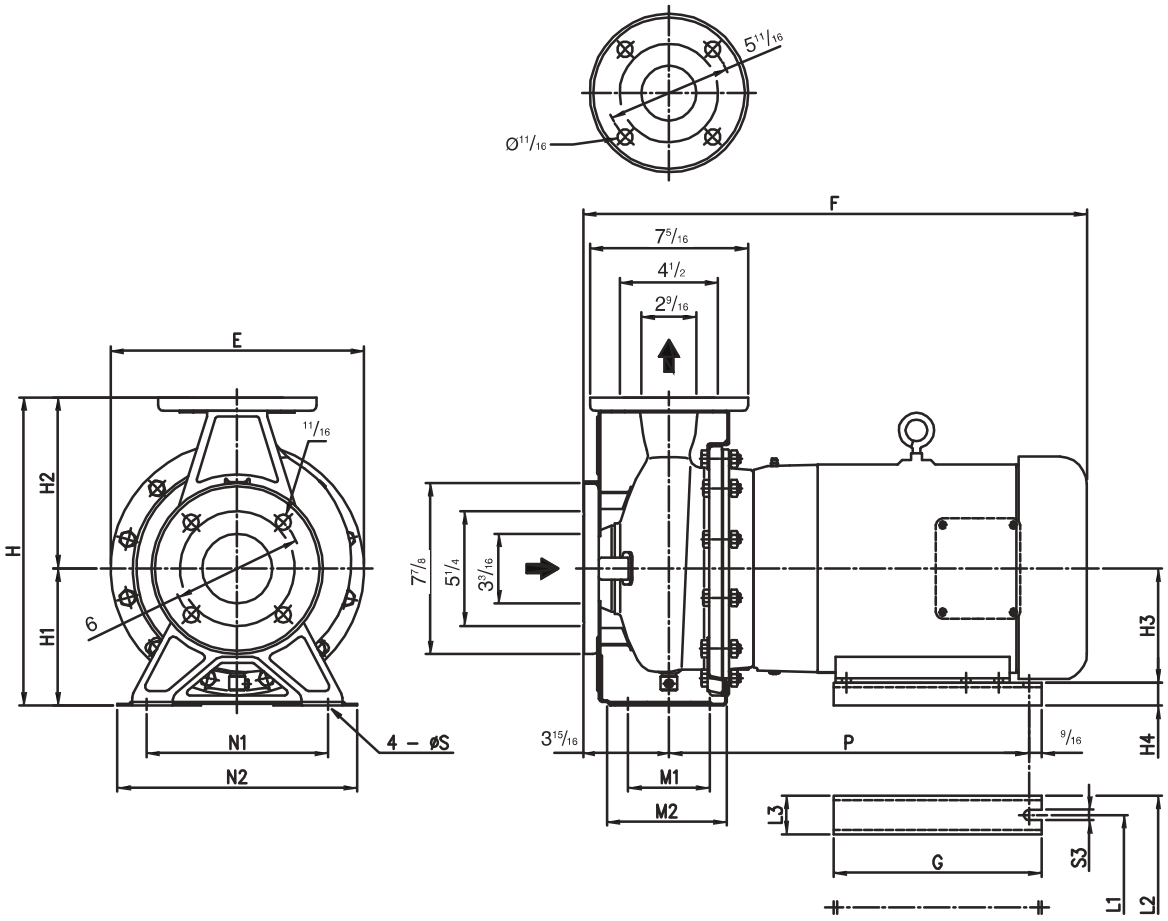

MODELO	DIMENSIONES																	
	E	F	G	H	H1	H2	H3	H4	L1	L2	L3	M1	M2	N1	N2	P	S	S3
CSPEF400 150	10	30 15/16	9 9/16	13 3/8	6 15/16	7 1/16	5 1/4	1 1/16	8 1/2	10 1/4	1 3/4	3 3/4	5 1/2	8 3/8	11	16 7/8	9/16	1/2

Todas las dimensiones son en pulgadas.

CSPEF400H 150

BOMBA CENTRÍFUGA DE SUCCIÓN AXIAL

Curvas de rendimiento

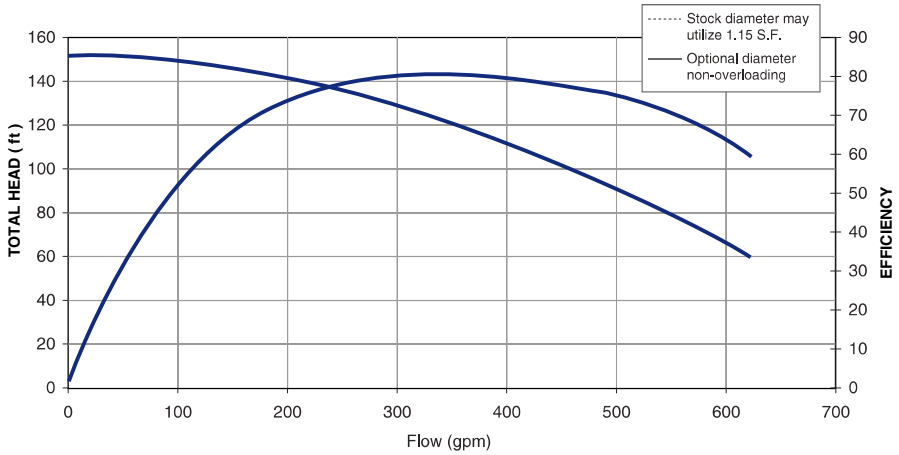

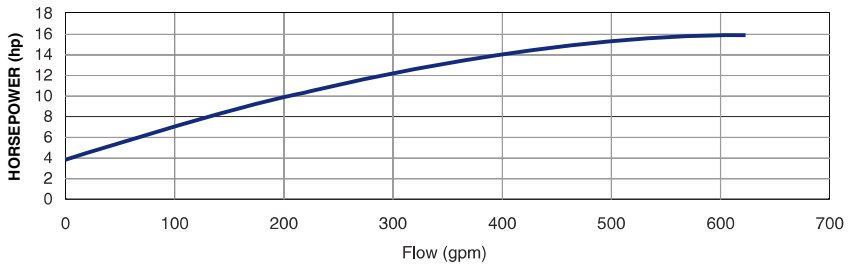

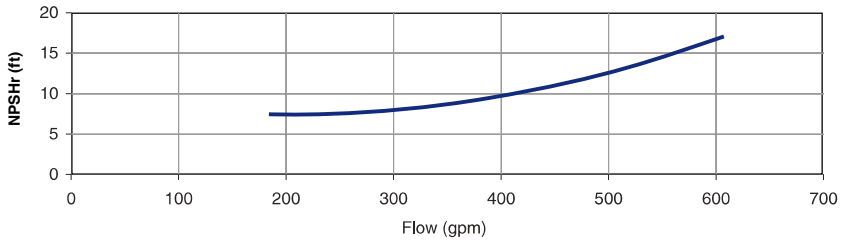

CSPEF400H 150 - Puertos bridados - Motor TEFC

MODELO	HP	MOTOR	VOLT	FASE	AMP MAX.	SUC.	DES.	PESO
CSPEF400H 150H36BTS-215JM	15	MVB 150H36T-215JM	230/460	3	34.0 / 17.0	3"	2 1/2"	209 lbs

CSPEF400H 150 - Puertos bridados - Motor ODP

MODELO	HP	MOTOR	VOLT	FASE	AMP MAX.	SUC.	DES.	PESO
CSPEF400H 150H36BOS-215JM	15	MVB 150H36O-215JM	230/460	3	35.4 / 17.7	3"	2 1/2"	167 lbs

CSPEF400H 150

BOMBA CENTRÍFUGA DE SUCCIÓN AXIAL

Dimensiones

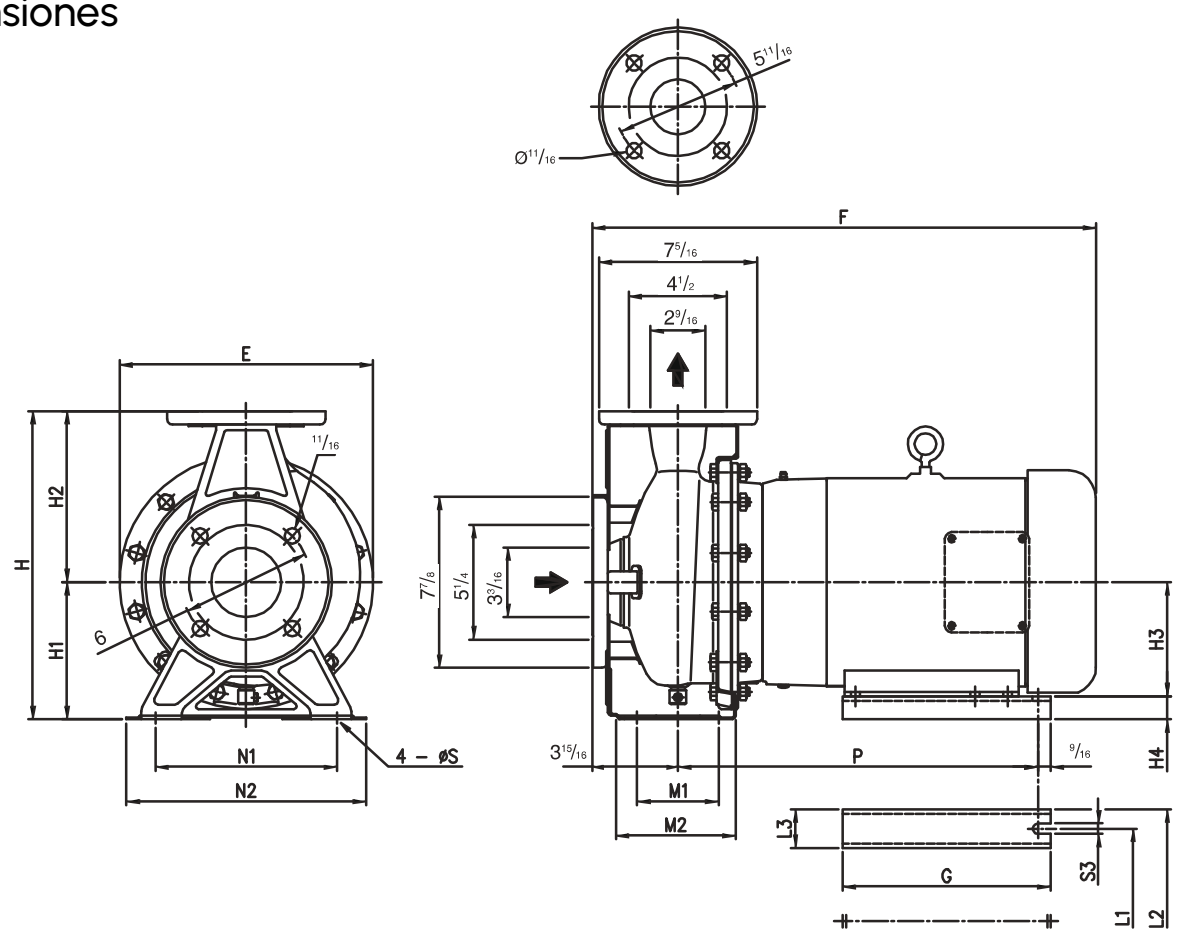

MODELO	DIMENSIONES																	
	E	F	G	H	H1	H2	H3	H4	L1	L2	L3	M1	M2	N1	N2	P	S	S3
CSPEF400H 150	11.63	23 3/16	9 9/16	14 1/5	6 15/16	7 7/8	5 1/4	1 1/16	8 1/2	10 1/4	1 3/4	3 3/4	5 1/2	8 3/8	11	16 9/16	9/16	1/2

Todas las dimensiones son en pulgadas.

CSPEF400 200
BOMBA CENTRÍFUGA DE SUCCIÓN AXIAL

Curvas de rendimiento

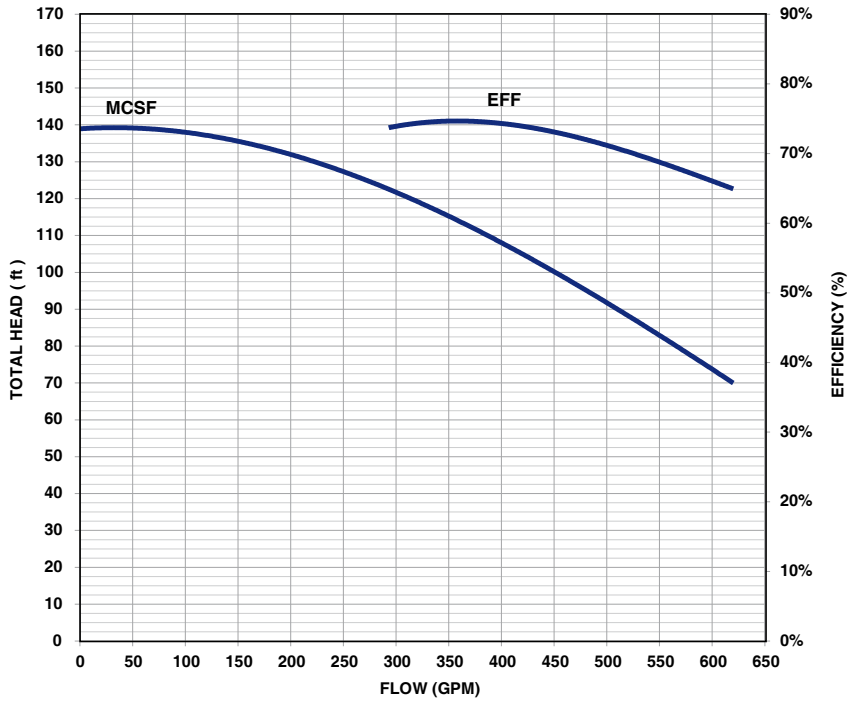

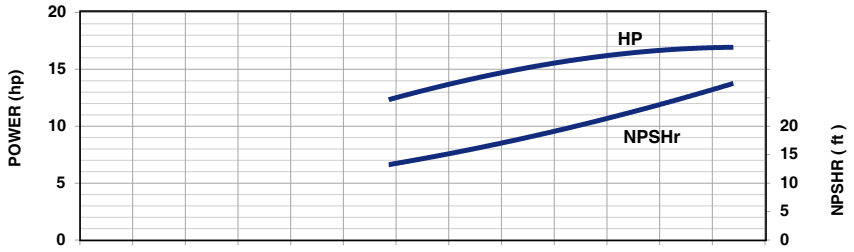

CSPEF400 200 - Puertos bridados - Motor TEFC

MODELO	HP	MOTOR	VOLT	FASE	AMP MAX.	SUC.	DES.	PESO
CSPEF400 200H36BTS-256JM	20	MVB 200H36T-256JM	230/460	3	46.0 / 23.0	3"	2 1/2"	C/F

CSPEF400 200 - Puertos bridados - Motor ODP

MODELO	HP	MOTOR	VOLT	FASE	AMP MAX.	SUC.	DES.	PESO
CSPEF400 200H36BOS-254JM	20	MVB 200H36O-254JM	230/460	3	47.0 / 23.5	3"	2 1/2"	C/F

CSPEF400 200

BOMBA CENTRÍFUGA DE SUCCIÓN AXIAL

Dimensiones

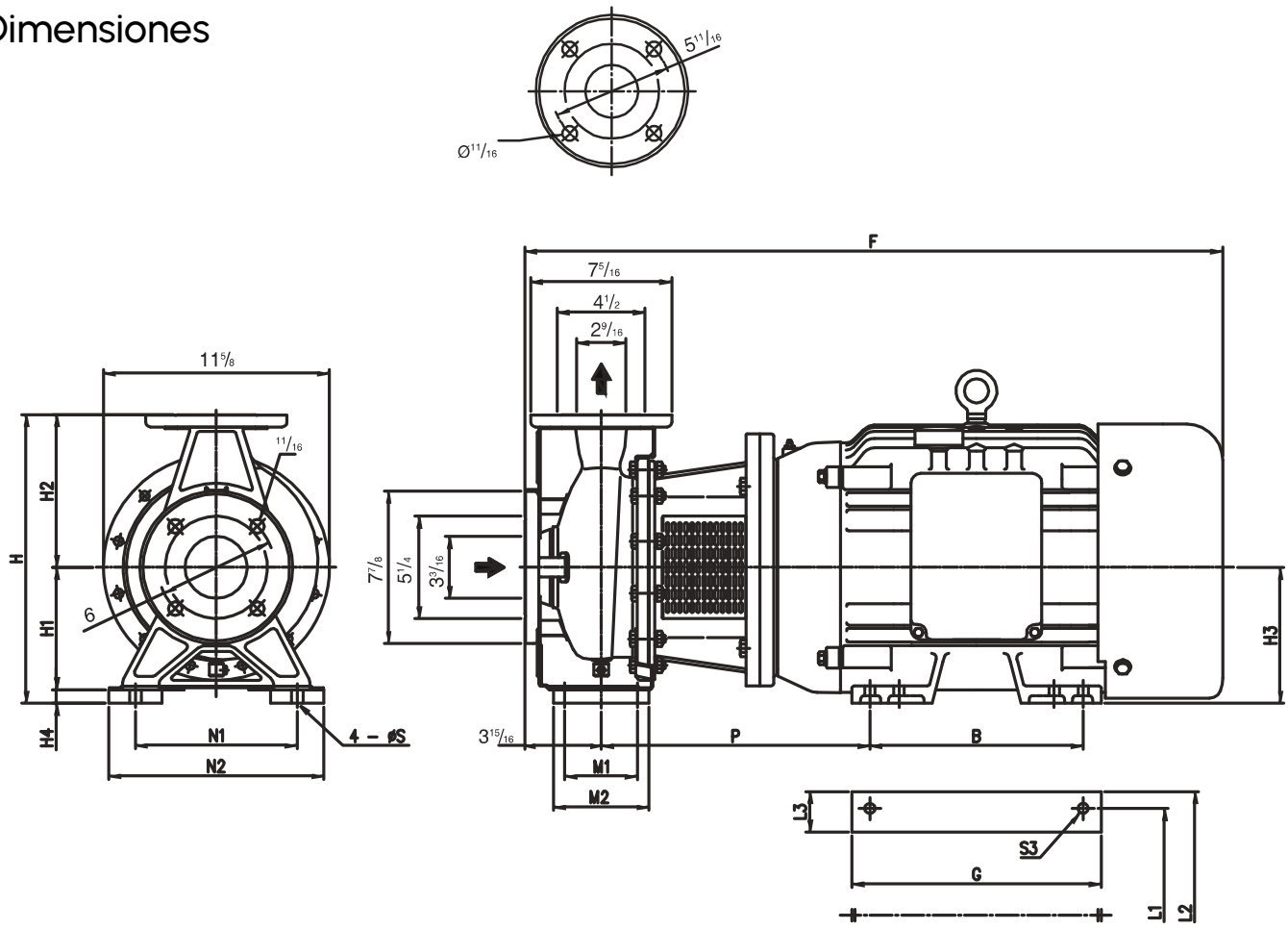

MODELO	DIMENSIONES																	
	E	F	G	H	H1	H2	H3	H4	L1	L2	L3	M1	M2	N1	N2	P	S	S3
CSPEF400 200	10	33 11/16	11 3/4	13 7/16	6 5/16	7 1/8	6 1/4	1/16	10	11 7/16	1 3/8	3 3/4	5 3/16	8 3/8	11 1/16	16 7/8	9/16	9/16

Todas las dimensiones son en pulgadas.

CSPEF400H 200

BOMBA CENTRÍFUGA DE SUCCIÓN AXIAL

Curvas de rendimiento

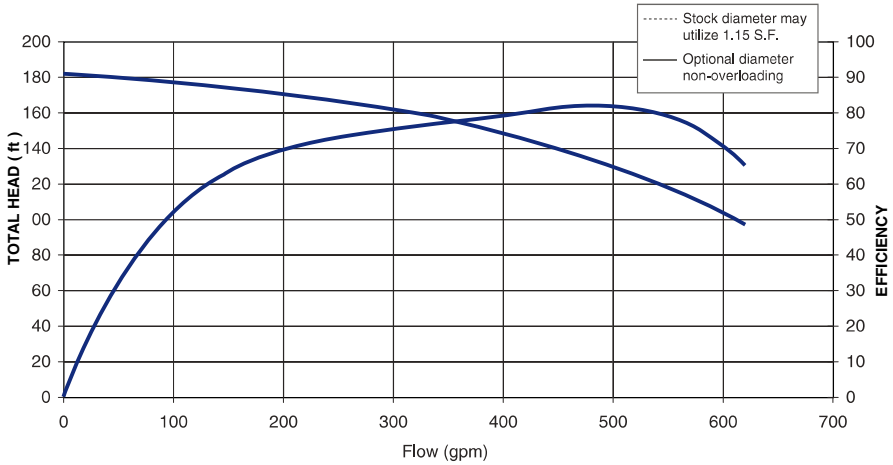

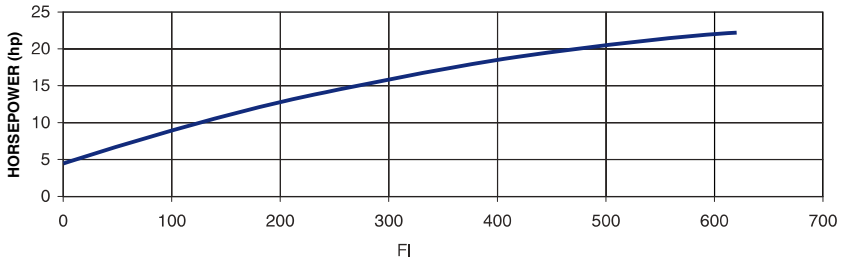

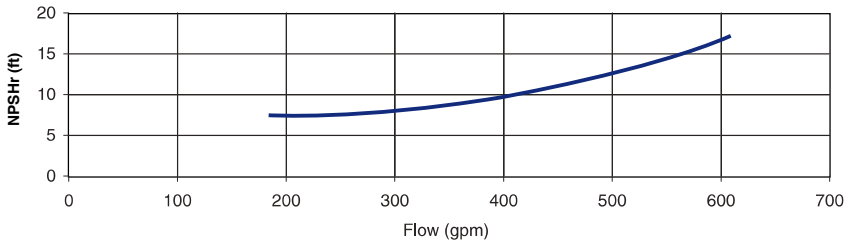

CSPEF400H 200 - Puertos bridados - Motor TEFC

MODELO	HP	MOTOR	VOLT	FASE	AMP MAX.	SUC.	DES.	PESO
CSPEF400H 200H36BTS-256JM	20	MVB 200H36T-256JM	230/460	3	46.0 / 23.0	3"	2 1/2"	348 lbs

CSPEF400H 200 - Puertos bridados - Motor ODP

MODELO	HP	MOTOR	VOLT	FASE	AMP MAX.	SUC.	DES.	PESO
CSPEF400H 200H36BOS-254JM	20	MVB 200H360-254JM	230/460	3	47.0 / 23.5	3"	2 1/2"	208 lbs

CSPEF400H 200

BOMBA CENTRÍFUGA DE SUCCIÓN AXIAL

Dimensiones

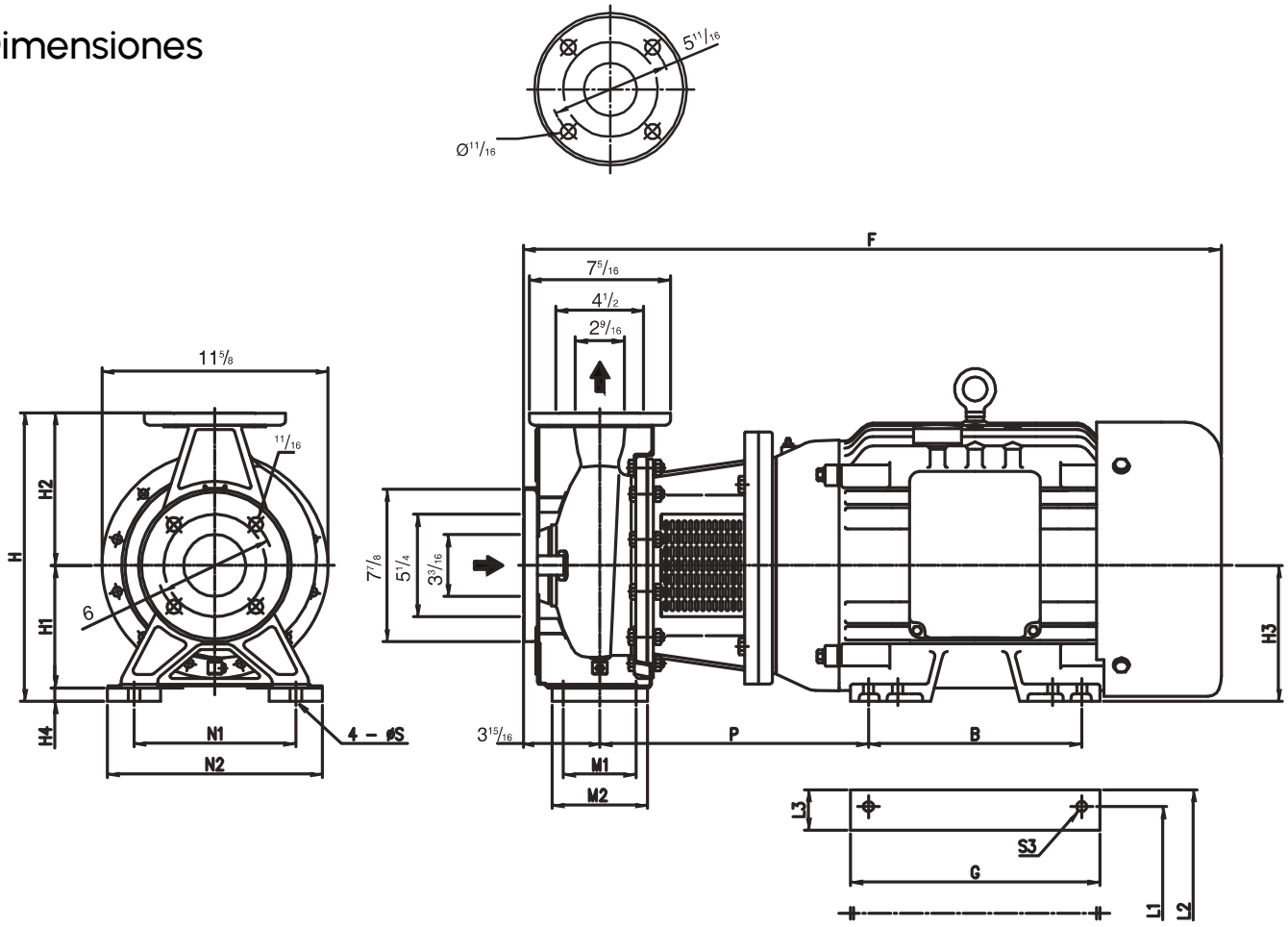

MODELO	DIMENSIONES																	
	E	F	G	H	H1	H2	H3	H4	L1	L2	L3	M1	M2	N1	N2	P	S	S3
CSPEF400H 200	11	33 1/2	11 3/4	14 3/16	6 5/16	7 7/8	6 1/4	1/16	10	11 7/16	1 3/8	3 3/4	5 3/16	8 3/8	11 1/2	13 5/16	9/16	9/16

Todas las dimensiones son en pulgadas.

CSPEF400HH 200

BOMBA CENTRÍFUGA DE SUCCIÓN AXIAL

Curvas de rendimiento

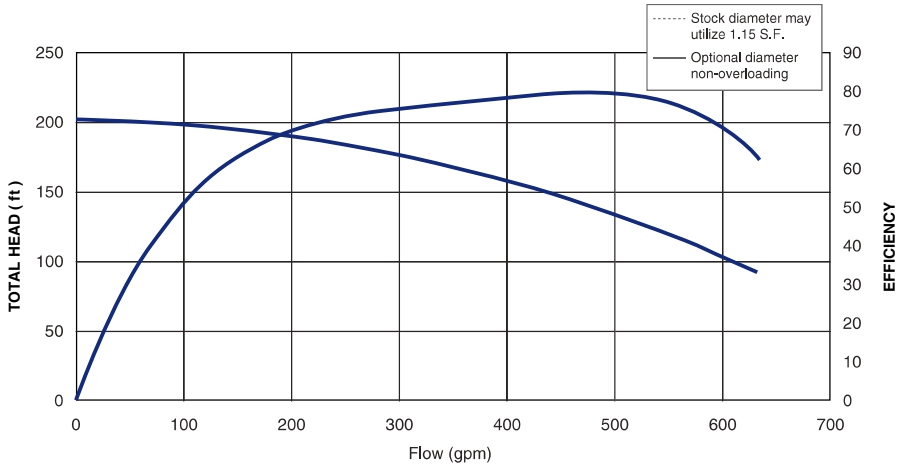

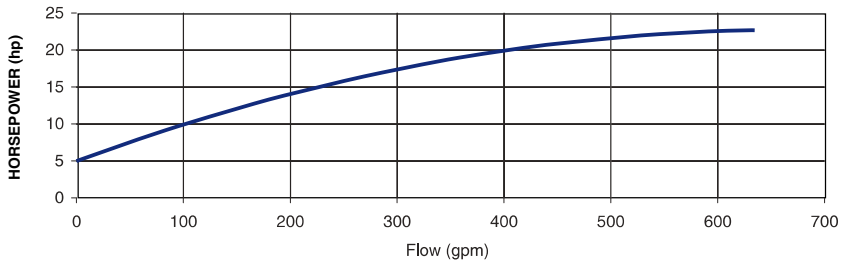

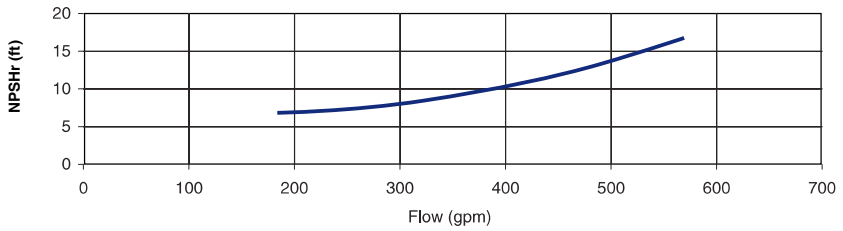

CSPEF400HH 200 - Puertos bridados - Motor TEFC

MODELO	HP	MOTOR	VOLT	FASE	AMP MAX.	SUC.	DES.	PESO
CSPEF400HH 200H36BTS-256JM	20	MVB 200H36T-256JM	230/460	3	46.0 / 23.0	3"	2 1/2"	368 lbs

CSPEF400HH 200 - Puertos bridados - Motor ODP

MODELO	HP	MOTOR	VOLT	FASE	AMP MAX.	SUC.	DES.	PESO
CSPEF400HH 200H36BOS-254JM	20	MVB 200H36O-254JM	230/460	3	47.0 / 23.5	3"	2 1/2"	258 lbs

CSPEF400HH 200

BOMBA CENTRÍFUGA DE SUCCIÓN AXIAL

Dimensiones

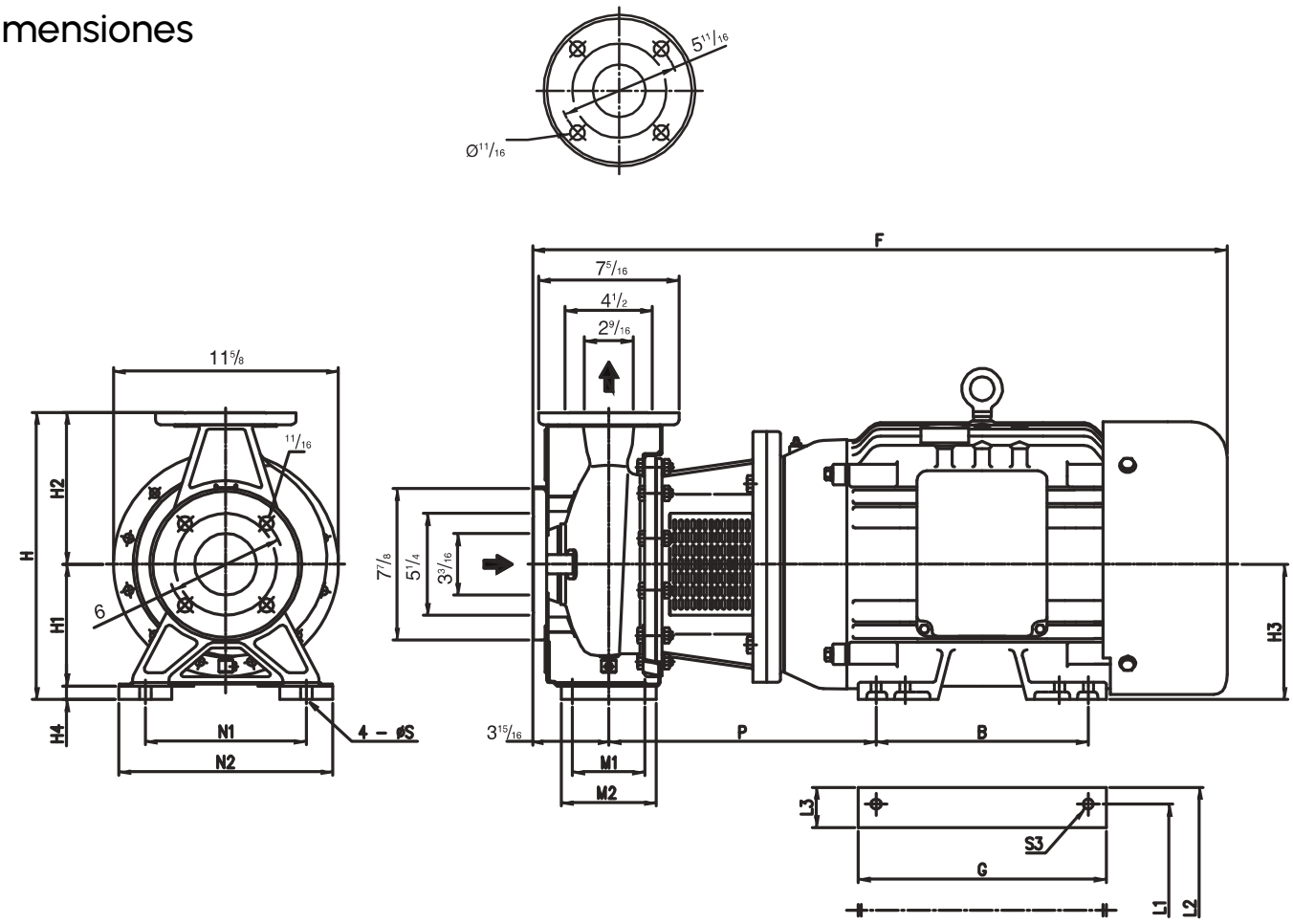

MODELO	DIMENSIONES																	
	E	F	G	H	H1	H2	H3	H4	L1	L2	L3	M1	M2	N1	N2	P	S	S3
CSPEF400HH 200	10	32 3/8	13 9/16	15 15/16	7 1/16	8 7/8	6 1/4	13/16	10	12 3/8	2 3/8	3 3/4	5 1/2	9 13/16	12 5/8	13 13/16	9/16	9/16

Todas las dimensiones son en pulgadas.

CSPEF400 250

BOMBA CENTRÍFUGA DE SUCCIÓN AXIAL

Curvas de rendimiento

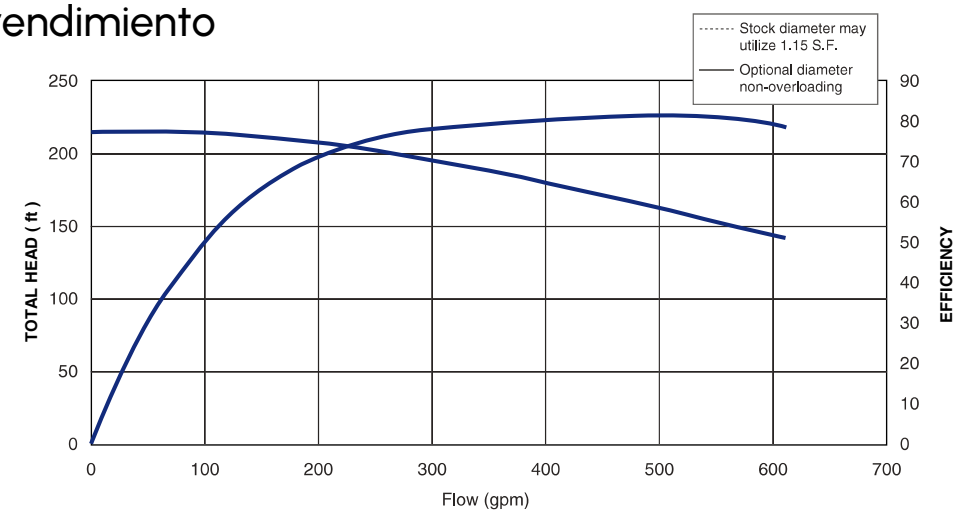

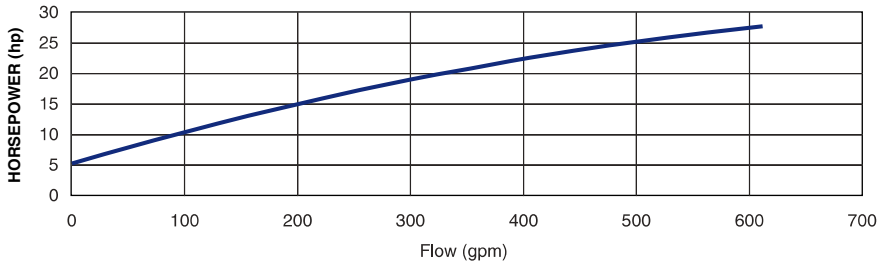

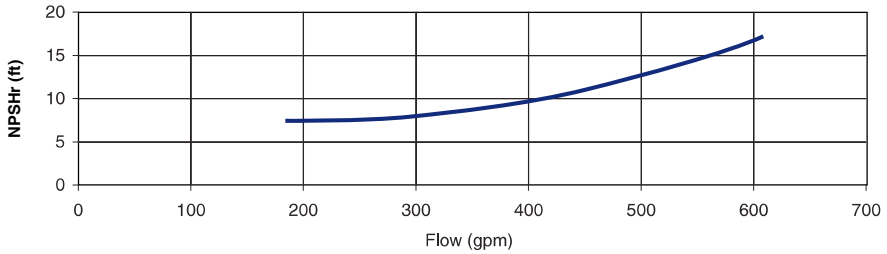

CSPEF400 250 - Puertos bridados - Motor TEFC

MODELO	HP	MOTOR	VOLT	FASE	AMP MAX.	SUC.	DES.	PESO
CSPEF400 250H36BTS-284JM	25	MVB 250H36T-284JM	230/460	3	58.0 / 29.0	3"	2 1/2"	483 lbs

CSPEF400 250 - Puertos bridados - Motor ODP

MODELO	HP	MOTOR	VOLT	FASE	AMP MAX.	SUC.	DES.	PESO
CSPEF400 250H36BOS-256JM	25	MVB 250H36O-256JM	230/460	3	56.0 / 28.0	3"	2 1/2"	276 lbs

CSPEF400 250

BOMBA CENTRÍFUGA DE SUCCIÓN AXIAL

Dimensiones

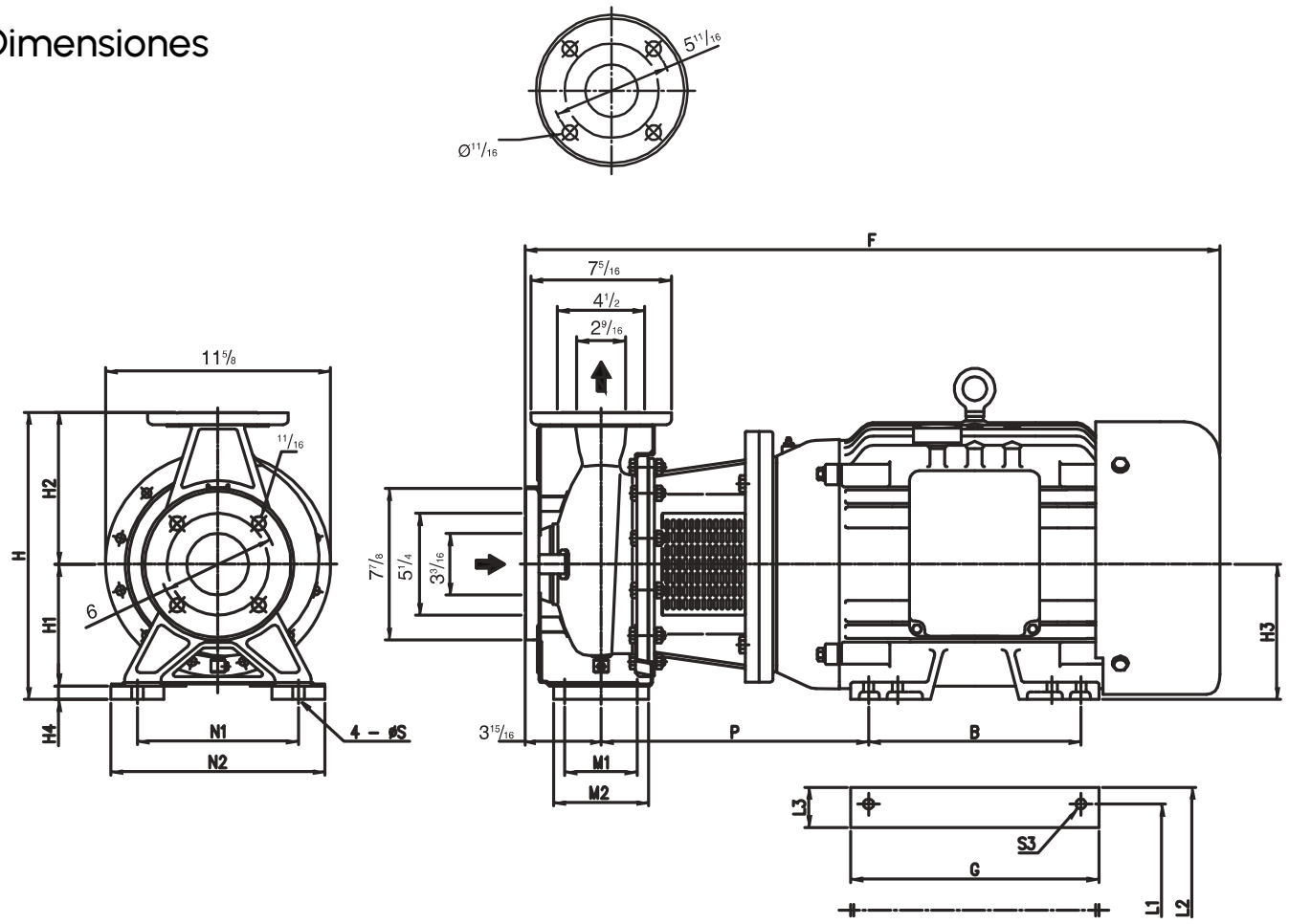

MODELO	DIMENSIONES																	
	E	F	G	H	H1	H2	H3	H4	L1	L2	L3	M1	M2	N1	N2	P	S	S3
CSPEF400 250	11	36	12 13/16	14 7/8	6 15/16	7 7/8	7	11/16	11	12 3/4		3 3/4	4 15/16	8 3/8	11 1/8	13 7/8	9/16	9/16

Todas las dimensiones son en pulgadas.

CSPEF400H 250
BOMBA CENTRÍFUGA DE SUCCIÓN AXIAL

Curvas de rendimiento

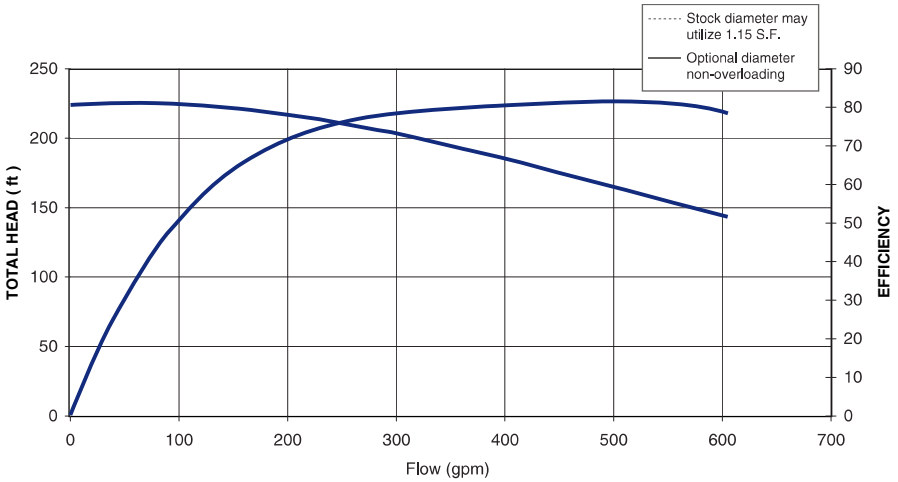

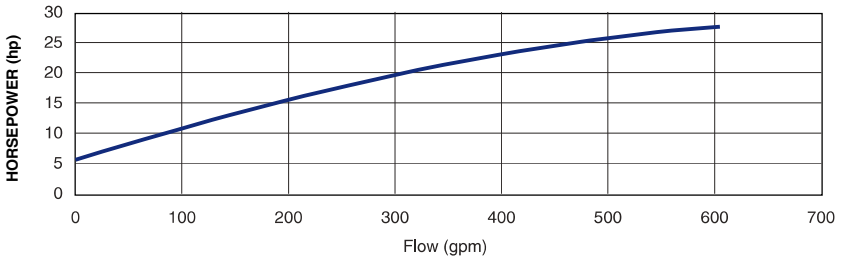

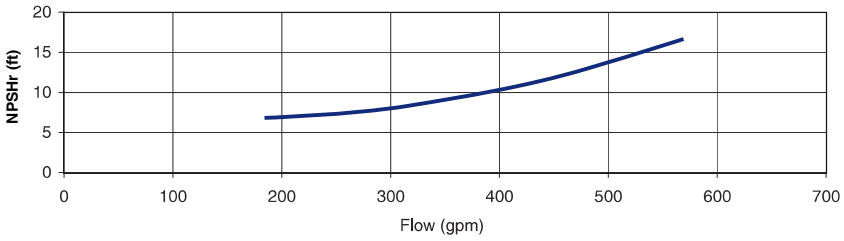

CSPEF400H 250 - Puertos bridados - Motor TEFC

MODELO	HP	MOTOR	VOLT	FASE	AMP MAX.	SUC.	DES.	PESO
CSPEF400H 250H36BTS-284JM	25	MVB 250H36T-284JM	230/460	3	58.0 / 29.0	3"	2 1/2"	493 lbs

CSPEF400H 250 - Puertos bridados - Motor ODP

MODELO	HP	MOTOR	VOLT	FASE	AMP MAX.	SUC.	DES.	PESO
CSPEF400H 250H36BOS-256JM	25	MVB 250H360-256JM	230/460	3	56.0 / 28.0	3"	2 1/2"	296 lbs

CSPEF400H 250

BOMBA CENTRÍFUGA DE SUCCIÓN AXIAL

Dimensiones

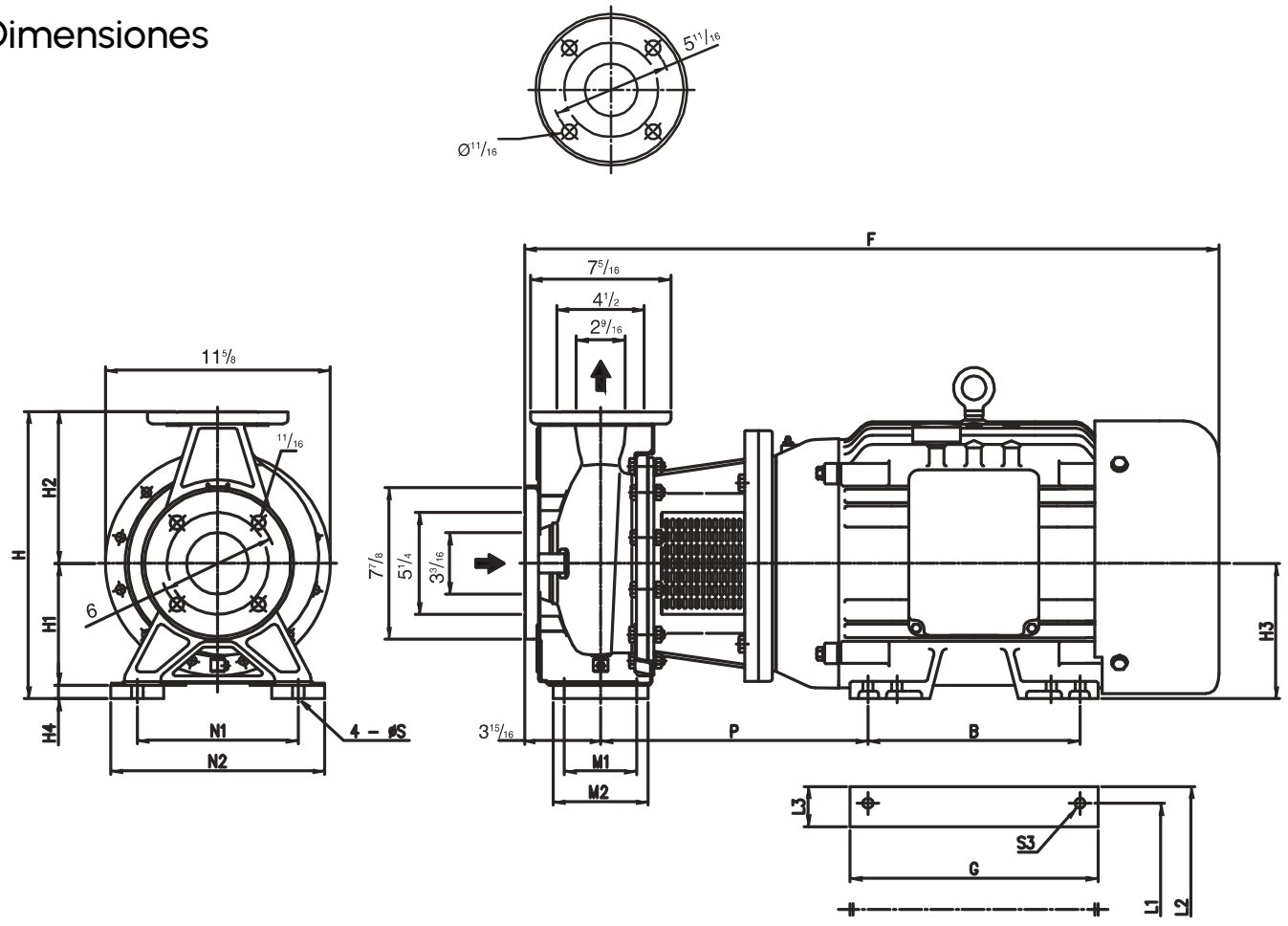

MODELO	DIMENSIONES																	
	E	F	G	H	H1	H2	H3	H4	L1	L2	L3	M1	M2	N1	N2	P	S	S3
CSPEF400H 250	11	36	13	15 15/16	7 1/16	8 7/8	7	1/16	11	12 15/16	1 15/16	3 3/4	5 1/2	9 13/16	12 5/8	13 7/8	9/16	9/16

Todas las dimensiones son en pulgadas.

CSPEF400 300

BOMBA CENTRÍFUGA DE SUCCIÓN AXIAL

Curvas de rendimiento

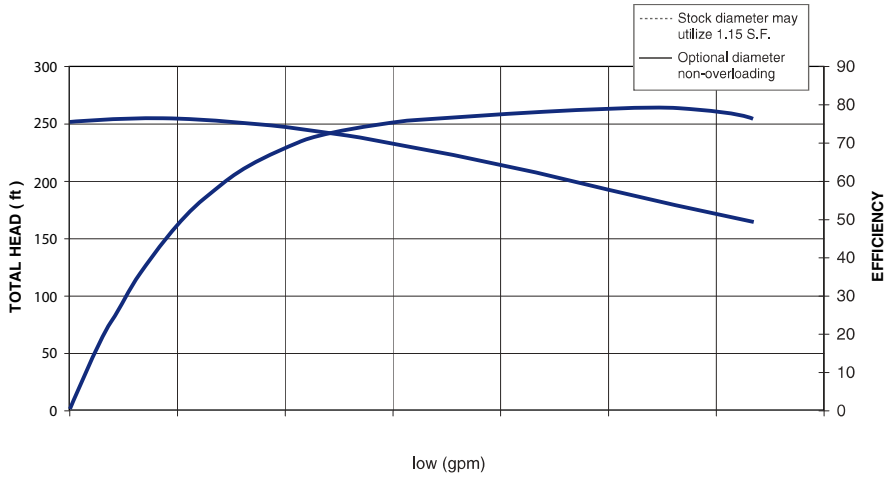

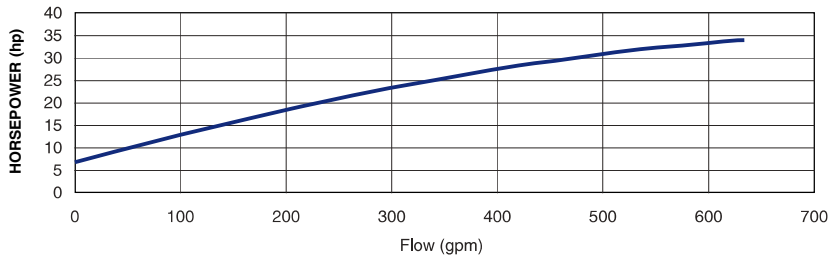

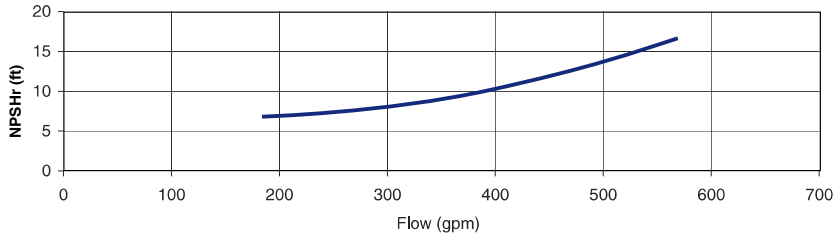

CSPEF400 300 - Puertos bridados - Motor TEFC

MODELO	HP	MOTOR	VOLT	FASE	AMP MAX.	SUC.	DES.	PESO
CSPEF400 300H36BTS-286JM	30	MVB 300H36T-286JM	230/460	3	68.0 / 34.0	3"	2 1/2"	493 lbs

CSPEF400 300 - Puertos bridados - Motor ODP

MODELO	HP	MOTOR	VOLT	FASE	AMP MAX.	SUC.	DES.	PESO
CSPEF400 300H36BOS-284JM	30	MVB 250H360-284JM	230/460	3	66.0 / 33.0	3"	2 1/2"	359 lbs

CSPEF400 300

BOMBA CENTRÍFUGA DE SUCCIÓN AXIAL

Dimensiones

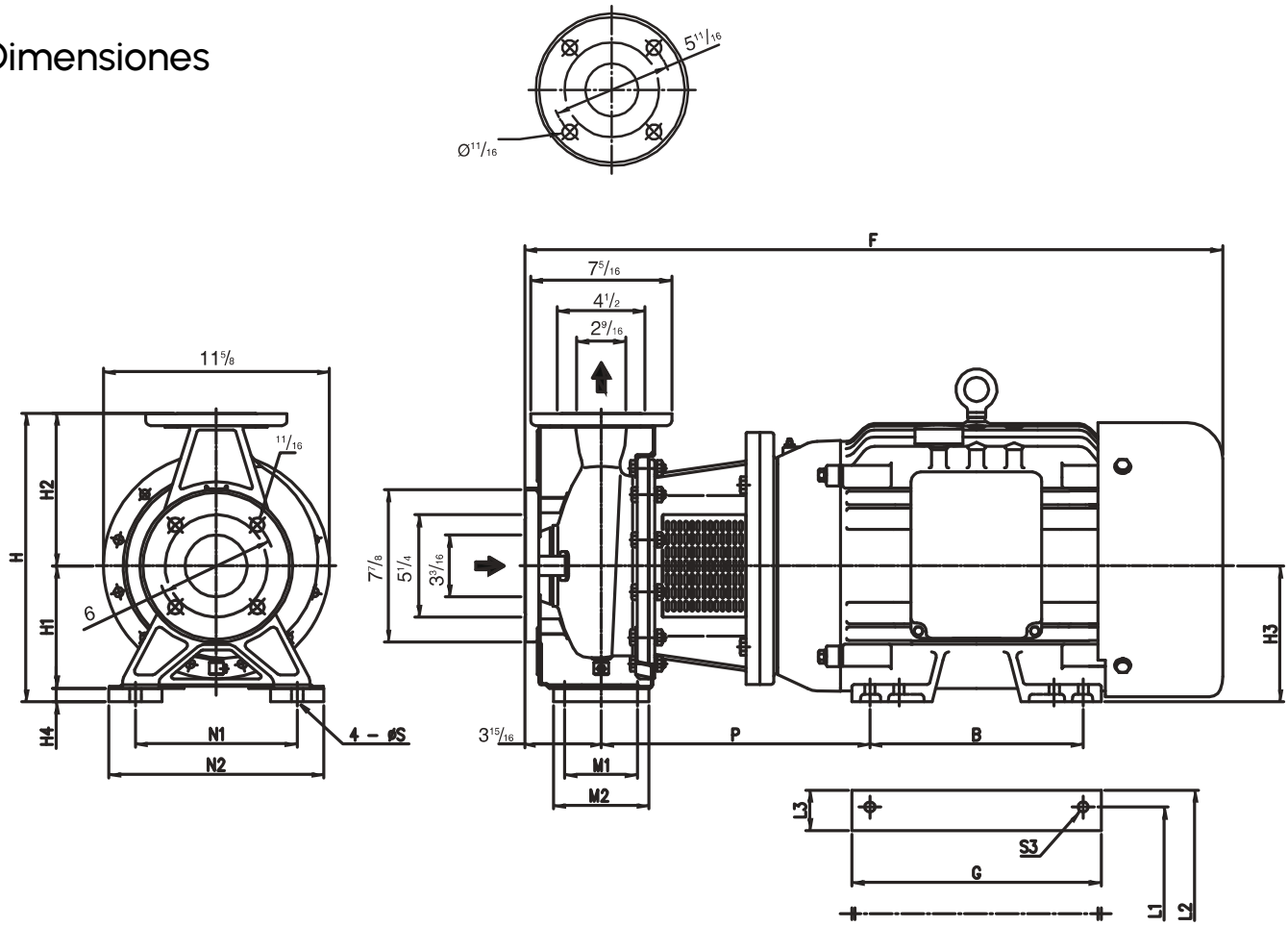

MODELO	DIMENSIONES																	
	E	F	G	H	H1	H2	H3	H4	L1	L2	L3	M1	M2	N1	N2	P	S	S3
CSPEF400 300	11	36	13	15 15/16	7 1/16	8 7/8	7	1/16	11	12 15/16	1 15/16	3 3/4	5 1/2	9 13/16	12 5/8	13 7/8	9/16	9/16

Todas las dimensiones son en pulgadas.