Pearl®
Water Systems

Bomba de agua jet autocebante



IRONJET

VERSION 25.01

IRONJET
BOMBA DE AGUA JET AUTOCEBANTE

La bomba IRONJET es de tipo jet autocebante, una vez cebada por primera vez nunca más deberá cebarse de nuevo. Por su avanzado diseño así como sus características particulares garantiza la plena satisfacción del cliente. Entre ellas podemos destacar:

Todos los componentes han sido fabricados minuciosamente para garantizar el mejor desempeño y la mayor confiabilidad. Las características propias de fabricación de las bombas IRONJET, las hacen adecuadas para aplicaciones que requieran de su instalación a la intemperie.
Las bombas IRONJET vienen equipadas con un presostato PEARL que facilita una rápida instalación.



Aplicaciones

- Sistemas de riego agrícola
- Suministro de agua de pozos someros a redes de servicio doméstico a una presión idónea
- Succión de agua con contenido de aire u otros gases
- Bombeo de agua a presión succionada de ambientes anegados
- Aplicaciones del jardín

Operating Conditions

- Temperatura del líquido: 32 °F a 150 °F (0 °C a 65 °C)
- Presión máxima de operación: 125 PSI
- Servicio continuo

Construcción

- Bomba centrífuga autocebante tipo jet monobloque
- Componentes de alta calidad, para el suministro de agua en redes domésticas y sistemas de riego, observando la exigencia de bajo contenido de plomo
- Bocas de succión y descarga con rosca NPT
- Toda la tornilleria en Acero Inoxidable
- Boca de cebado con tapón
- Boca de vaciado con tapón para ejecución de mantenimiento
- Base en forma de "U" en todos los modelos que brinda un apoyo total a la bomba

Motor

- Motores NEMA - Standar ODP 56J – para una temperatura superficial mucho más fría.
- Protector térmico incorporado
- Motor con capacitor de arranque y capacitor de servicio para las versiones de ½ y ¾ hp
- Motor tipo PSC (Permanent Split Capacitor) sin interruptor
  centrífugo para las versiones de 1 y 1½ hp
- Rodamiento delantero 6204 para una vida útil mucho más larga
- Devanado en cobre
- Aislamiento Dupont Nomex Clase F, con aprobación cCSAus
- Monofásico de ½ - ¾ - 1 - 1½ Hp, 115/230 V
- Cambio de voltaje sencillo
- Máxima temperatura ambiente admitida: 104 °F (40 °C)

Información Técnica

MODELO	HP	VOLT	FASE	MAX. AMP	SUCC.	DESC.
IRONJ 05	0.5	115/230	1	10.3 / 5.15	1 1/4"	1"
IRONJH 05	0.5	115/230	1	10.3 / 5.15	1 1/4"	1"
IRONJ 07	0.75	115/230	1	13.4 /6.7	1 1/4"	1"
IRONJ 10	1	115/230	1	16.6 / 8.3	1 1/4"	1"
IRONJ 15	1.5	115/230	1	21 / 10.5	1 1/4"	1"

IRONJET
BOMBA DE AGUA JET AUTOCEBANTE

Curvas de rendimiento

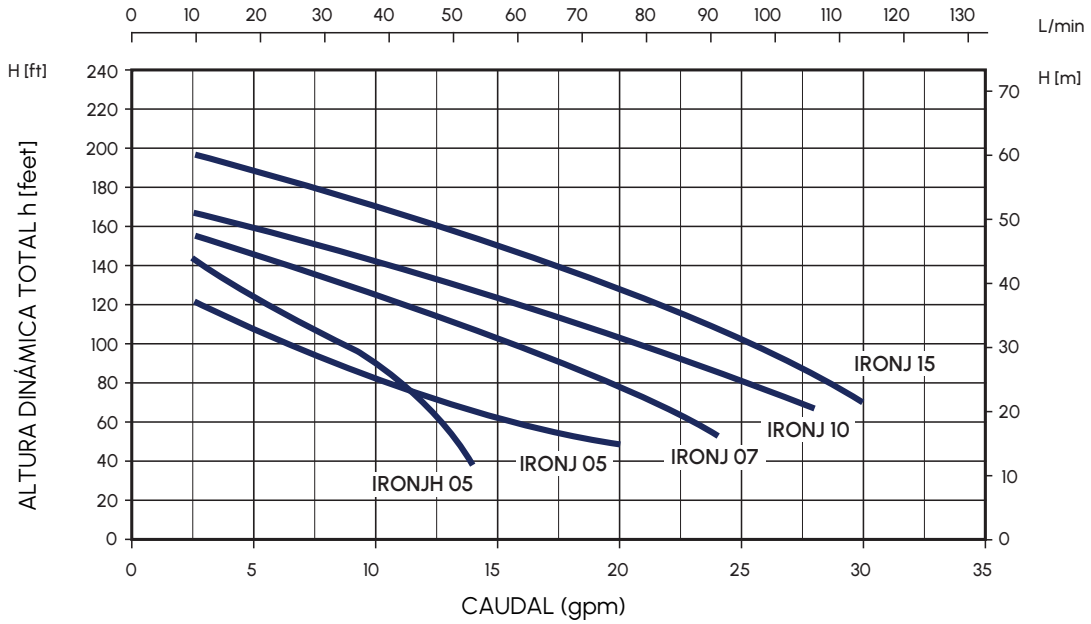

MODELO	HP	PROFUNDIDAD DE SUCCIÓN (PIES)	PRESIÓN DE DESCARGA - PSI					PRESIÓN MÁXIMA PSI
			20	30	40	50	60	
			CAUDAL US GPM					
IRONJ 05	0.5	5	20	13	8	3		58
		10	17	12	7	2		56
		15	15	10	6	1.5		52
		20	13	9.4	5			51
		25	11	8	3			51
IRONJH 05	0.5	5		12	9	6	3.5	83
		10		11	8	5	3.3	80
		15		10	7	4.8	2.8	77
		20		8	6.5	4.5	2.5	74
		25		6.3	6	4.2	2.2	72
IRONJ 07	0.75	5	22.2	21	16	11	6.5	69
		10	22	19	15	9	5.5	67
		15	21.5	18	14	8	3.5	65
		20	21	15	13	7	2	62
		25	20	11	10	6	1.8	60
IRONJ 10	1.0	5		25	22	16	8	70
		10		23	19	14	6.5	69
		15		20	18.5	13	4	66
		20		18	17	12	2.5	63
		25		16	15	10	2	60
IRONJ-15	1.5	5		29	26	22	16	87
		10		25	24	20	15	82
		15		21	22	19	13	80
		20		19	20	18	11	75
		25		16	15	15	9	74

IRONJET
BOMBA DE AGUA JET AUTOCEBANTE

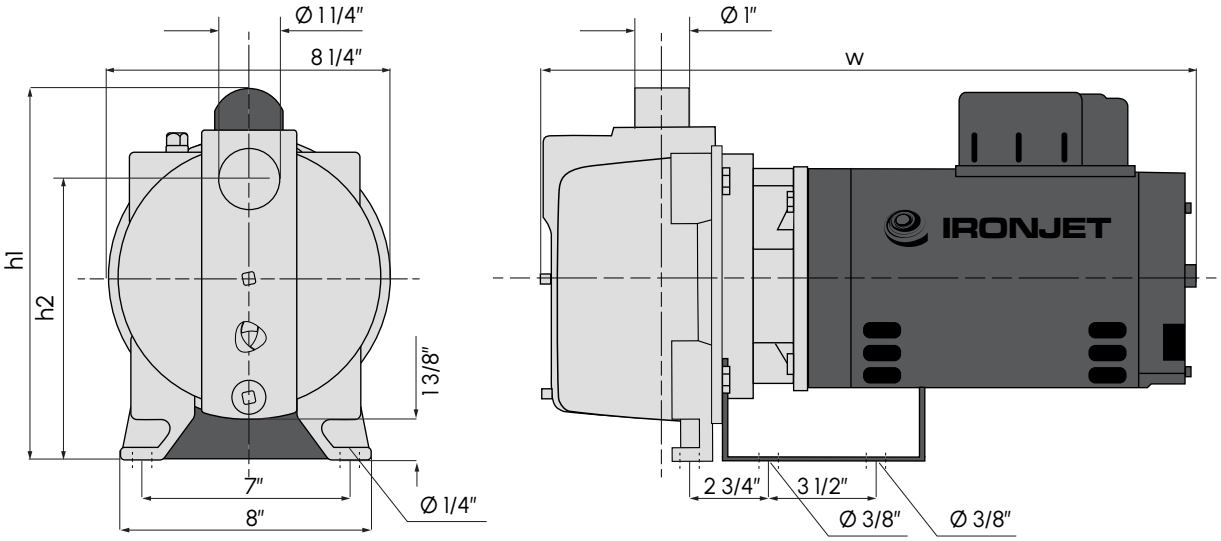

Dimensiones de la bomba

MODELO	SUCCIÓN	DESC.	DIMENSIONES			PESO
	DN	DN	h1	h2	w	lbs
IRONJ 05	1 1/4"	1"	10 1/8"	7 3/4"	20 1/8"	51
IRONJH 05	1 1/4"	1"	10 1/8"	7 3/4"	20 1/8"	51
IRONJ 07	1 1/4"	1"	10 1/8"	7 3/4"	20 1/8"	54
IRONJ 10	1 1/4"	1"	10 1/8"	7 3/4"	20 1/8"	63
IRONJ 15	1 1/4"	1"	10 1/8"	7 3/4"	20 1/8"	67

Dimensiones del empaque

MODELO	DIMENSIONES			PESO
	L	W	H	lbs
IRONJ 05	22 1/2"	11 3/4"	12 3/4"	57
IRONJH 05	22 1/2"	11 3/4"	12 3/4"	57
IRONJ 07	22 1/2"	11 3/4"	12 3/4"	60
IRONJ 10	22 1/2"	11 3/4"	12 3/4"	69
IRONJ 15	22 1/2"	11 3/4"	12 3/4"	73

