Pearl® Water Systems

Tanques de Acero de Membrana Fija



MNP

VERSION 26.10

MNP
TANQUE DE ACERO DE MEMBRANA FIJA

La Serie MNP ha sido diseñada para un amplio rango de aplicaciones, entre los cuales se incluyen sístemas hidroneumáticos, sístemas de elevadores de presión, sístemas de riego y reducción de los efectos del golpe de ariete.

Los tanques de la Serie MNP, fabricados en acero, tienen un revestimiento interno de polipropileno virgen y una membrana de clorobutil, certificado por la FDA. La mémbrana queda fija a la pared del tanque gracias a un anillo de acero. Una válvula de bronce sellada con un tapón y una junta tórica "OR" que evita el escape de aire.

El recubrimiento externo de los tanques de la Serie MNP, con pintura de poliuretano color almendra sobre una base epóxica, proporciona cientos de horas de protección contra los rayos UV y en ambientes agresivos como el salino.



Características

- Membrana fija en Butyl
- Conexión de agua en acero inoxidable
- Revestimiento interno en polipropileno virgen
- Acabado con pintura de poliuretano sobre base epóxica
- Tapón de la válvula de aire sellado con junta tórica antiescapes
- No requieren mantenimiento
- Maxima Presión de Trabajo: 150 PSI / 10 bar
- Maxima Temperatura de Trabajo del agua: 90 °C.
- Certificados IAPMO R&T, ACS, CE
- Precarga de fábrica en Nitrógeno (N2) para su operación
- 100% Probados en Fábrica

Nomenclatura

MNP	200	V
MODELO M= Acero S = Acero Inoxidable N = Rosca NPT P = PEARL	**VOLUMEN** Volumen nominal del tanque en Litro	**TIPO** S = Esférico H = Horizontal V = Vertical con base

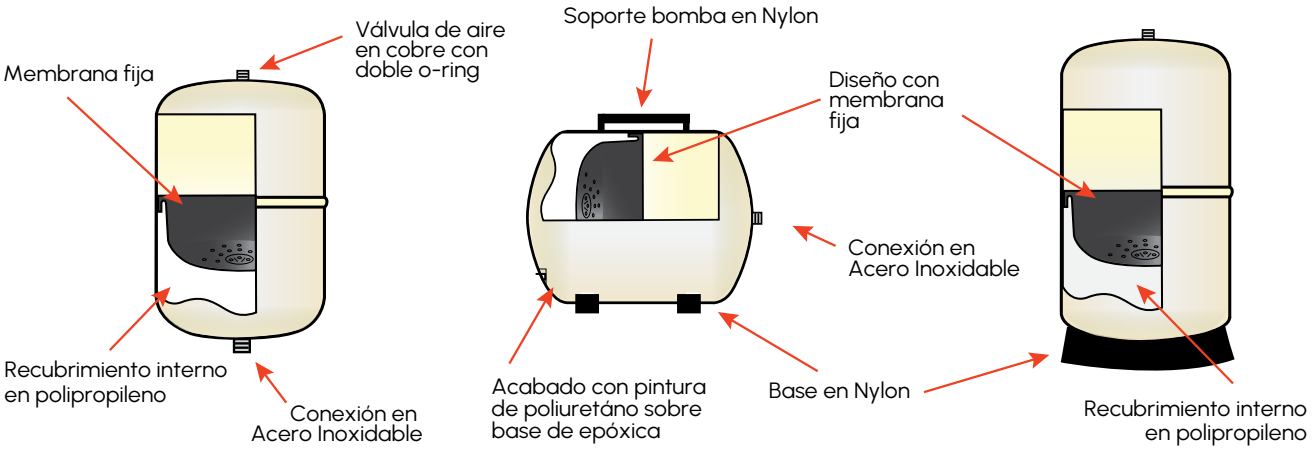

MNP
TANQUE DE ACERO DE MEMBRANA FIJA

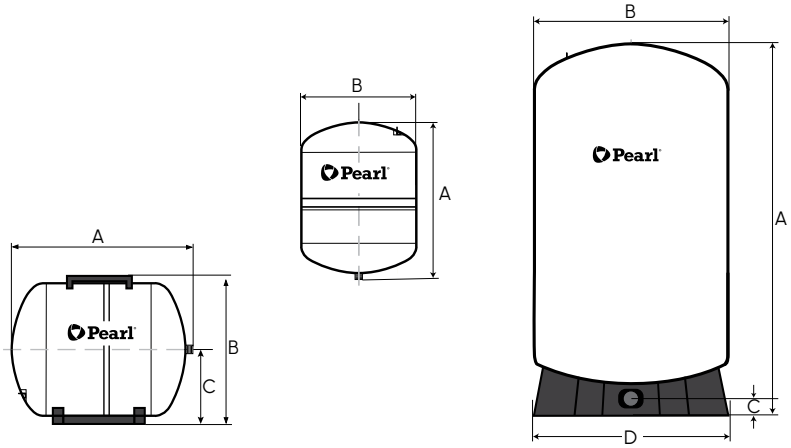

MODELO	CAPACIDAD NOMINAL		CONEXIONES	VOLUMEN ÚTIL TOTAL			DIMENSIONES						VOLUMEN DEL EMBALAJE		PESO DEL EMBALAJE	
				20-40 PSI	30-50 PSI	40-60 PSI	A		B		C					
	(L)	(GAL)	(in)	(GAL)	(GAL)	(GAL)	(in)	(cm)	(in)	(cm)	(in)	(cm)	(ft³)	(m³)	(lb)	(kg)
MODELOS EN LINEA																
MNP1S*	1.3	0.35	½" SS MACHO				7.9	20.1	4.7	12.0	-	-	0.84	0.024	6.8	3.1
MNP3S*	3	0.5	¾" or 1" SS MACHO				8.7	22.0	5.5	14.0	-	-	0.84	0.024	10.4	4.7
MNP8S	8	2.0	¾" or 1" SS MACHO	0.85	0.72	0.62	12.0	30.4	8.0	20.3	-	-	0.52	0.015	5.1	2.3
MNP12S	12	3.2	¾" or 1" SS MACHO				15.1	38.4	9.0	22.9	-	-	0.77	0.022	7.1	3.2
MNPE24S	18	4.8	¾" or 1" SS MALE	2.54	2.16	1.87	14.3	36.4	11.0	28.0	-	-	1.08	0.030	7.5	3.4
MNP24S	24	6	¾" or 1" SS MALE	2.70	2.24	1.90	16.3	41.5	11.4	29.0	-	-	1.42	0.040	7.9	3.6
SNP18S	18	4.5	¾" or 1" SS MACHO				14.3	36.4	11.0	28.0	-	-	1.13	0.032	8.2	3.7
SNP24S	24	6.0	¾" or 1" SS MACHO				16.3	41.5	11.4	29.0	-	-	1.51	0.043	10.6	4.8
MODELOS HORIZONTALES																
MNP20H	20	4.5	¾" or 1" SS MACHO	2.03	1.68	1.43	14.3	36.4	11.0	28.0	5.5	14	1.32	0.037	9.7	4.4
MNP24H	24	6.0	¾" or 1" SS MACHO				16.3	41.5	11.4	29.0	5.8	14.8	1.55	0.044	11.9	5.4
MNP35H	38	10	¾" or 1" SS MACHO				22.2	56.4	11.4	29.0	5.8	14.8	2.19	0.062	16.4	7.4
MNP60H	60	14	¾" or 1" SS MACHO				21.1	53.6	15.3	39.0	7.5	19.1	3.43	0.097	24.5	11.1
MNP80H	80	20	¾" or 1" SS MACHO				28.1	71.4	15.3	39.0	7.5	19.1	4.71	0.133	32.5	14.7
MNP100H	100	28	1" SS MACHO				28.0	71.0	16.9	43.0	8.9	22.5	5.00	0.142	33.1	15.0
SNP18H	18	4.5	¾" or 1" SS MACHO				14.3	36.4	11.0	28.0	5.5	14	1.32	0.037	9.7	4.4
SNP24H	24	6.0	¾" or 1" SS MACHO				16.3	41.5	11.4	29.0	5.8	14.8	1.55	0.044	11.9	5.4
MODELOS VERTICALES CON BASE																
MNP60V	60	14	1" SS HEMBRA 90°	6.0	5.1	4.42	23.4	59.2	15.3	39.0	1.1	2.9	3.68	0.104	24.3	11.0
MNP80V	80	20	1" SS HEMBRA 90°	8.47	7.20	6.24	30.3	77.0	15.3	39.0	1.1	2.9	4.81	0.136	32.2	14.6
MNP100V	100	28	1" SS HEMBRA 90°				30.1	76.5	16.9	43.0	1.1	2.9	5.39	0.153	33.5	15.2
MNP120V	120	32	1" SS HEMBRA 90°	12.48	10.60	9.19	45.2	114.8	15.3	39.0	1.1	2.9	6.77	0.192	50.1	22.7
MNP130V	130	34	1¼" SS HEMBRA 90°	13.76	11.70	10.14	30.9	78.5	21.7	55.0	1.7	4.4	8.42	0.238	54.1	24.5
MNP150V	160	44	1¼" SS HEMBRA 90°				36.7	93.1	21.7	55.0	1.7	4.4	10.19	0.289	61.3	27.8
MNP200V	200	53	1¼" SS HEMBRA 90°	21.16	18.00	15.60	42.0	106.6	21.7	55.0	1.7	4.4	12.01	0.340	68.6	31.1
MNP235V	235	62	1¼" SS HEMBRA 90°	24.87	21.15	18.33	47.1	119.6	21.7	55.0	1.7	4.4	13.07	0.370	83.2	37.7
MNP300V	305	81	1¼" SS FEMALE 90°	32.28	27.45	23.79	57.6	146.3	21.7	55.0	1.7	4.4	16.28	0.461	103.9	47.1
MNP325V	325	86	1¼" SS HEMBRA 90°				45.5	110.5	25.6	65.0	1.7	4.4	17.51	0.496	106.9	48.5
MNP450V	450	119	1¼" SS HEMBRA 90°	47.62	40.5	35.1	55.5	141.0	25.6	65.0	1.7	4.4	24.20	0.685	135.6	61.5

* MNP1S y MNP3S: 4 PIEZAS /CAJA
Presión de precarga de fábrica: 30 PSI / 2bar
Bases en plástico de alta ingeniería. Modelos MNP325V y MNP450V en acero.

Modelos en linea y horizontales hasta 80 lts con conexión de ¾".
Disponible en 16 bar. Colocar "R" al final del modelo.

MNP
TANQUE DE ACERO DE MEMBRANA FIJA



Disponibles
en Acero Inoxidable.

