Pearl®
Water Systems

Bomba de Agua Centrífuga para Riego

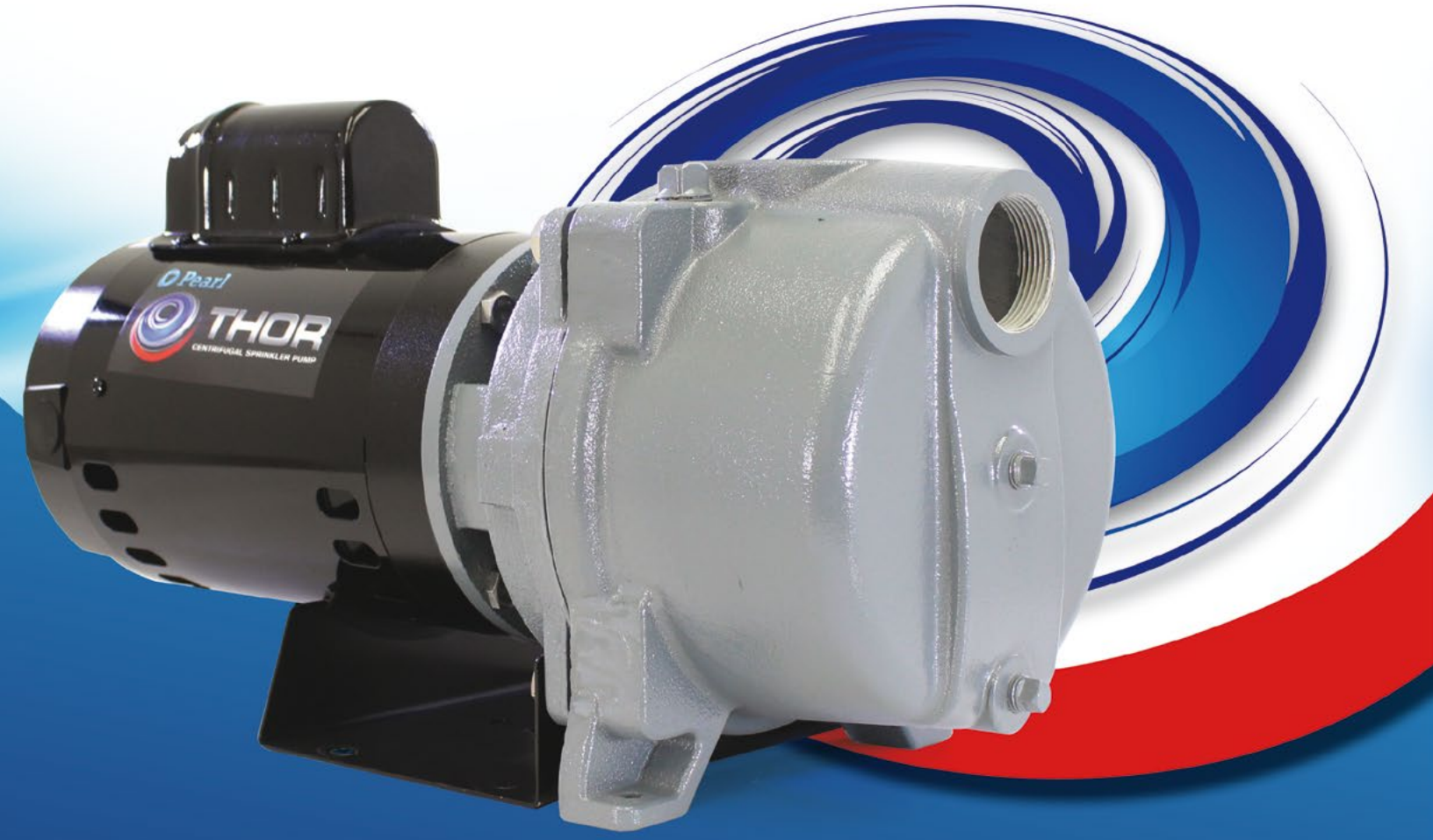

THOR

VERSION 25.03

THOR

BOMBA DE AGUA CENTRÍFUGA PARA RIEGO

La bomba THOR es de tipo centrífuga autocebante. Diseñada tomando en consideración muchos aspectos importantes con la finalidad de garantizar la plena satisfacción del cliente. Entre ellos vale la pena destacar:

- Todos los componentes fueron diseñados para asegurar el major rendimiento y una confiabilidad absoluta
- Las características propias de fabricación de las bombas THOR las hacen adecuadas para aplicaciones que requieran de su instalación a la intemperie
- La bomba THOR se utiliza ampliamente en sistemas de riego automatizado, donde se requiere de caudales elevados a presiones suficientes, con el fin de garantizar un riego eficiente
- Por su rendimiento hidráulico, la bomba THOR también se recomienda en aplicaciones de circuitos de recirculación, aire acondicionado, suministro de agua en redes residenciales, como bomba "Booster" y muchas otras

Aplicaciones

- Succión de agua con contenido de aire u otros gases
- Recirculación de agua
- Sistemas de riego automatizado
- Capacidad de succionar hasta 25 ft (7,6 mt)

Condiciones de operación

- Temperatura del líquido: 32 °F to 150 °F (0 °C a 65 °C)
- Presión máxima de operación: 125 PSI
- Servicio continuo

Construcción

- Bomba centrífuga autocebante tipo jet monobloque
- Componentes de alta calidad, para el suministro de agua en redes domésticas y sistemas de riego, observando la exigencia de bajo contenido de plomo
- Bocas de succión y descarga con rosca NPT
- Toda la tornillería en Acero Inoxidable
- Boca de cebado con tapón
- Boca de vaciado con tapón para ejecución de mantenimiento
- Base en forma de "U" en todos los modelos que brinda un apoyo total a la bomba



MODELO	HP	VOLT	FASE	AMP MAX.	SUCC.	DESC.
THOR 10	1	115/230	1	16.6/8.3	1 1/2"	1 1/2"
THOR 15	1.5	115/230	1	21/10.5	1 1/2"	1 1/2"
THOR 20	2	230	1	11.8	1 1/2"	1 1/2"

Motor

- Motores NEMA - Standar ODP 56J – para una temperatura superficial mucho más fría
- Protector térmico incorporado
- Motor PSC (Permanent Split Capacitor) sin interruptor centrífugo para las versiones de 1 - 1½ y 2 hp.
- Rodamiento delantero 6204 para una vida útil mucho más larga
- Devanado en cobre
- Aislamiento Dupont Nomex Clase F, con aprobación cCSAus
- Monofásico en 115/230V para los modelos de 1 y 1½ Hp.
- Cambio de voltaje sencillo para las versiones de 1 y 1½ Hp.
- Máxima temperature ambiente admitida: 104 °F (40 °C)

Materiales

- Cuerpo de bomba en hierro fundido
- Impulsor: PPE + PS e insertos en SS304
- Difusor: PP con anillo de desgaste en SS304
- Eje en acero inoxidable AISI 304 + 40CR
- Sello mecánico en SIC/SUS316/EPDM, carburo de silicio y grafito.

THOR
BOMBA DE AGUA CENTRÍFUGA PARA RIEGO

Curvas de rendimiento

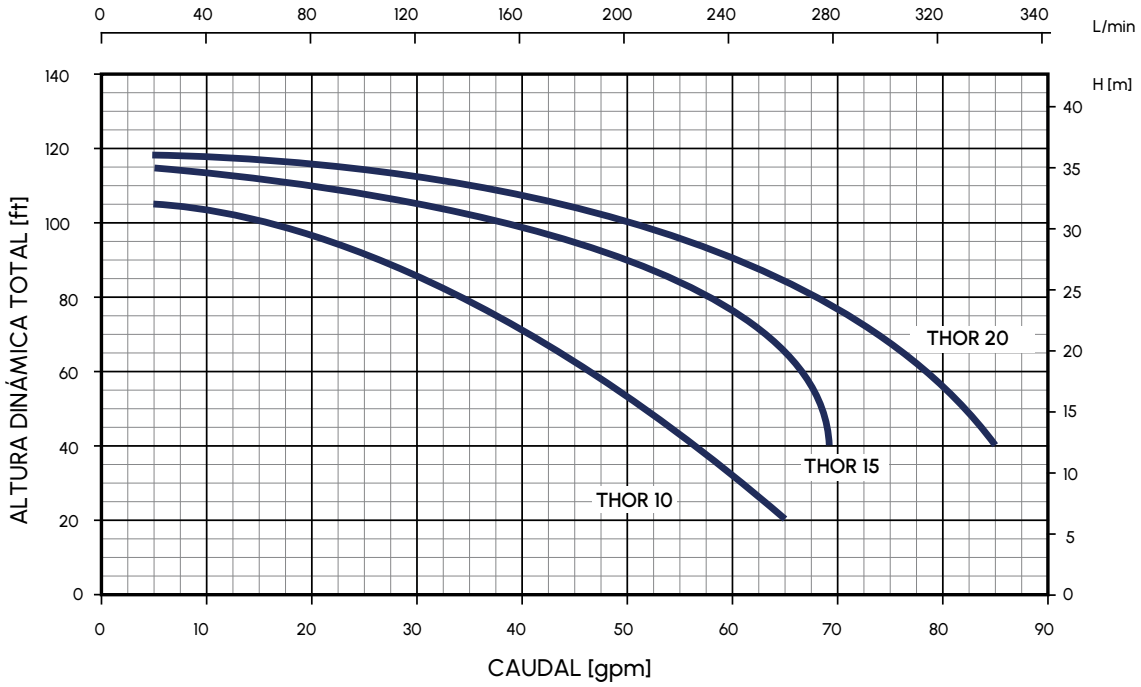

MODELO	HP	PROFUNDIDAD DE SUCCIÓN (feet)	PRESION DE DESCARGA - PSI			PRESIÓN MÁXIMA PSI
			20	30	40	
			CAUDAL - US GPM			
THOR 10	1.0	0	54	41	25	46
		5	51	39	22	44
		10	50	34	19	40
		15	46	32	10	39
		20	42	26	8	38
		25	38	23		34
THOR 15	1.5	0	68	64	48	49
		5	62	58	45	48
		10	60	55	38	46
		15	55	51	33	44
		20	48	46	20	43
		25	39	37	10	41
THOR 20	2.0	0	83	73	60	51
		5	82	71	52	48
		10	80	68	47	47
		15	77	65	45	45
		20	70	60	32	44
		25	65	55	18	42

THOR

BOMBA DE AGUA CENTRÍFUGA PARA RIEGO

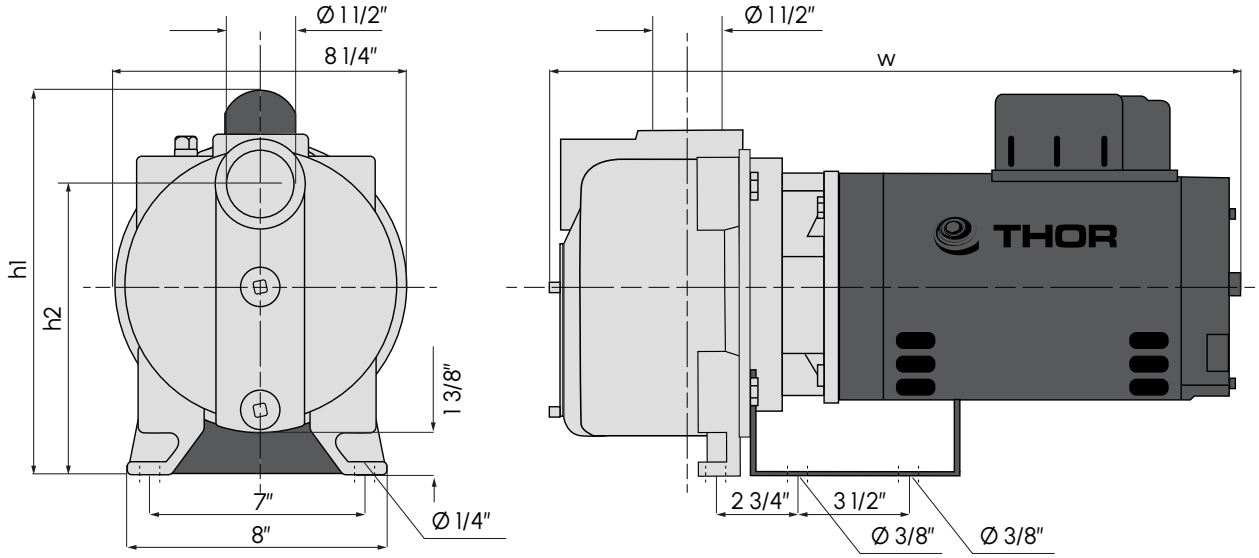

Dimensiones de la bomba

MODELO	SUCCIÓN	DESCARGA	DIMENSIONES			PESO
	DN	DN	h1	h2	w	lbs
THOR 10	1 1/2"	1 1/2"	10 1/8"	7 3/4"	20 1/8"	60
THOR 15	1 1/2"	1 1/2"	10 1/8"	7 3/4"	20 1/8"	64
THOR 20	1 1/2"	1 1/2"	10 1/8"	7 3/4"	20 1/8"	65

Dimensiones del empaque

MODELO	L	W	H	PESO
	inch	inch	inch	lbs
THOR 10	22 1/2"	11 3/4"	12 3/4"	66
THOR 15	22 1/2"	11 3/4"	12 3/4"	70
THOR 20	22 1/2"	11 3/4"	12 3/4"	71

