2-5CR Electrobombas centrífugas multicelulares

Aguas limpias

Uso doméstico

Uso civil



※ Electrobombas multicelulares en acero inoxidable silenciosas de bajo consumo eléctrico

※ Cuerpo bomba: **acero inoxidable AISI 304**
※ Tapa: **acero inoxidable AISI 304**
※ Rodetes: **acero inoxidable AISI 304**
※ Eje: **acero inoxidable AISI 431**

CAMPO DE PRESTACIONES

- Caudal hasta **130 l/min** (7.8 m³/h)
- Altura hasta **67 m**

LÍMITES DE UTILIZO

- Altura de aspiración manométrica hasta **7 m**
- Temperatura del líquido de **-10 °C** a **+60 °C**
- Temperatura ambiente hasta **+40 °C**
- Presión máxima en el cuerpo de la bomba **7 bar**

USOS E INSTALACIONES

Se recomienda para bombear agua limpia y líquidos químicamente no agresivos para los materiales de la bomba.

Por su fiabilidad y silenciosidad, se utilizan mucho en el sector doméstico y, en particular, para la distribución de agua en combinación con pequeños o medianos vasos de expansión, para el riego de huertos o jardines, etc.

EJECUCIONES A PEDIDO

※ Electrobombas con rodete de tecnopolímero (versión económica)
※ Sello mecánico especial
※ Diferente voltaje o frecuencia
※ Electrobombas certificadas WRAS

CURVAS Y DATOS DE PRESTACIONES – HS=0 m

60 Hz

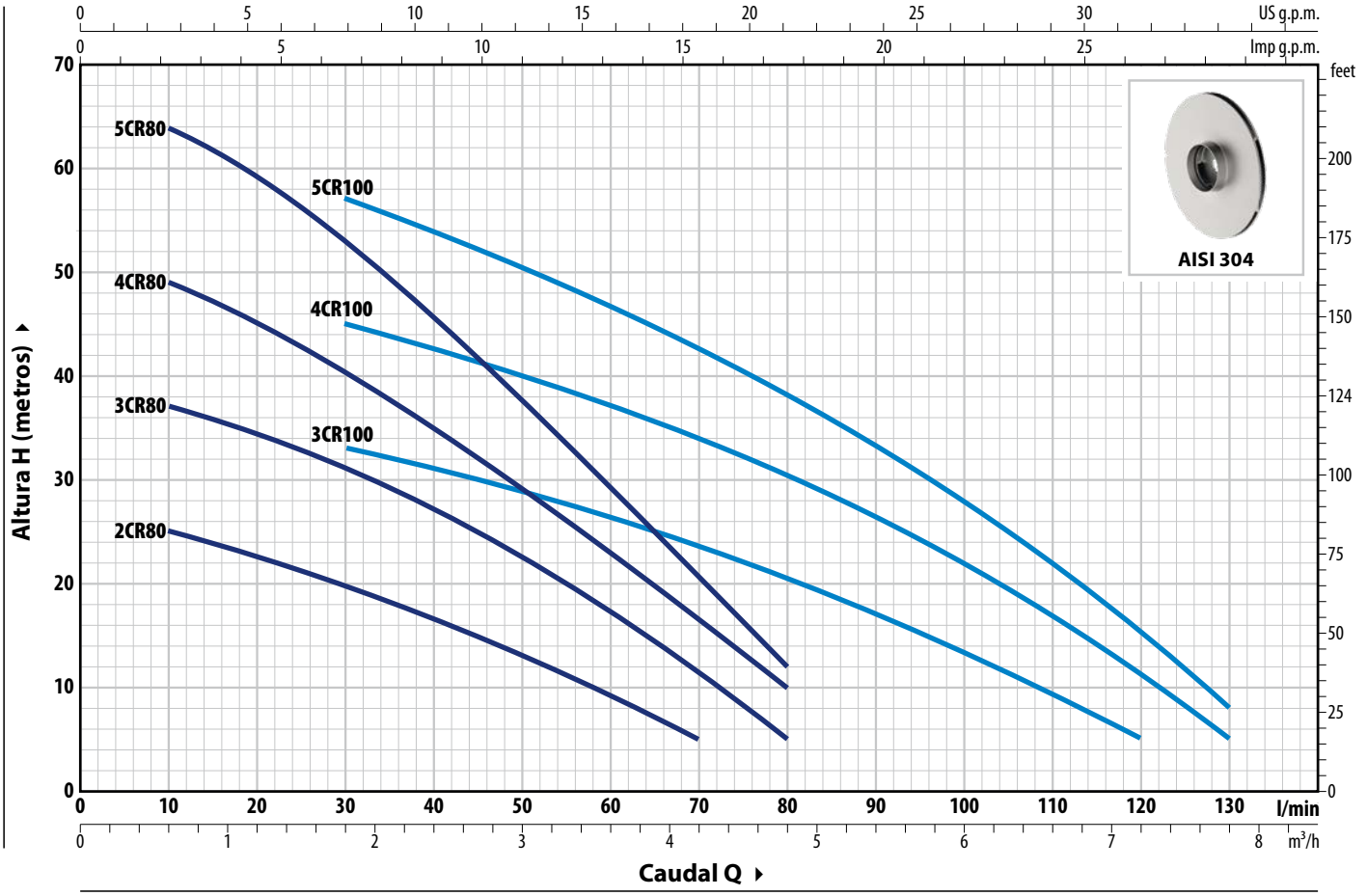

TIPO		POTENCIA (P2)			Q	m³/h	0	0.3	0.6	1.2	1.8	2.4	3.0	3.6	4.2	4.8	5.4	6.0	6.6	7.2	7.8
Monofásico	**Trifásico**	**kW**	**HP**	**3~**		l/min	**0**	**5**	**10**	**20**	**30**	**40**	**50**	**60**	**70**	**80**	**90**	**100**	**110**	**120**	**130**
2CRm 80	**2CR 80**	0.37	0.50				27	26	25	22.5	20	16.5	13	9	5						
3CRm 80	**3CR 80**	0.45	0.60	**IE2**			40	38	37	34.5	31	27	22.5	17	11	5					
4CRm 80	**4CR 80**	0.55	0.75				52	50	49	44.5	40	34	28.5	22.5	16	10					
5CRm 80	**5CR 80**	0.75	1	**IE3**	**H**	m	67	66	64	59	53	45.5	37.5	29.5	20.5	12					
3CRm 100	**3CR 100**	0.55	0.75	**IE2**			38	37	36	34.5	33	31	28	26	23	20	17	13.5	10	5	
4CRm 100	**4CR 100**	0.75	1				50	50	49	47	45	42	39.5	37	34	30.5	26.5	22	17	11	5
5CRm 100	**5CR 100**	1.1	1.5	**IE3**			63	62	61.5	59.5	57	53.5	50.5	46.5	42.5	38	33	28	22	15	8

Q = Caudal **H** = Altura manométrica total **HS** = Altura de aspiración

Tolerancia de las curvas de prestaciones según EN ISO 9906 Grado 3B.

2-5CR

CONSUMOS

TIPO	TENSIÓN	
Monofásico	220 V	110 V
2CRm 80	2.4 A	5.0 A
3CRm 80	3.4 A	6.9 A
4CRm 80	4.5 A	9.0 A
5CRm 80	5.3 A	12.0 A
3CRm 100	5.0 A	10.0 A
4CRm 100	6.2 A	12.0 A
5CRm 100	6.6 A	–

TIPO	TENSIÓN	
Trifásico	220 V - Δ	380 V - Y
2CR 80	1.7 A	1.0 A
3CR 80	2.4 A	1.4 A
4CR 80	2.8 A	1.6 A
5CR 80	4.3 A	2.5 A
3CR 100	2.8 A	1.6 A
4CR 100	4.5 A	2.6 A
5CR 100	4.8 A	2.8 A

DIMENSIONES Y PESOS

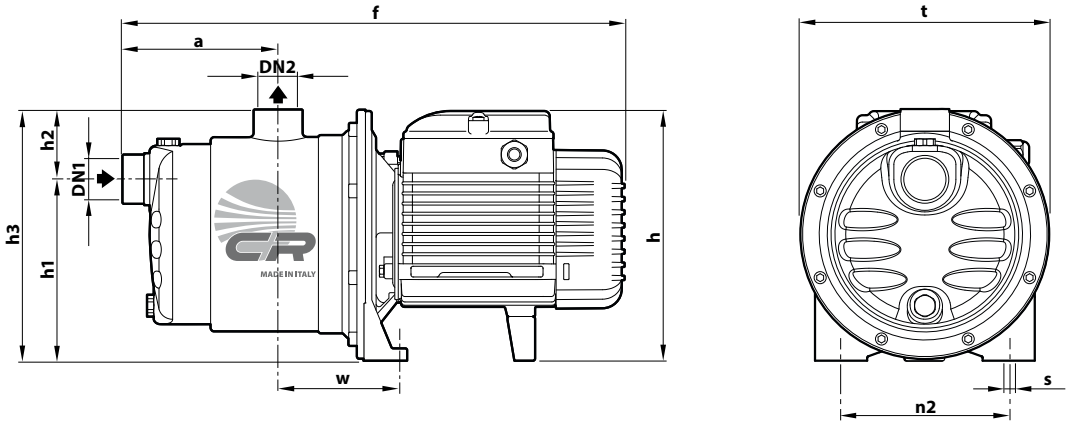

TIPO		BOCAS		DIMENSIONES mm										kg	
Monofásico	Trifásico	DN1	DN2	a	f	h	h1	h2	h3	t	n2	w	s	1~	3~
2CRm 80	2CR 80	1"	1"	113	367	182	132	51	183	182	120	87	9	6.9	6.9
3CRm 80	3CR 80													7.9	7.9
4CRm 80	4CR 80			138	392									9.1	8.4
5CRm 80	5CR 80				410	202 *							10	11.8	11.8
3CRm 100	3CR 100			113	367	182							9	8.6	7.9
4CRm 100	4CR 100			138	410	202 *							10	11.6	11.6
5CRm 100	5CR 100													12.4	11.7

(*) h=221 mm para versiones monofásicas de 110 V

PALETIZACIÓN

TIPO		GROUPAGE	CONTAINER
Monofásico	Trifásico	nº bombas	nº bombas
2CRm 80	2CR 80	84	120
3CRm 80	3CR 80	84	120
4CRm 80	4CR 80	84	120
5CRm 80	5CR 80	72	108
3CRm 100	3CR 100	84	120
4CRm 100	4CR 100	72	108
5CRm 100	5CR 100	72	108

CARACTERÍSTICAS CONSTRUCTIVAS

1	**Cuerpo bomba**	Acero inoxidable **AISI 304**, equipado con bocas roscadas ISO 228/1
2	**Tapa**	Acero inoxidable **AISI 304**
3	**Rodetes**	Acero inoxidable **AISI 304**
4	**Difusores**	Noryl™ con anillos anti desgaste
5	**Sello mecánico**	

Sello	Eje	Materiales
AR-13	Ø 13 mm	Cerámica / Grafito / NBR

6	**Eje motor**	Acero inoxidable **AISI 431**
7	**Motor eléctrico**	**2-5CRm**: monofásico 220 V - 60 Hz con protección térmica del motor integrada en el bobinado **2-5CR**: trifásico 220/380 V - 60 Hz – Las electrobombas trifásicas están equipadas con motores de alto rendimiento en clase IE2 hasta P2=0.55 kW y en clase IE3 desde P2=0.75 kW (IEC 60034-30-1) – Servicio continuo **S1**

