FCR Electrobombas centrífugas multicelulares en acero inoxidable

Aguas limpias
Uso doméstico
Uso civil



※ Electrobombas multicelulares en acero inoxidable silenciosas de bajo consumo eléctrico

※ Cuerpo bomba: **acero inoxidable AISI 304**
※ Tapa: **acero inoxidable AISI 304**
※ Rodetes: **acero inoxidable AISI 304**
※ Eje: **acero inoxidable AISI 431**

CAMPO DE PRESTACIONES

- Caudal hasta **130 l/min** (7.8 m³/h)
- Altura hasta **67 m**

USOS E INSTALACIONES

Gracias a su funcionamiento silencioso y su bajo consumo eléctrico, se recomiendan para el suministro y la presurización hídrica, la distribución de agua en combinación con vaso de expansión, aplicaciones industriales, sistemas de riego, etc.

VENTAJAS PARA EL USUARIO

※ **Todos los componentes de la bomba son en acero inoxidable** , lo que garantiza una larga vida útil y un alto rendimiento.
※ Gracias a la fabricación multietapas, el ruido de funcionamiento es especialmente bajo.

LÍMITES DE UTILIZO

- Altura de aspiración manométrica hasta **7 m**
- Temperatura del líquido de **-10 °C** a **+60 °C**
- Temperatura ambiente hasta **+40 °C**
- Presión máxima en el cuerpo de la bomba **7 bar**

EJECUCIONES A PEDIDO

※ Sello mecánico especial
※ Diferente voltaje o frecuencia
※ Electrobombas certificadas WRAS APPROVED PRODUCT

CURVAS Y DATOS DE PRESTACIONES – HS=0 m

60 Hz

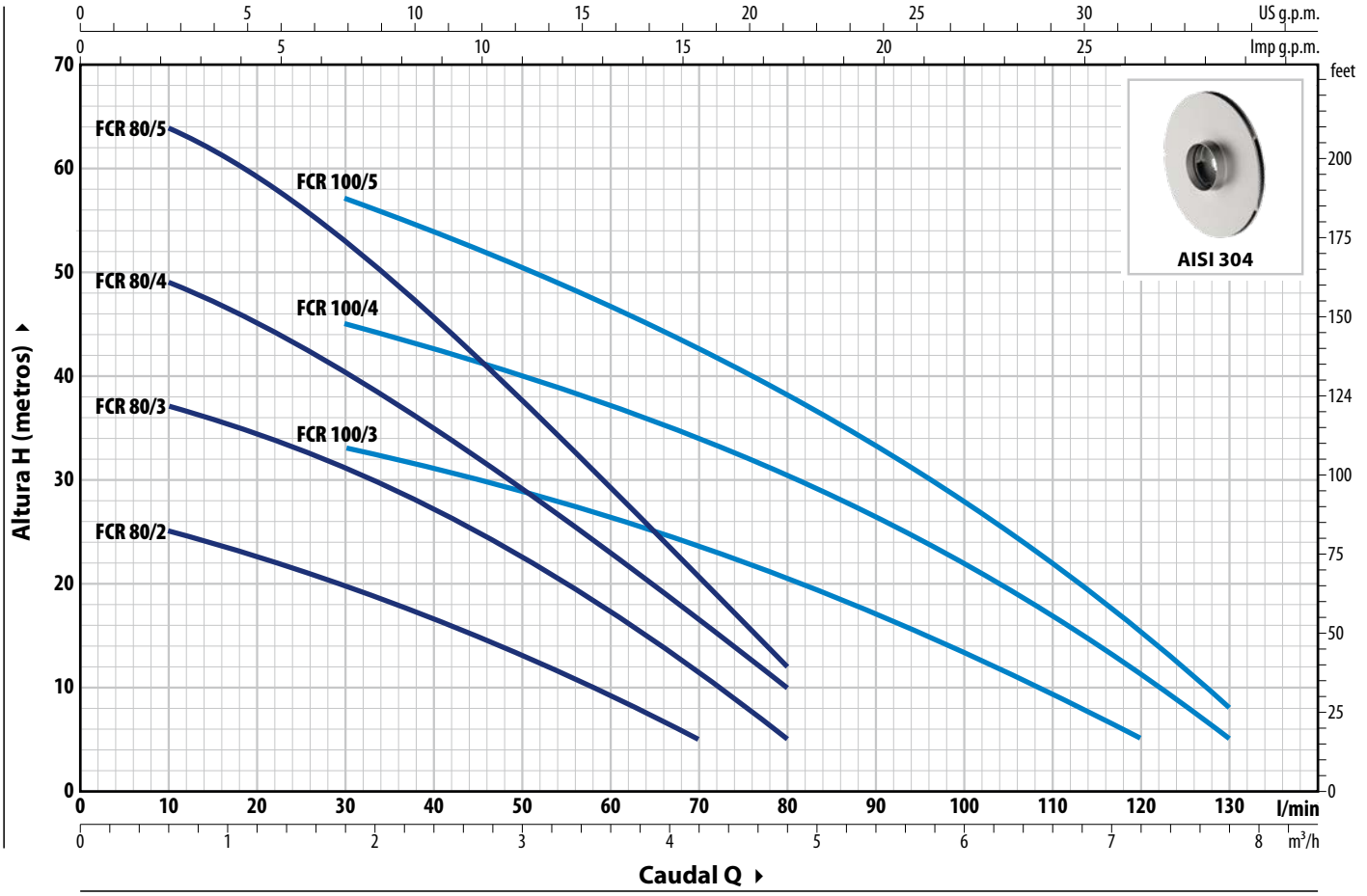

TIPO		POTENCIA (P2)			Q	m³/h	0	0.3	0.6	1.2	1.8	2.4	3.0	3.6	4.2	4.8	5.4	6.0	6.6	7.2	7.8
Monofásico	**Trifásico**	**kW**	**HP**	**3~**		l/min	**0**	**5**	**10**	**20**	**30**	**40**	**50**	**60**	**70**	**80**	**90**	**100**	**110**	**120**	**130**
FCRm 80/2	**FCR 80/2**	0.37	0.50				27	26	25	22.5	20	16.5	13	9	5						
FCRm 80/3	**FCR 80/3**	0.45	0.60	**IE2**			40	38	37	34.5	31	27	22.5	17	11	5					
FCRm 80/4	**FCR 80/4**	0.55	0.75				52	50	49	44.5	40	34	28.5	22.5	16	10					
FCRm 80/5	**FCR 80/5**	0.75	1	**IE3**	**H**	m	67	66	64	59	53	45.5	37.5	29.5	20.5	12					
FCRm 100/3	**FCR 100/3**	0.55	0.75	**IE2**			38	37	36	34.5	33	31	28	26	23	20	17	13.5	10	5	
FCRm 100/4	**FCR 100/4**	0.75	1				50	50	49	47	45	42	39.5	37	34	30.5	26.5	22	17	11	5
FCRm 100/5	**FCR 100/5**	1.1	1.5	**IE3**			63	62	61.5	59.5	57	53.5	50.5	46.5	42.5	38	33	28	22	15	8

Q = Caudal **H** = Altura manométrica total **HS** = Altura de aspiración

Tolerancia de las curvas de prestaciones según EN ISO 9906 Grado 3B.

CONSUMOS

TIPO	TENSIÓN	
Monofásico	220 V	110 V
FCRm 80/2	2.5 A	5.0 A
FCRm 80/3	3.4 A	6.9 A
FCRm 80/4	4.5 A	9.0 A
FCRm 80/5	6.0 A	12.0 A
FCRm 100/3	5.0 A	10.0 A
FCRm 100/4	6.2 A	12.0 A
FCRm 100/5	6.6 A	–

TIPO	TENSIÓN	
Trifásico	220 V - Δ	380 V - Y
FCR 80/2	1.7 A	1.0 A
FCR 80/3	2.3 A	1.3 A
FCR 80/4	3.0 A	1.7 A
FCR 80/5	5.0 A	2.9 A
FCR 100/3	3.0 A	1.7 A
FCR 100/4	4.5 A	2.6 A
FCR 100/5	4.8 A	2.8 A

DIMENSIONES Y PESOS

CON BOCAS ROSCADAS

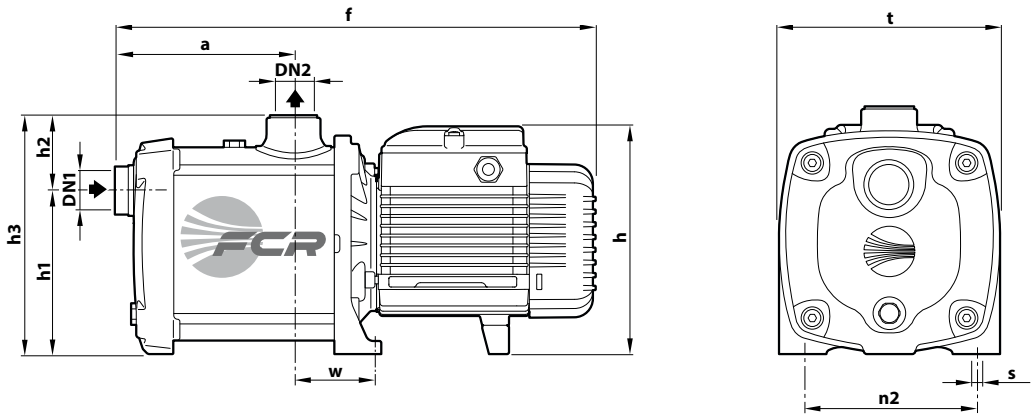

TIPO		BOCAS		DIMENSIONES mm									kg	
Monofásico	Trifásico	DN1	DN2	a	f	h	h1	h2	h3	t	n2	w	s	1~	3~
FCRm 80/2	FCR 80/2	1"	1"	107	333	171	122	56	178	160	125	56.5	9	6.9	6.9
FCRm 80/3	FCR 80/3													7.9	7.9
FCRm 80/4	FCR 80/4			132	358									9.3	9.1
FCRm 80/5	FCR 80/5				377	189								11.8	11.8
FCRm 100/3	FCR 100/3			107	333	171								8.8	8.1
FCRm 100/4	FCR 100/4			132	377	189								11.6	11.6
FCRm 100/5	FCR 100/5													12.4	12.1

CON BOCAS EMBRIDADAS

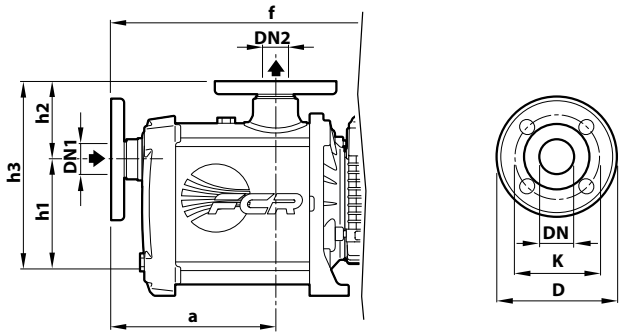

TIPO	BOCAS		DIMENSIONES mm				
	DN1	DN2	a	f	h1	h2	h3
FCR 80/2	25	25	129	355	122	78	200
FCR 80/3							
FCR 80/4			154	380			
FCR 80/5				399			
FCR 100/3			129	355			
FCR 100/4			154	399			
FCR 100/5							

BRIDA	D	K	ORIFICIOS	
DN	mm	mm	N°	Ø (mm)
25	85	115	4	14
25	85	115	4	14

CARACTERÍSTICAS CONSTRUCTIVAS

1	**Cuerpo bomba**	Acero inoxidable **AISI 304**, equipado con bocas roscadas ISO 228/1
2	**Tapa**	Acero inoxidable **AISI 304**
3	**Rodetes**	Acero inoxidable **AISI 304**
4	**Difusores**	Noryl™ con anillos anti desgaste
5	**Sello mecánico**	Sello: **AR-13** / Eje: Ø 13 mm / Materiales: Cerámica / Grafito / NBR
6	**Eje motor**	Acero inoxidable **AISI 431**
7	**Motor eléctrico**	**FCRm**: monofásico 220 V - 60 Hz con protección térmica del motor integrada en el bobinado **FCR**: trifásico 220/380 V - 60 Hz – Las electrobombas trifásicas están equipadas con motores de alto rendimiento en clase IE2 hasta P2=0.55 kW y en clase IE3 desde P2=0.75 kW (IEC 60034-30-1) – Servicio continuo **S1**

