FUTURE JET·ST®

¡La bomba autocebante del futuro!

Aguas limpias

Uso doméstico

Uso civil

※ **Reducción del consumo de energía hasta en un 50%**



De una evolución del concepto de la clásica bomba JET, nació una SUPER JET.

※ **Cuerpo bomba e rodete en acero inoxidable**

※ **Mejor relación consumo/rendimiento**

※ **Alto rendimiento hidráulico**

※ **Disminución del ruido**

CAMPO DE PRESTACIONES

- Caudal hasta **120 l/min** (7.2 m³/h)
- Altura hasta **59 m**

FUTURE JET-ST

Nuestro departamento de investigación y desarrollo ha hecho realidad la evolución de la clásica bomba autocebante ideando la **FUTURE JET-ST**.
Con una patente registrada a nivel internacional, **FUTURE JET-ST** alcanza la misma presión que una clásica JET pero duplica el caudal, reduciendo el consumo de energía hasta en un 50%.

USOS E INSTALACIONES

Las bombas autocebantes **FUTURE JET-ST** están diseñadas para aspirar agua incluso en presencia de aire mezclado con el líquido bombeado.

Por su fiabilidad y facilidad de uso, se recomiendan para bombear agua limpia en el sector doméstico y, en particular, para la distribución de agua en combinación con pequeños o medianos vasos de expansión, para el riego de huertos y jardines, etc.

LÍMITES DE UTILIZO

- Altura de aspiración manométrica hasta **9 m** (HS)
- Temperatura del líquido de **-10 °C** a **+40 °C**
- Temperatura ambiente hasta **+40 °C**
- Presión máxima en el cuerpo de la bomba **6 bar**

EJECUCIONES A PEDIDO

※ Electrobombas con rodete de tecnopolímero (versión económica)

※ Diferente voltaje o frecuencia

PATENTES - MARCAS - MODELOS

- FUTURE JET® Marca registrada nº 018198453
- Patente europea nº 1 510 696
- Patente n° PCT/IT2019/050168

CURVAS Y DATOS DE PRESTACIONES – HS=0 m

60 Hz

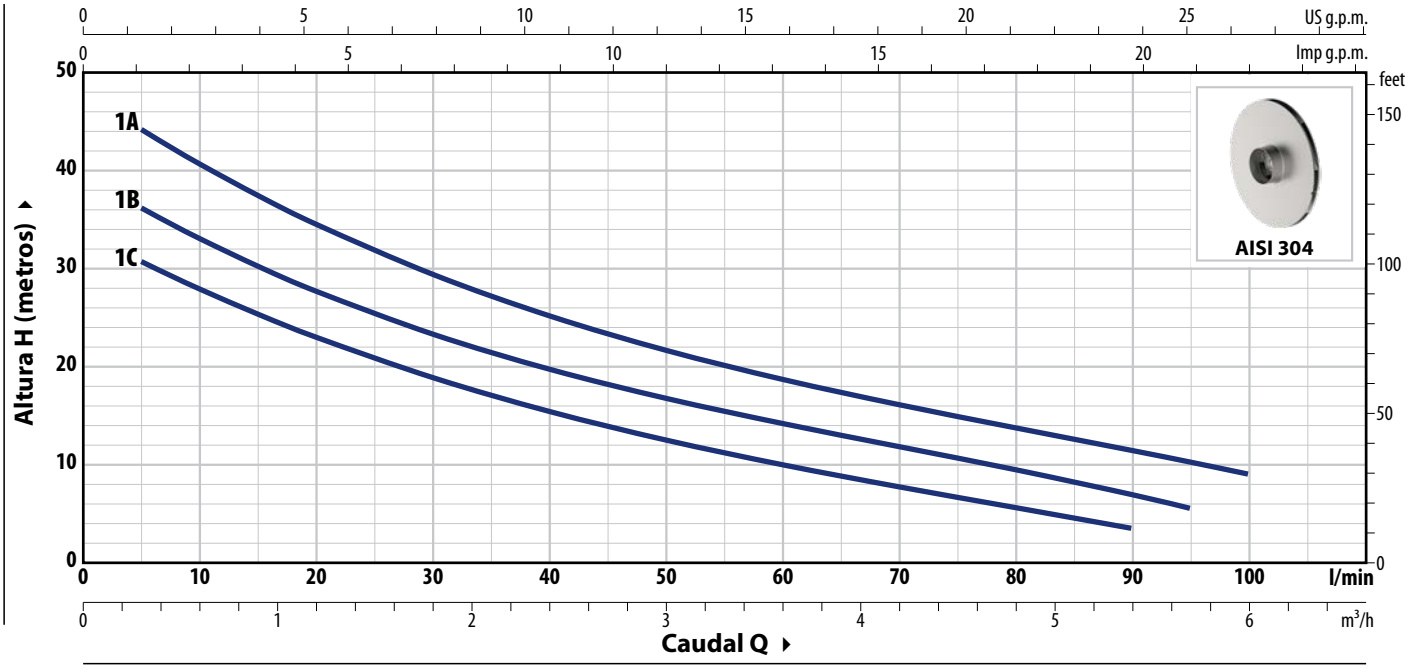

TIPO		POTENCIA (P2)			Q	m³/h	0	0.3	0.6	1.2	2.4	3.6	4.8	5.4	5.7	6.0
Monofásico	**Trifásico**	**kW**	**HP**	**3~**		l/min	**0**	**5**	**10**	**20**	**40**	**60**	**80**	**90**	**95**	**100**
FUTURE JETm 1C-ST	**FUTURE JET 1C-ST**	0.37	0.50	**IE2**	**H**	m	33.5	30.5	28	23	15.4	10	6	3.5		
FUTURE JETm 1B-ST	**FUTURE JET 1B-ST**	0.48	0.65				40	36	33	27.6	19.7	14.2	9.5	7	5.5	
FUTURE JETm 1A-ST	**FUTURE JET 1A-ST**	0.55	0.75	**IE3**			48	44	40.6	34.5	25.2	18.7	13.7	11.4	10.2	9

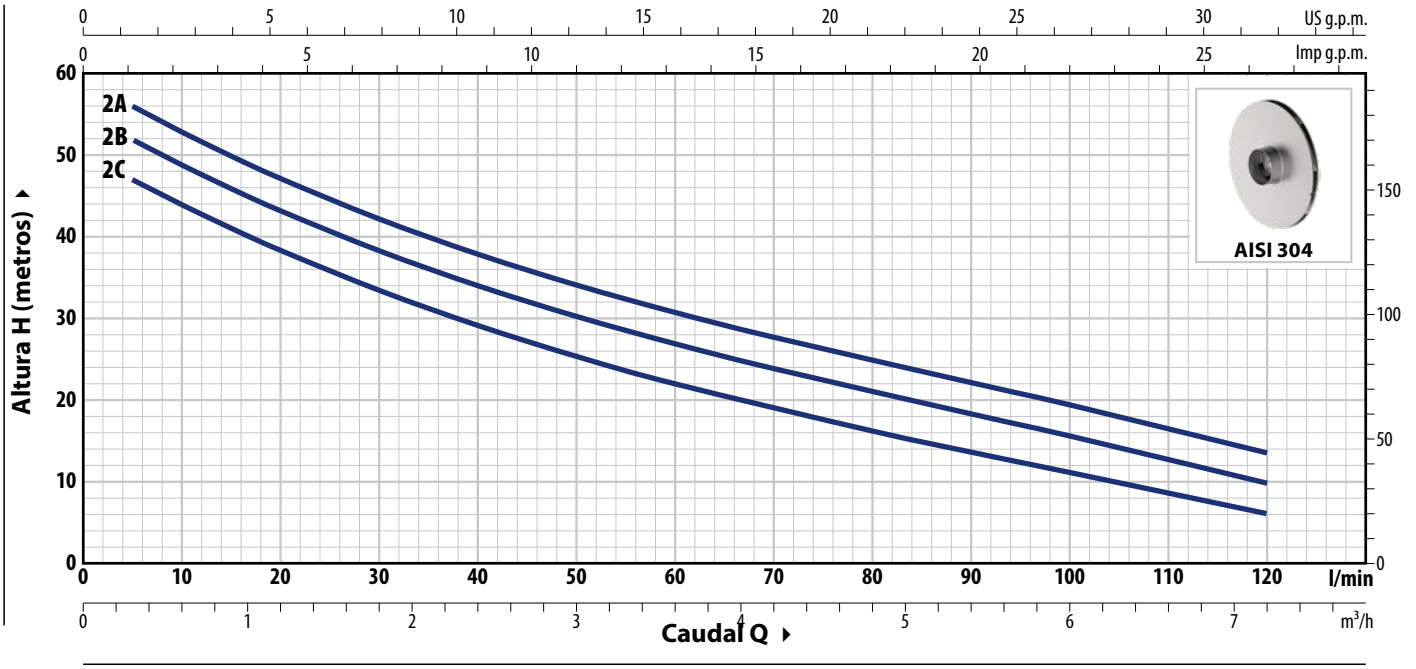

TIPO		POTENCIA (P2)			Q	m³/h	0	0.3	0.6	1.2	2.4	3.6	4.8	5.4	6.0	7.2
Monofásico	**Trifásico**	**kW**	**HP**	**3~**		l/min	**0**	**5**	**10**	**20**	**40**	**60**	**80**	**90**	**100**	**120**
FUTURE JETm 2C-ST	**FUTURE JET 2C-ST**	0.75	1	**IE3**	**H**	m	50	47	43.8	38.3	29	22	16.2	13.5	11	6
FUTURE JETm 2B-ST	**FUTURE JET 2B-ST**	0.90	1.25				55	52	49	43	34	27	20.5	18.3	15.5	10
FUTURE JETm 2A-ST	**FUTURE JET 2A-ST**	1.1	1.5				59	56	53	47	38	32	25	22.3	19.5	13.7

Q = Caudal **H** = Altura manométrica total **HS** = Altura de aspiración

Tolerancia de las curvas de prestaciones según EN ISO 9906 Grado 3B.

FUTURE JET-ST

CONSUMOS

TIPO	TENSIÓN	
Monofásico	220 V	110 V
FUTURE JETm 1C-ST	3.0 A	7.0 A
FUTURE JETm 1B-ST	3.5 A	6.0 A
FUTURE JETm 1A-ST	4.0 A	8.0 A
FUTURE JETm 2C-ST	5.0 A	10.0 A
FUTURE JETm 2B-ST	6.3 A	–
FUTURE JETm 2A-ST	7.0 A	–

TIPO	TENSIÓN	
Trifásico	220 V - Δ	380 V - Y
FUTURE JET 1C-ST	2.0 A	1.15 A
FUTURE JET 1B-ST	2.3 A	1.3 A
FUTURE JET 1A-ST	3.1 A	1.8 A
FUTURE JET 2C-ST	3.6 A	2.1 A
FUTURE JET 2B-ST	5.6 A	2.7 A
FUTURE JET 2A-ST	5.2 A	3.0 A

DIMENSIONES Y PESOS

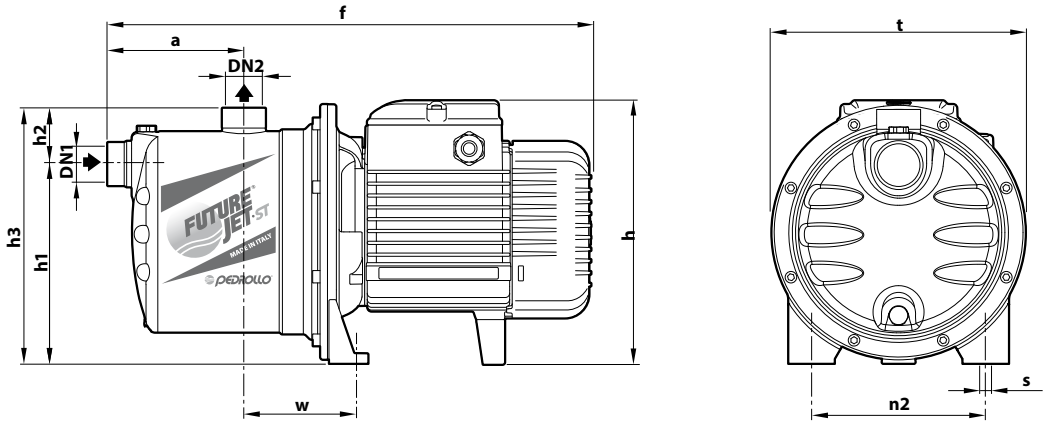

TIPO		BOCAS		DIMENSIONES mm										kg	
Monofásico	Trifásico	DN1	DN2	a	f	h	h1	h2	h3	t	n2	w	s	1~	3~
FUTURE JETm 1C-ST	FUTURE JET 1C-ST	1"	1"	113	367	183	132	51	183	182	120	87	9	7.1	7.1
FUTURE JETm 1B-ST	FUTURE JET 1B-ST													7.1	7.1
FUTURE JETm 1A-ST	FUTURE JET 1A-ST													7.8	7.1
FUTURE JETm 2C-ST	FUTURE JET 2C-ST	1"	1"	111	393	217*	162	46	208	208	142	91	10	10.5	10.5
FUTURE JETm 2B-ST	FUTURE JET 2B-ST													11.2	11.2
FUTURE JETm 2A-ST	FUTURE JET 2A-ST													12.0	11.2

(*) h=236 mm para versiones monofásicas de 110 V

PALETIZACIÓN

TIPO		GROUPAGE	CONTAINER
Monofásico	Trifásico	nº bombas	nº bombas
FUTURE JETm 1C-ST	FUTURE JET 1C-ST	84	108
FUTURE JETm 1B-ST	FUTURE JET 1B-ST	84	108
FUTURE JETm 1A-ST	FUTURE JET 1A-ST	84	108
FUTURE JETm 2C-ST	FUTURE JET 2C-ST	60	80
FUTURE JETm 2B-ST	FUTURE JET 2B-ST	60	80
FUTURE JETm 2A-ST	FUTURE JET 2A-ST	60	80

CARACTERÍSTICAS CONSTRUCTIVAS

1	**Cuerpo bomba**	Acero inoxidable **AISI 304**, equipado con bocas roscadas ISO 228/1
2	**Tapa**	Acero inoxidable **AISI 304**
3	**Grupo eyector**	Noryl™
4	**Rodete**	Acero inoxidable **AISI 304**
5	**Sello mecánico**	

Electrobomba	Sello	Eje	Materiales
FUTURE JET 1-ST	**AR-12**	Ø 12 mm	Cerámica / Grafito / NBR
FUTURE JET 2-ST	**AR-14**	Ø 14 mm	Cerámica / Grafito / NBR

6	**Eje motor**	Acero inoxidable **AISI 431**
7	**Motor eléctrico**	**FUTURE JETm-ST**: monofásico 220 V - 60 Hz con protección térmica del motor integrada en el bobinado **FUTURE JET-ST**: trifásico 220/380 V - 60 Hz – Las electrobombas trifásicas están equipadas con motores de alto rendimiento en clase IE2 hasta P2=0.48 kW y en clase IE3 desde P2=0.55 kW (IEC 60034-30-1) – Servicio continuo **S1** – Aislamiento: clase F – Protección: IP X4

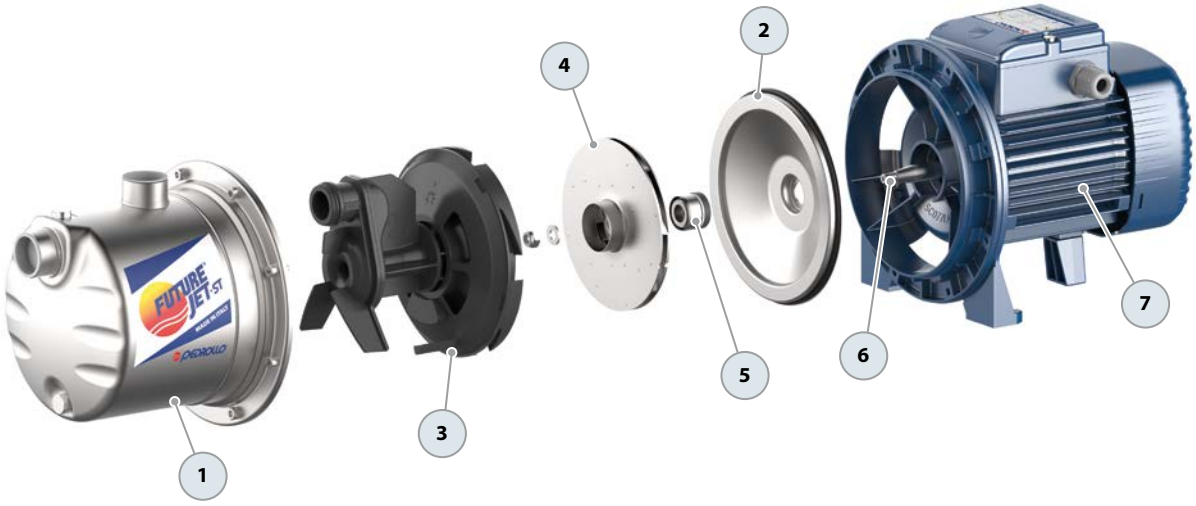

EJEMPLOS DE INSTALACIÓN

