HF Electrobombas centrífugas

Caudales altos

Aguas limpias

Uso agrícola

Uso industrial

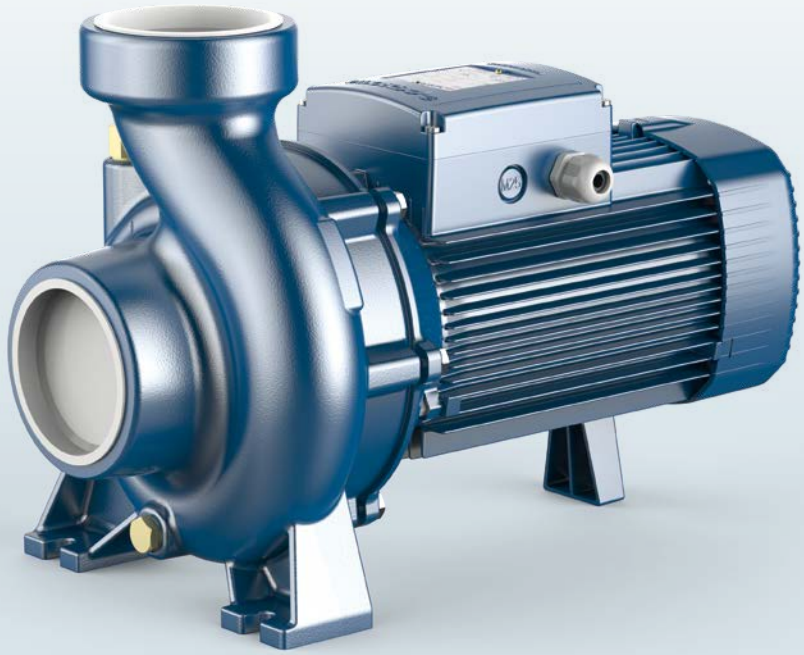

CAMPO DE PRESTACIONES

- Caudal hasta **2400 l/min** (144 m³/h)
- Altura hasta **24.5 m**

USOS E INSTALACIONES

Se recomienda su uso en ambientes civiles y agrícolas.

El alto rendimiento que puede alcanzarse y la posibilidad de uso continuo hacen que el empleo de estas electrobombas resulte ventajoso para el riego por aspersión y por goteo, para la extracción de agua de lagos, ríos, pozos o para una amplia variedad de usos industriales caracterizados por la necesidad de alcanzar caudales considerables en relación con alturas de elevación medias-bajas.

LÍMITES DE UTILIZO

- Altura de aspiración manométrica hasta **7 m**
- Temperatura del líquido de **-10 °C** hasta **+90 °C**
- Temperatura ambiente hasta **+40 °C**
- Presión máxima en el cuerpo de la bomba:
  - **6 bar** para HF 4
  - **10 bar** para HF 6-8-20-30

EJECUCIONES A PEDIDO

※ Sello mecánico especial
※ Diferente voltaje o frecuencia

CURVAS Y DATOS DE PRESTACIONES – HS=0 m

60 Hz

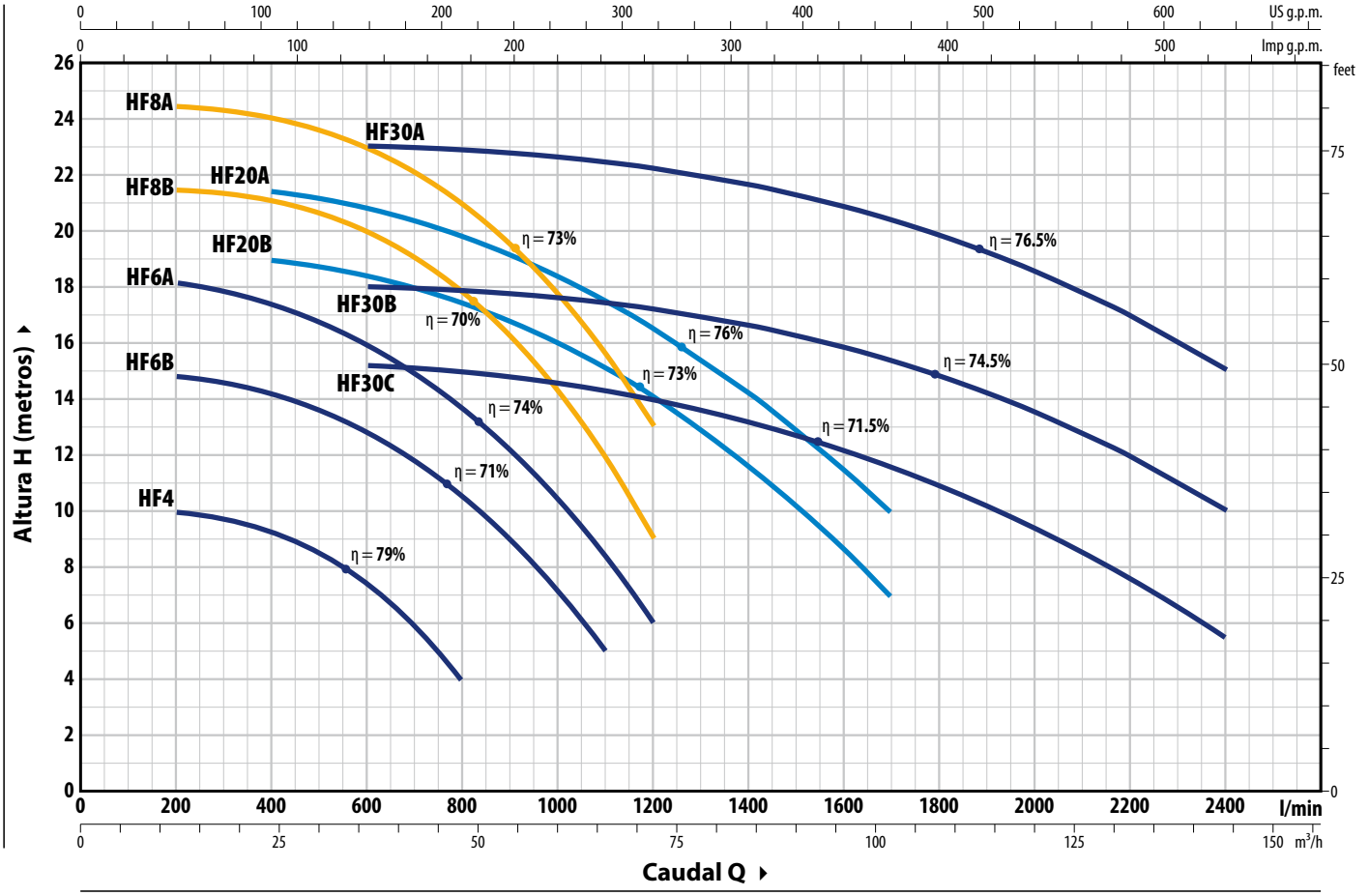

TIPO		POTENCIA (P2)			Q	m³/h	0	12	24	36	48	60	66	72	87	102	114	129	144
Monofásico	Trifásico	kW	HP	▲		l/min	**0**	**200**	**400**	**600**	**800**	**1000**	**1100**	**1200**	**1450**	**1700**	**1900**	**2150**	**2400**
HFm 4	**HF 4**	0.75	1	IE3	H	m	10	10	9.3	7.4	4								
HFm 6B	**HF 6B**	1.5	2				14.8	14.8	14.2	12.8	10.5	7.2	5						
HFm 6A	**HF 6A**	2.2	3				18.5	18.1	17.4	16	13.7	10.4	8.4	6					
–	**HF 8B**	3	4				21.5	21.5	21.1	20	17.8	14.3	11.9	9					
–	**HF 8A**	4	5.5				24.5	24.5	24.1	23	21	17.7	15.6	13					
–	**HF 20B**	3	4				19	–	19	18.4	17.5	16.1	15.2	14.2	11	7			
–	**HF 20A**	4	5.5				21.5	–	21.5	20.9	19.9	18.5	17.6	16.6	13.7	10			
–	**HF 30C**	4	5.5				15.5	–	–	15.2	15.0	14.5	14.3	14.0	13.0	11.6	10.2	8.0	5.5
–	**HF 30B**	5.5	7.5				18	–	–	18	17.9	17.6	17.4	17.2	16.4	15.3	14.2	12.3	10
–	**HF 30A**	7.5	10				23	–	–	23	22.9	22.6	22.4	22.2	21.4	20.4	19.2	17.3	15

Q = Caudal **H** = Altura manométrica total **HS** = Altura de aspiración

Tolerancia de las curvas de prestaciones según EN ISO 9906 Grado 3B.

CONSUMOS

TIPO	TENSIÓN	
Monofásico	220 V	110 V
HFm 4	5.8 A	11.6 A
HFm 6B	12.0 A	–
HFm 6A	13.0 A	–

TIPO	TENSIÓN			
Trifásico	220 V - Δ	380 V - Y	220 V - Δ	440 V - Y
HF 4	4.5 A	2.6 A	3.8 A	2.1 A
HF 6B	7.8 A	4.5 A	6.9 A	4.1 A
HF 6A	9.5 A	5.5 A	8.5 A	4.8 A
HF 8B	12.0 A	7.0 A	12.1 A	6.5 A
HF 8A	18.2 A	10.5 A	18.5 A	12.0 A
HF 30C	16.4 A	9.5 A	13.8 A	8.0 A
HF 20B	19.4 A	11.2 A	17.3 A	10.3 A
HF 20A	19.9 A	11.5 A	17.3 A	10.3 A
HF 30B	22.5 A	13.0	20.1 A	11.8 A
HF 30A	28.8 A	16.6 A	26.0 A	16.0 A

DIMENSIONES Y PESOS

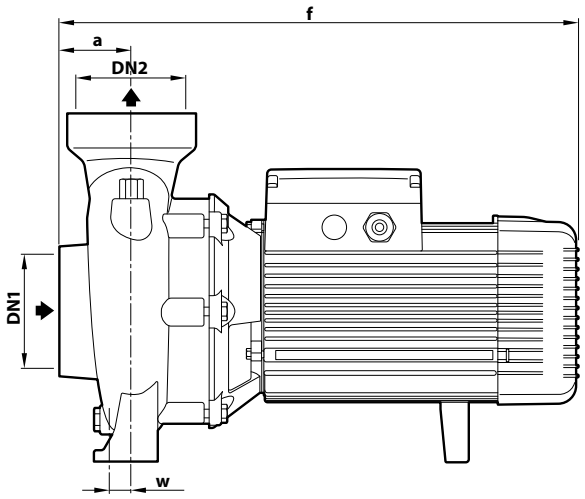

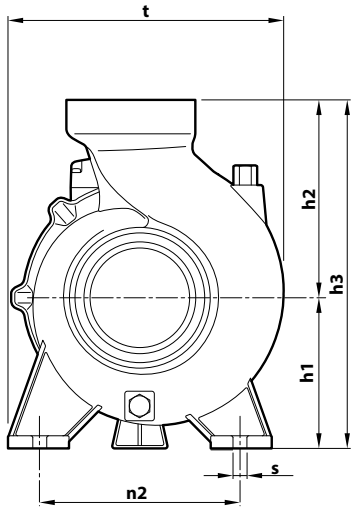

TIPO		BOCAS		DIMENSIONES mm									kg	
Monofásico	Trifásico	DN1	DN2	a	f	h1	h2	h3	t	n2	w	s	1~	3~
HFm 4	HF 4	2½"	2½"	47	317	97	143	240	198	155	-63	10	14.5	14.5
HFm 6B	HF 6B	3"	3"	68	408	120	190	310	240	178	5	12	26.8	26.8
HFm 6A	HF 6A				428								29.6	29.6
–	HF 8B	4"	4"	71	474	132	180	312	245	190	27	14	–	37.6
–	HF 8A												–	41.0
–	HF 20B				479				255				–	37.6
–	HF 20A												–	41.0
–	HF 30C			96.5	517	160	210	370	292	212	27	14	–	53.4
–	HF 30B			76.5	497								–	52.0
–	HF 30A				547								–	58.0

CARACTERÍSTICAS CONSTRUCTIVAS

1	**Cuerpo bomba**	Hierro fundido con bocas roscadas ISO 228/1
2	**Tapa**	Hierro fundido (acero inoxidable **AISI 304** para HF 4)
3	**Rodete**	Acero inoxidable **AISI 304** para HF 4-6 Latón para HF 8 Hierro fundido para HF 20, HF 30

4 Sello mecánico

Electrobomba	Sello	Eje	Materiales
HF 4	**AR-14**	Ø 14 mm	Cerámica / Grafito / NBR
HF 6	**FN-18**	Ø 18 mm	Grafito / Cerámica / NBR
HF 8, HF 20	**FN-20**	Ø 20 mm	Grafito / Cerámica / NBR
HF 30	**FN-24**	Ø 24 mm	Grafito / Cerámica / NBR

5	**Eje motor**	Acero inoxidable **AISI 431**
6	**Motor eléctrico**	**HFm**: monofásico 220 V - 60 Hz con protección térmica del motor integrada en el bobinado **HF**: trifásico 220/380 V - 60 Hz o 220/240 V - 60 Hz. – Las electrobombas trifásicas están equipadas con motores de alta eficiencia clase IE3 (IEC 6003430-1) – Servicio continuo S1

