# MAXIMA

## Electrobombas autocebantes para piscinas

Piscinas comerciales

**※ Para piscinas de hasta 1080 m³**




**※ Electrobombas especialmente robustas y resistentes a la corrosión, fabricadas con grandes espesores, que garantizan una larga vida útil y un funcionamiento silencioso.**

**※ Prefiltro completo con tapa transparente para facilitar la inspección visual, cesta filtrante extragrande para reducir la frecuencia de limpieza.**

**※ Base de plástico especial anticorrosión que proporciona un soporte estable para la bomba y las tuberías.**

**※ Gran resistencia al calor y a la corrosión química y salina.**

**※ Caja del motor con tratamiento de cataforesis**

**※ Tornillos de AISI 316.**

### CAMPO DE PRESTACIONES

- Caudal hasta **2400 l/min** (144 m³/h)
- Altura hasta **16 m**

### USOS E INSTALACIONES

Electrobombas autocebantes con filtro incorporado en el cuerpo de la bomba. Se utilizan para la circulación del agua en piscinas de hasta **1080 m³**.

### LÍMITES DE UTILIZO

- Altura de aspiración manométrica hasta **4 m** (HS)
- Temperatura del líquido hasta **+40 °C**
- Temperatura ambiente hasta **+40 °C**
- Presión máxima en el cuerpo de la bomba **2.5 bar**
- Agua para uso piscina (pH 6.5 – 8.4).

### EJECUCIONES A PEDIDO

※ Rodete de bronce a petición

## CURVAS Y DATOS DE PRESTACIONES – HS=0 m

## 50 Hz – n= 1450 min$^{-1}$

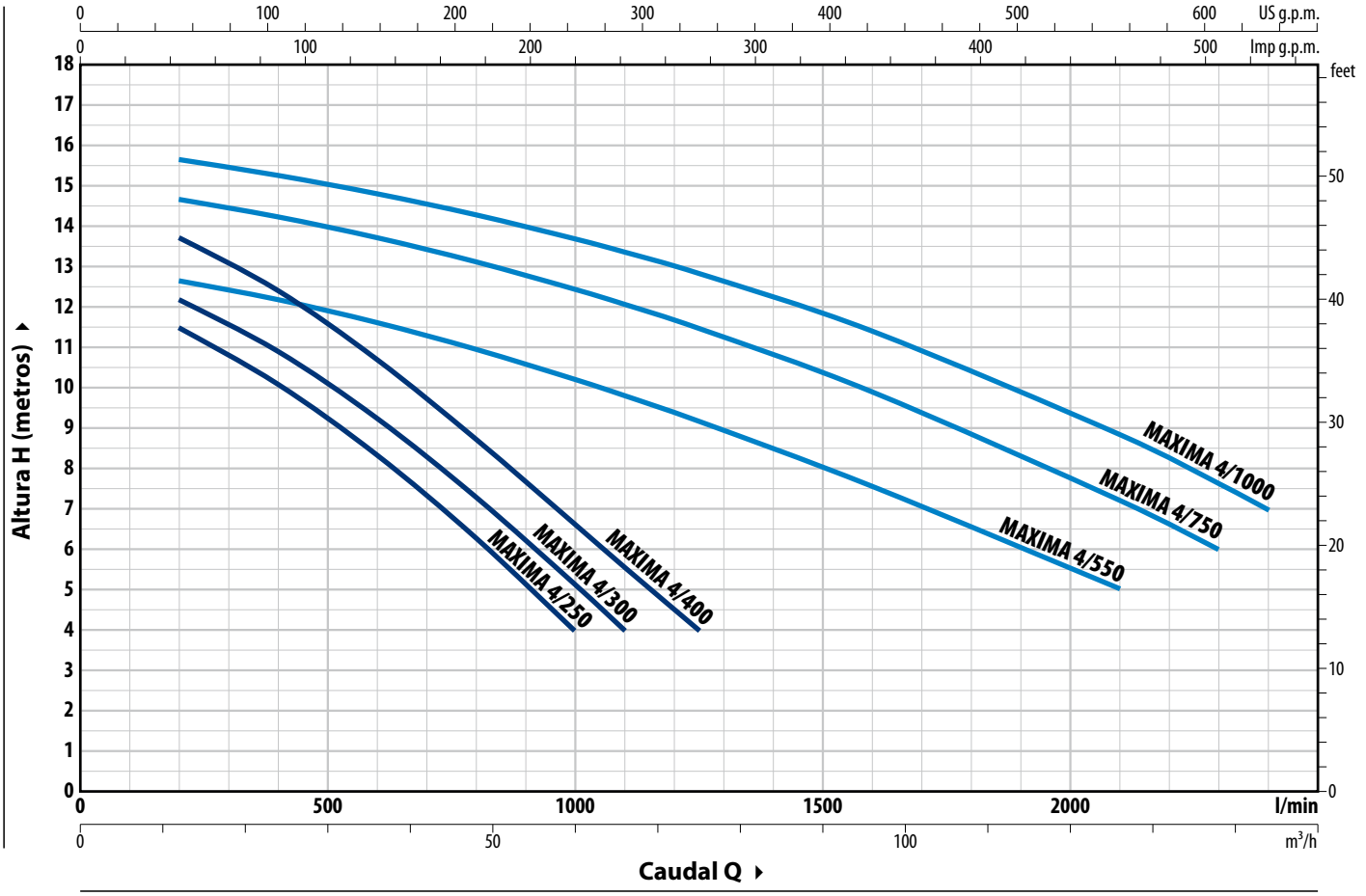


| TIPO | POTENCIA (P2) | | | Q m³/h | 0 | 12 | 36 | 48 | 60 | 66 | 75 | 96 | 126 | 138 | 144 |
|---|---|---|---|---|---|---|---|---|---|---|---|---|---|---|---|
| Trifásico | kW | HP | 3~ | l/min | **0** | **200** | **600** | **800** | **1000** | **1100** | **1250** | **1600** | **2100** | **2300** | **2400** |
| **MAXIMA 4/250** | 1.8 | 2.5 | IE3 | H m | 12.5 | 11.5 | 8.4 | 6.3 | 4 | | | | | | |
| **MAXIMA 4/300** | 2.2 | 3 | | | 13 | 12 | 9.2 | 7.3 | 5 | 4 | | | | | |
| **MAXIMA 4/400** | 3 | 4 | | | 14.5 | 13.5 | 10.7 | 8.7 | 6.6 | 5.6 | 4 | | | | |
| **MAXIMA 4/550** | 4 | 5.5 | | | 13 | 12.5 | 11.6 | 11 | 10.2 | 9.8 | 9 | 7.5 | 5 | | |
| **MAXIMA 4/750** | 5.5 | 7.5 | | | 15 | 14.5 | 13.7 | 13 | 12.4 | 12 | 11.5 | 10 | 7.2 | 6 | |
| **MAXIMA 4/1000** | 7.5 | 10 | | | 16 | 15.5 | 14.8 | 14.3 | 13.7 | 13.4 | 12.8 | 11.4 | 8.8 | 7.6 | 7 |

**Q** = Caudal **H** = Altura manométrica total **HS** = Altura de aspiración

Tolerancia de las curvas de prestaciones según EN ISO 9906 Grado 3B.

## CONSUMOS

| TIPO | TENSIÓN | | | |
|---|---|---|---|---|
| **Trifásico** | **230 V - Δ** | **400 V - Y** | **400 V - Δ** | **690 V - Y** |
| **MAXIMA 4/250** | 8.1 A | 4.7 A | – | – |
| **MAXIMA 4/300** | 7.8 A | 4.5 A | – | – |
| **MAXIMA 4/400** | 11.2 A | 6.5 A | – | – |
| **MAXIMA 4/550** | 15.6 A | 9.0 A | – | – |
| **MAXIMA 4/750** | – | – | 12.5 A | 7.2 A |
| **MAXIMA 4/1000** | – | – | 14.5 A | 8.4 A |

## DIMENSIONES Y PESOS

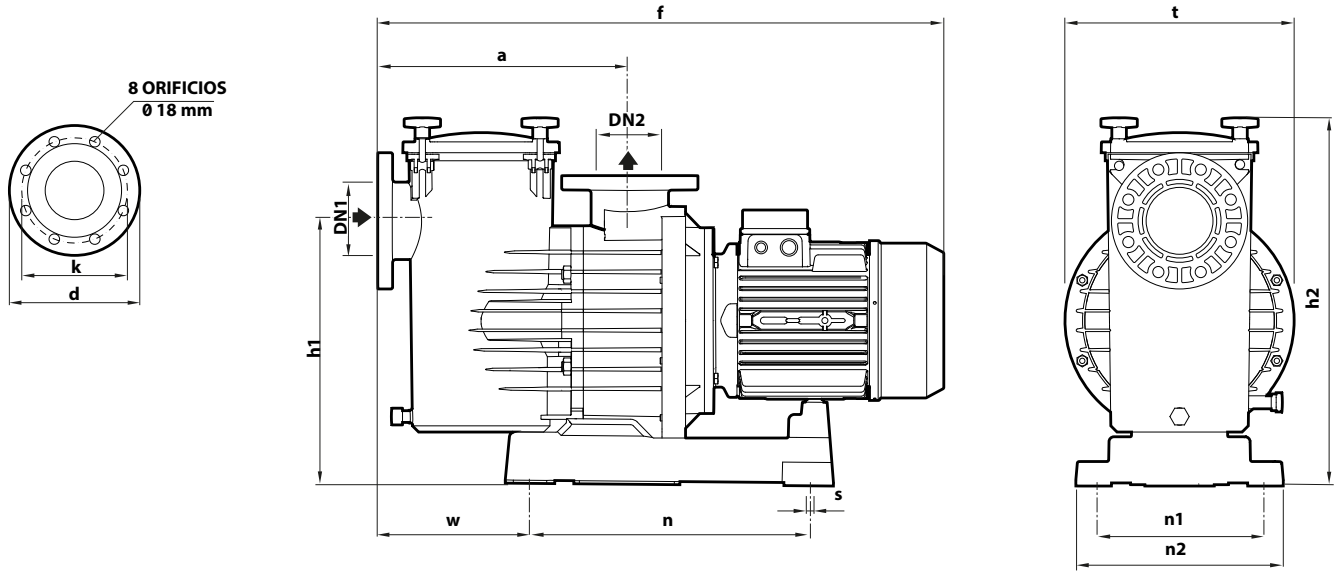


| TIPO | BOCAS | | DIMENSIONES mm | | | | | | | | | | | | kg |
|---|---|---|---|---|---|---|---|---|---|---|---|---|---|---|---|
| **Trifásico** | **DN1** | **DN2** | a | f | h1 | h2 | n | n1 | n2 | s | t | w | d | k | |
| **MAXIMA 4/250** | **110** | **110** | 407 | 838 | 425 | 596 | 450 | 300 | 335 | 11 | 368 | 246 | 218 | 180 | 42.0 |
| **MAXIMA 4/300** | | | | | | | | | | | | | | | 42.5 |
| **MAXIMA 4/400** | | | | | | | | | | | | | | | 44.5 |
| **MAXIMA 4/550** | | | | 863 | | | | | | | | | | | 53.4 |
| **MAXIMA 4/750** | | | | 913 | | | | | | | | | | | 66.0 |
| **MAXIMA 4/1000** | | | | | | | | | | | | | | | 76.0 |

## CARACTERÍSTICAS CONSTRUCTIVAS

| | | |
|---|---|---|
| 1 | **Cuerpo bomba** | Polipropileno reforzado con fibra de vidrio |
| 2 | **Junta de estanqueidad** | Polipropileno reforzado con fibra de vidrio |
| 3 | **Difusor** | Polipropileno reforzado con fibra de vidrio |
| 4 | **Rodete** | Noryl™ |
| 5 | **Sello mecánico** | Sello: **AR-30** · Eje: Ø 30 · Materiales: Grafito / Óxido de alúmina / NBR |
| 6 | **Eje motor** | Acero inoxidable **AISI 316** |
| 7 | **Motor eléctrico** | **MAXIMA**: trifásico 230/400 V - 50 Hz hasta 4 kW<br>400/690 V - 50 Hz de 5.5 a 7.5 kW<br>– Servicio continuo **S1**<br>– Aislamiento: clase F<br>– Protección: IP 55 |
| 8 | **O-Ring (OR)** | NBR |
| 9 | **Tapa** | Policarbonato |
| 10 | **Pre-filtro** | Polipropileno |
| 11 | **Pomo de cierre** | Nylon |
| 12 | **Base** | Noryl™ |

