PLURIJET Electrobombas multicelulares autocebantes

Aguas limpias

Uso doméstico

Uso civil



※ VERSÁTILES

Las electrobombas PLURIJET son la respuesta perfecta a cualquier necesidad de **uso doméstico**. Gracias a su excelente capacidad de aspiración, pueden garantizar el cebado hasta una profundidad de 9 metros.

※ EFICIENTES

Gracias a su alto rendimiento hidráulico, las electrobombas PLURIJET reducen significativamente el consumo de electricidad en comparación con las bombas autocebantes JET, proporcionando toda el agua necesaria.

※ FIABLES

Los componentes en acero inoxidable garantizan fiabilidad y durabilidad durante mucho tiempo.

※ SILENCIOSAS

Estas bombas autocebantes se caracterizan por una hidráulica multicelular que garantiza la máxima presión con el mínimo consumo de energía, al tiempo que reduce las turbulencias, fuente inevitable de ruido. De este modo, la electrobomba es mucho más silenciosa (entre 48 y 54 dBA).

CAMPO DE PRESTACIONES

- Caudal hasta **130 l/min** (7.8 m³/h)
- Altura hasta **52 m**

USOS E INSTALACIONES

Las bombas autocebantes **PLURIJET** se recomiendan para aspirar agua limpia y líquidos químicamente no agresivos para los materiales de la bomba.
Se recomiendan para **uso doméstico** y civil, en particular para la presurización y distribución de agua en combinación con vasos de expansión, para la recuperación de aguas pluviales, para sistemas de riego, etc.

LÍMITES DE UTILIZO

- Altura de aspiración manométrica hasta **9 m** (HS)
- Temperatura del líquido de **-10 °C** a **+60 °C**
- Temperatura ambiente hasta **+40 °C**
- Presión máxima en el cuerpo de la bomba **6 bar**

EJECUCIONES A PEDIDO

※ Electrobombas con rodete de tecnopolímero (versión económica)
※ Diferente voltaje o frecuencia

PATENTES - MARCAS - MODELOS

- PLURIJET® Marca registrada n° 3974301
- Patent Pending n° 102023000019836

CURVAS Y DATOS DE PRESTACIONES – HS=0 m

60 Hz

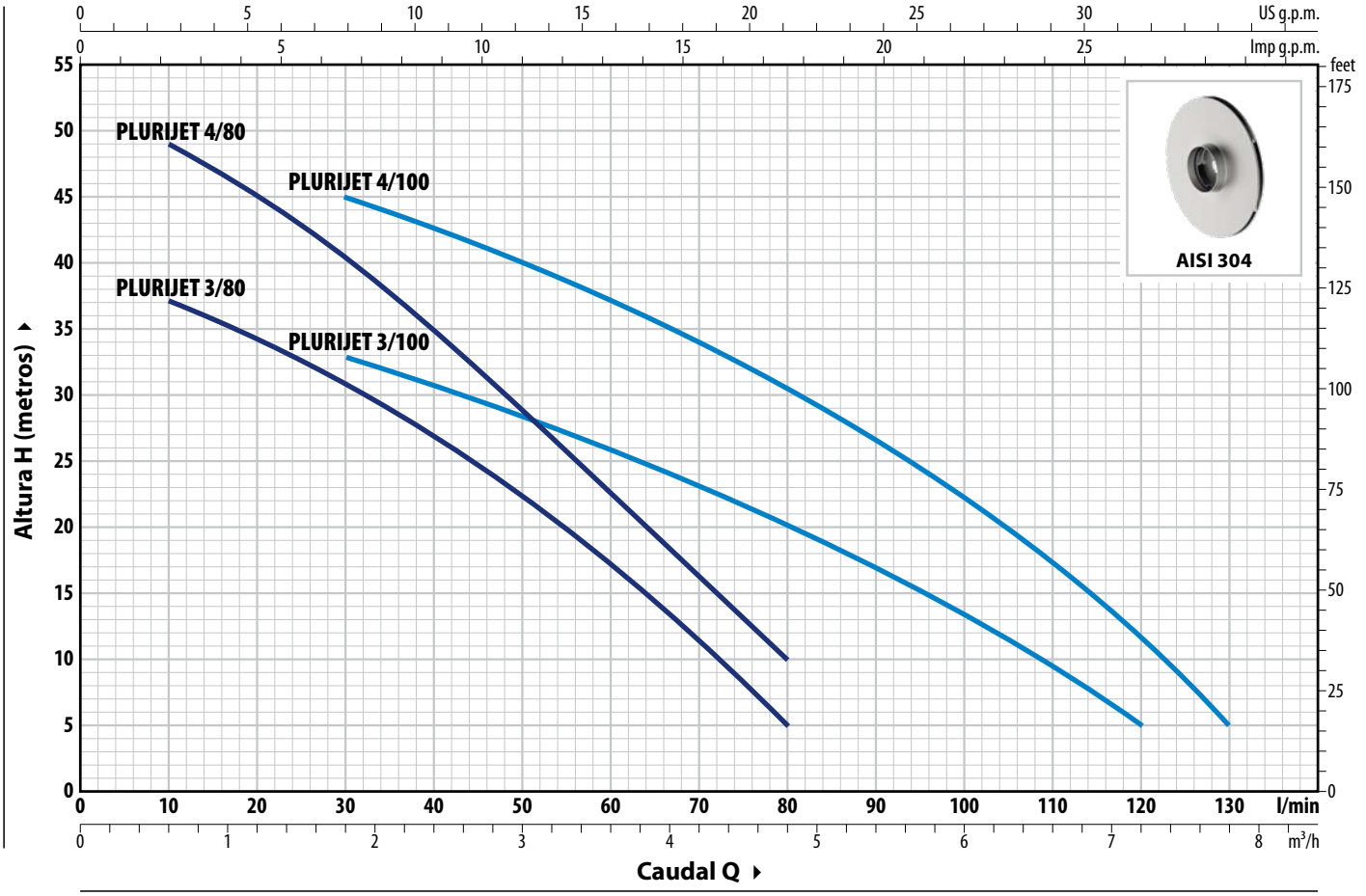

TIPO		POTENCIA (P2)			Q	m³/h	0	0.3	0.6	1.2	1.8	2.4	3.0	3.6	4.2	4.8	5.4	6.0	6.6	7.2	7.8
Monofásico	**Trifásico**	**kW**	**HP**	**3~**		l/min	**0**	**5**	**10**	**20**	**30**	**40**	**50**	**60**	**70**	**80**	**90**	**100**	**110**	**120**	**130**
PLURIJETm 3/80	**PLURIJET 3/80**	0.48	0.65				40	38	37	34.5	31	27	22.5	17	11	5					
PLURIJETm 4/80	**PLURIJET 4/80**	0.55	0.75	**IE2**			52	50	49	44.5	40	34	28.5	22.5	16	10					
PLURIJETm 3/100	**PLURIJET 3/100**	0.55	0.75		**H**	m	38	37	36	34.5	33	31	28	26	23	20	17	13.5	10	5	
PLURIJETm 4/100	**PLURIJET 4/100**	0.75	1	**IE3**			50	50	49	47	45	42	39.5	37	34	30.5	26.5	22	17	11	5

Q = Caudal **H** = Altura manométrica total **HS** = Altura de aspiración

Tolerancia de las curvas de prestaciones según EN ISO 9906 Grado 3B.

EJEMPLO DE INSTALACIÓN

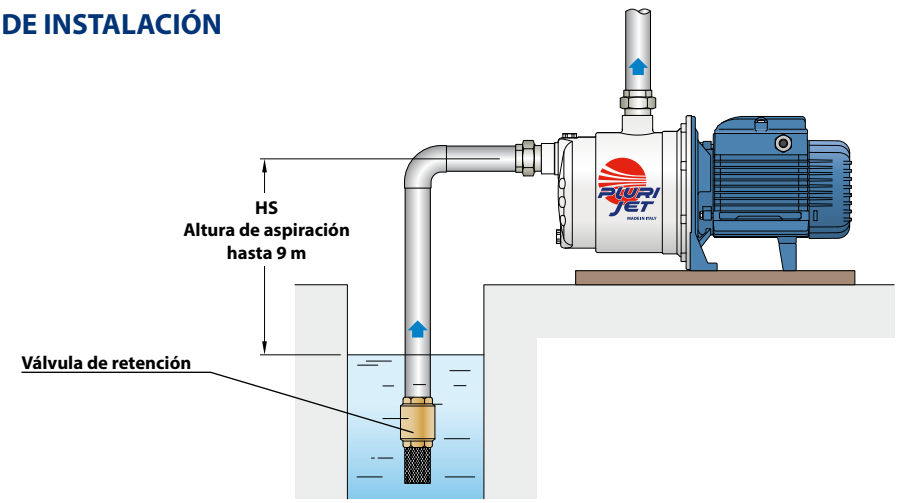

PLURIJET

CONSUMOS

TIPO	TENSIÓN	
Monofásico	220 V	110 V
PLURIJETm 3/80	3.4 A	6.9 A
PLURIJETm 4/80	4.5 A	9.0 A
PLURIJETm 3/100	5.0 A	10.0 A
PLURIJETm 4/100	6.2 A	12.0 A

TIPO	TENSIÓN	
Trifásico	220 V - Δ	380 V - Y
PLURIJET 3/80	2.3 A	1.3 A
PLURIJET 4/80	3.0 A	1.7 A
PLURIJET 3/100	3.0 A	1.7 A
PLURIJET 4/100	4.5 A	2.6 A

DIMENSIONES Y PESOS

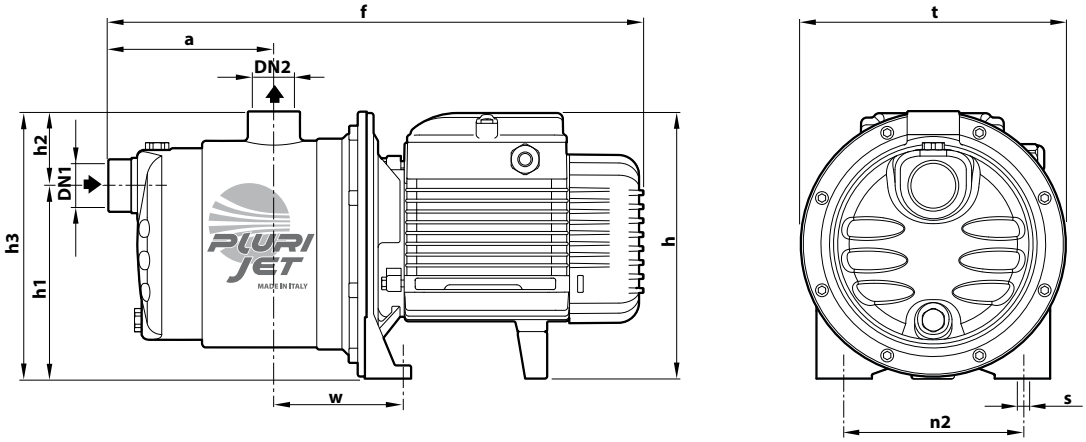

TIPO		BOCAS		DIMENSIONES mm										kg	
Monofásico	Trifásico	DN1	DN2	a	f	h	h1	h2	h3	t	n2	w	s	1~	3~
PLURIJETm 3/80	PLURIJET 3/80	1"	1"	113	367	182	132	51	183	182	120	87	9	7.8	7.8
PLURIJETm 4/80	PLURIJET 4/80			138	392									9.1	8.4
PLURIJETm 3/100	PLURIJET 3/100			113	367									8.6	7.9
PLURIJETm 4/100	PLURIJET 4/100			138	410	202 *							10	11.6	11.6

(*) h=221 mm para versiones monofásicas de 110 V

PALETIZACIÓN

TIPO		GROUPAGE	CONTAINER
Monofásico	Trifásico	nº bombas	nº bombas
PLURIJETm 3/80	PLURIJET 3/80	84	108
PLURIJETm 4/80	PLURIJET 4/80	72	108
PLURIJETm 3/100	PLURIJET 3/100	84	108
PLURIJETm 4/100	PLURIJET 4/100	72	108

CARACTERÍSTICAS CONSTRUCTIVAS

1	**Cuerpo bomba**	Acero inoxidable **AISI 304**, equipado con bocas roscadas ISO 228/1
2	**Tapa**	Acero inoxidable **AISI 304**
3	**Rodetes**	Acero inoxidable **AISI 304**
4	**Difusores**	Noryl™ con anillos anti desgaste
5	**Sello mecánico**	Sello: **AR-13** · Eje: Ø 13 mm · Materiales: Cerámica / Grafito / NBR
6	**Eje motor**	Acero inoxidable **AISI 431**
7	**Motor eléctrico**	**PLURIJETm**: monofásico 220 V - 60 Hz con protección térmica del motor integrada en el bobinado **PLURIJET**: trifásico 220/380 V - 60 Hz – Las electrobombas trifásicas están equipadas con motores de alto rendimiento en clase IE2 hasta P2=0.55 kW y en clase IE3 desde P2=0.75 kW (IEC 60034-30-1) – Servicio continuo **S1**

