PLURIJET

Electrobombas multicelulares autocebantes

Aguas limpias

Uso doméstico

Uso civil



※ Las electrobombas PLURIJET de altas prestaciones con rodetes en acero inoxidable son la mejor y más eficaz solución para satisfacer las necesidades domésticas, gracias a su fiabilidad, silencio y rentabilidad.

※ VERSÁTILES

Las electrobombas PLURIJET son la respuesta perfecta a cualquier necesidad de **uso doméstico**.
Gracias a su excelente capacidad de aspiración, pueden garantizar el cebado hasta una profundidad de 9 metros.

※ EFICIENTES

Gracias a su alto rendimiento hidráulico y a sus bajos costos de inversión y mantenimiento, las electrobombas PLURIJET reducen considerablemente el consumo de electricidad.

※ SILENCIOSAS

Estas bombas autocebantes se caracterizan por una hidráulica multicelular que garantiza la máxima presión con el mínimo consumo de energía, al tiempo que reduce las turbulencias, fuente inevitable de ruido.
Esto hace que el funcionamiento sea extremadamente silencioso.

CAMPO DE PRESTACIONES

- Caudal hasta **130 l/min** (7.8 m³/h)
- Altura hasta **52 m**

USOS E INSTALACIONES

Se recomiendan para bombear agua limpia. Por su fiabilidad y silenciosidad, se utilizan mucho en el **sector doméstico** y, en particular, para la distribución de agua en combinación con pequeños o medianos vasos de expansión, para el riego de huertos o jardines, etc.

LÍMITES DE UTILIZO

- Altura de aspiración manométrica hasta **9 m** (HS)
- Temperatura del líquido de **-10 °C** a **+60 °C**
- Temperatura ambiente hasta **+40 °C**
- Presión máxima en el cuerpo de la bomba **6 bar**

EJECUCIONES A PEDIDO

※ Sello mecánico especial
※ Diferente voltaje o frecuencia

PATENTES - MARCAS - MODELOS

- PLURIJET® Marca registrada n° 3974301
- Patent Pending n° 102023000019836

CURVAS Y DATOS DE PRESTACIONES – HS=0 m

60 Hz

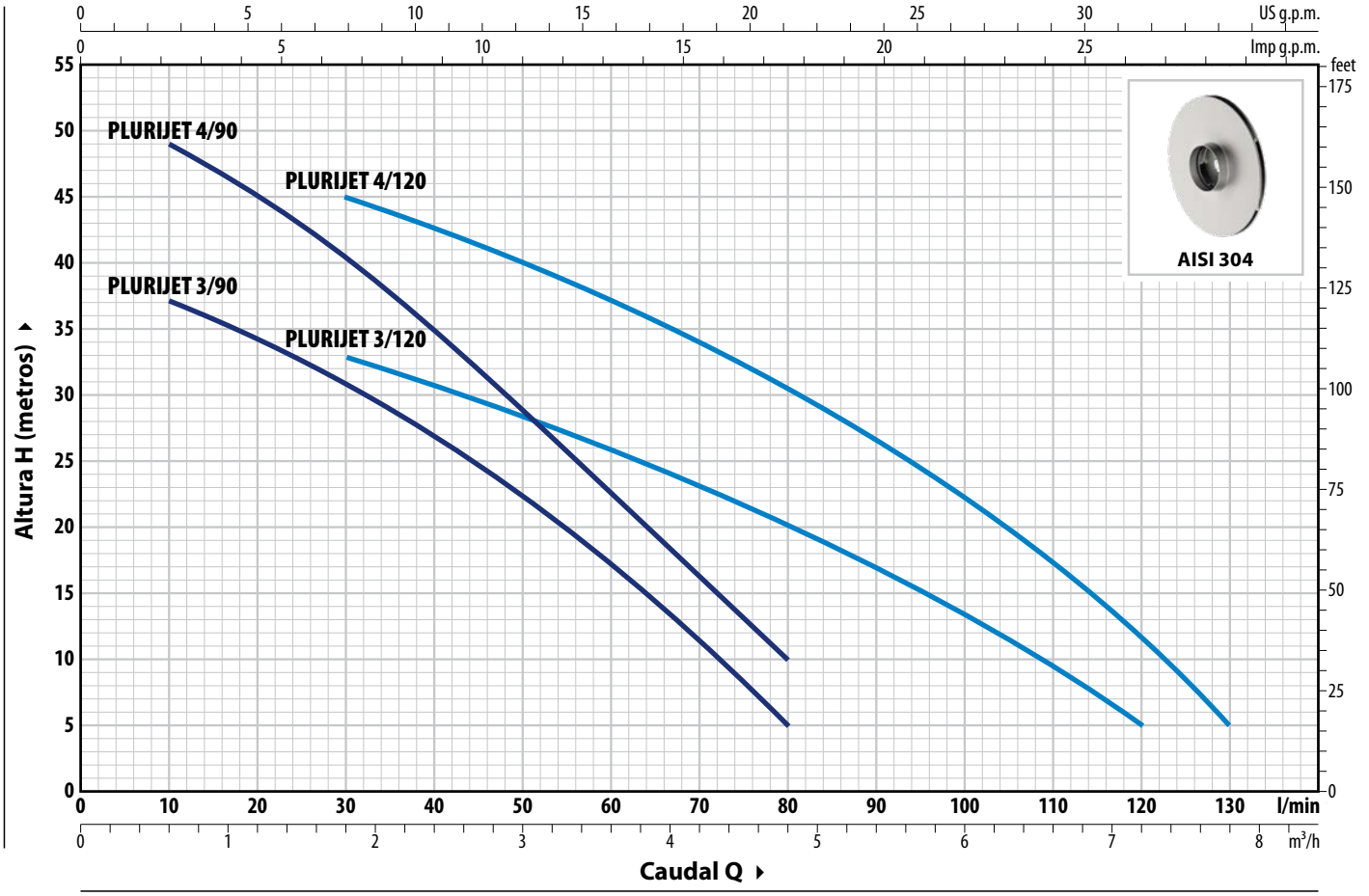

TIPO		POTENCIA (P2)			Q														
Monofásico	Trifásico	kW	HP	3~	m³/h	0	0.3	0.6	1.2	1.8	2.4	3.0	3.6	4.2	4.8	5.4	6.0	6.6	7.2	7.8
					l/min	**0**	**5**	**10**	**20**	**30**	**40**	**50**	**60**	**70**	**80**	**90**	**100**	**110**	**120**	**130**
PLURIJETm 3/90	**PLURIJET 3/90**	0.48	0.65		H m	40	38	37	34.5	31	27	22.5	17	11	5					
PLURIJETm 4/90	**PLURIJET 4/90**	0.55	0.75	**IE2**		52	50	49	44.5	40	34	28.5	22.5	16	10					
PLURIJETm 3/120	**PLURIJET 3/120**	0.55	0.75			38	37	36	34.5	33	31	28	26	23	20	17	13.5	10	5	
PLURIJETm 4/120	**PLURIJET 4/120**	0.75	1	**IE3**		50	50	49	47	45	42	39.5	37	34	30.5	26.5	22	17	11	5

Q = Caudal **H** = Altura manométrica total **HS** = Altura de aspiración

Tolerancia de las curvas de prestaciones según EN ISO 9906 Grado 3B.

EJEMPLO DE INSTALACIÓN

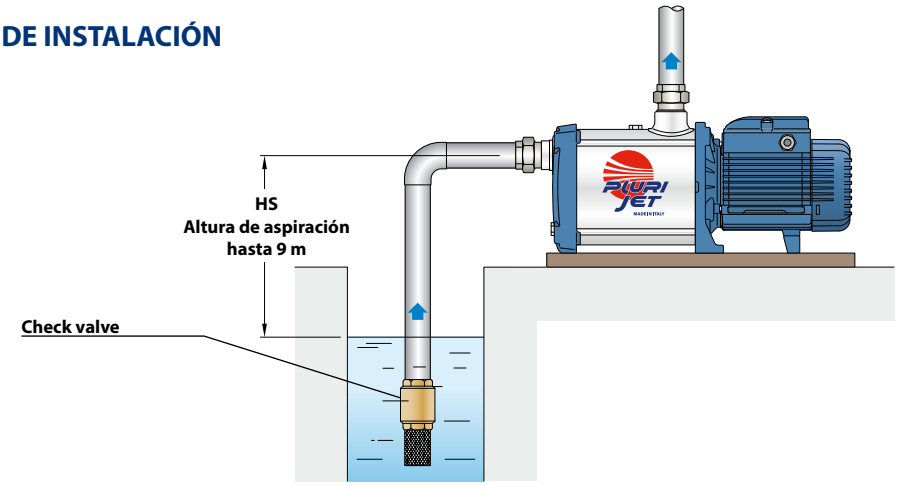

PLURIJET

CONSUMOS

TIPO	TENSIÓN	
Monofásico	220 V	110 V
PLURIJETm 3/90	3.4 A	6.9 A
PLURIJETm 4/90	4.5 A	9.0 A
PLURIJETm 3/120	5.0 A	10.0 A
PLURIJETm 4/120	6.2 A	12.0 A

TIPO	TENSIÓN	
Trifásico	220 V - Δ	380 V - Y
PLURIJET 3/90	2.3 A	1.3 A
PLURIJET 4/90	2.8 A	1.6 A
PLURIJET 3/120	3.2 A	1.8 A
PLURIJET 4/120	4.5 A	2.6 A

DIMENSIONES Y PESOS

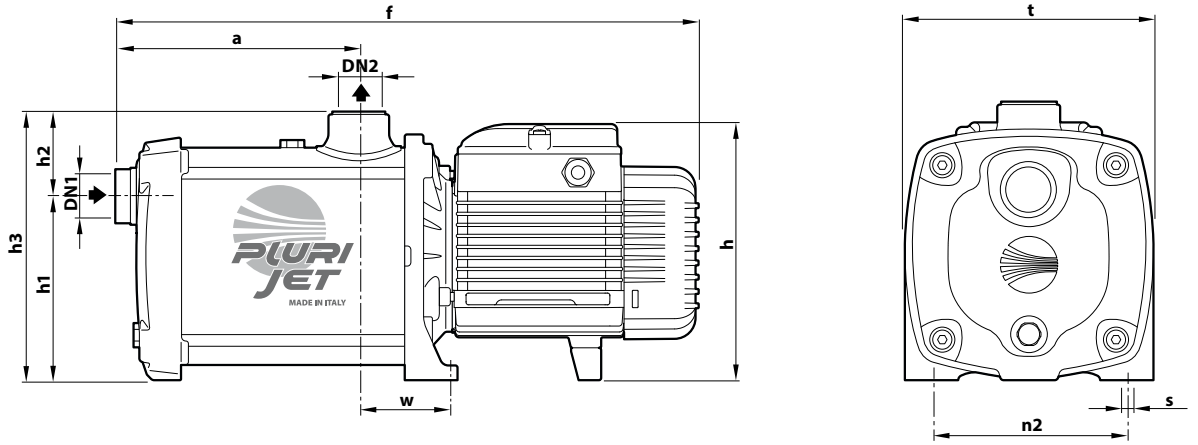

TIPO		BOCAS		DIMENSIONES mm										kg	
Monofásico	Trifásico	DN1	DN2	a	f	h	h1	h2	h3	t	n2	w	s	1~	3~
PLURIJETm 3/90	PLURIJET 3/90	1"	1"	132	358	171	122	56	178	160	125	56.5	9	8.4	8.4
PLURIJETm 4/90	PLURIJET 4/90			157	383									9.7	9.0
PLURIJETm 3/120	PLURIJET 3/120			132	358									9.2	8.5
PLURIJETm 4/120	PLURIJET 4/120			157	402	189								12.2	12.2

(*) h=221 mm para versiones monofásicas de 110 V

CARACTERÍSTICAS CONSTRUCTIVAS

1	**Cuerpo bomba**	Acero inoxidable **AISI 304**, equipado con bocas roscadas ISO 228/1
2	**Tapa**	Acero inoxidable **AISI 304**
3	**Rodetes**	Acero inoxidable **AISI 304**
4	**Difusores**	Noryl™ con anillos anti desgaste
5	**Sello mecánico**	Sello: **AR-13** · Eje: Ø 13 mm · Materiales: Cerámica / Grafito / NBR
6	**Eje motor**	Acero inoxidable **AISI 431**
7	**Motor eléctrico**	**PLURIJETm**: monofásico 220 V - 60 Hz con protección térmica del motor integrada en el bobinado **PLURIJET**: trifásico 220/380 V - 60 Hz – Las electrobombas trifásicas están equipadas con motores de alto rendimiento en clase IE2 hasta P2=0.55 kW y en clase IE3 desde P2=0.75 kW (IEC 60034-30-1) – Servicio continuo **S1**

