PQ 3000 Electrobomba con rodete periférico

Aguas limpias **Uso industrial**



CAMPO DE PRESTACIONES

- Caudal hasta **50 l/min** (3 m³/h)
- Altura hasta **180 m**

USOS E INSTALACIONES

- Se recomienda para bombear agua limpia sin partículas abrasivas y líquidos químicamente no agresivos para los materiales de la bomba.
- Las características hidráulicas de esta bomba sugieren el uso en el sector industrial.
- La bomba **PQ3000** puede suministrarse con un cuerpo de bomba en hierro fundido (económico) o en acero inoxidable micro fundido.

LÍMITES DE UTILIZO

- Altura de aspiración manométrica hasta **8 m**
- Temperatura del líquido de **-10 °C** hast**a +90 °C**
- Temperatura ambiente de **-10 °C** hasta **+50 °C**
- Presión máxima en el cuerpo de la bomba **18 bar**

EJECUCIONES A PEDIDO

※ Sello mecánico especial
※ Eje en acero inoxidable AISI 316 - EN 10088-3 - 1.4401
※ Diferente voltaje o frecuencia

PATENTES - MARCAS - MODELOS

- Modelo comunitario registrado nº 002714469 para PQ 3000-MF

CURVAS Y DATOS DE PRESTACIONES – HS=0 m **60 Hz**

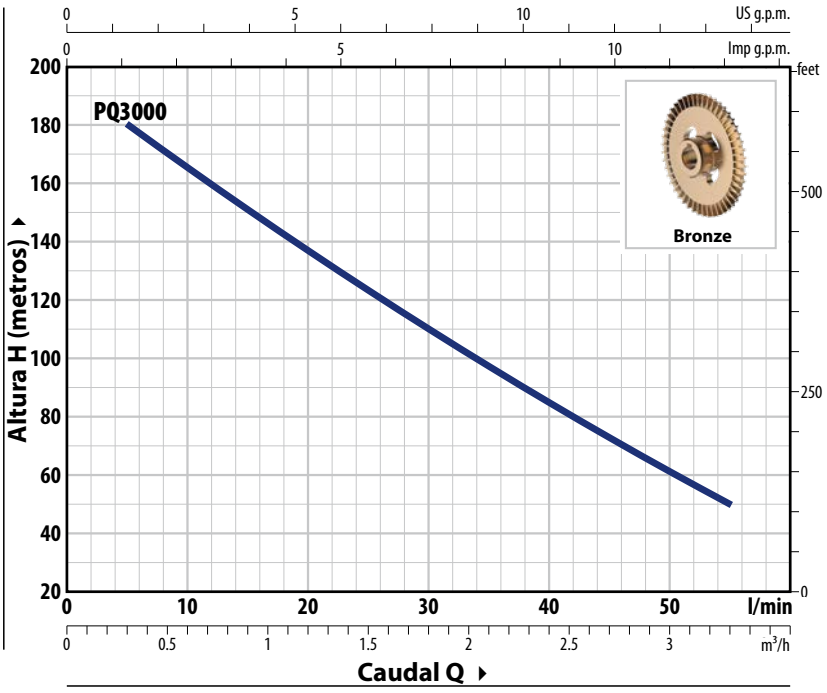

CONSUMOS

TIPO	TENSIÓN	
Trifásico	220 V - Δ	380 V - ⅄
PQ 3000	14.2 A	8.2 A
PQ 3000-MF	14.2 A	8.2 A

TIPO	POTENCIA (P2)			Q	m³/h	0.3	0.6	0.9	1.2	1.5	1.8	2.1	2.4	2.7	3	3.3
Trifásico	kW	HP	3~		l/min	5	10	15	20	25	30	35	40	45	50	55
PQ 3000	2.2	3	IE3	H	m	180	165	151	137	123	110	97	85	73	61	50
PQ 3000-MF	2.2	3				180	165	151	137	123	110	97	85	73	61	50

Q = Caudal **H** = Altura manométrica total **HS** = Altura de aspiración

Tolerancia de las curvas de prestaciones según EN ISO 9906 Grado 3B.

DIMENSIONES Y PESOS

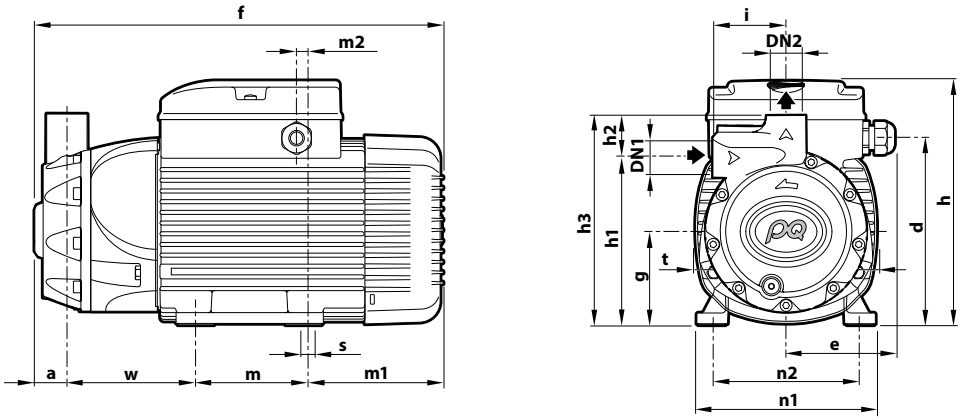

TIPO	BOCAS		DIMENSIONES mm																	kg
Trifásico	DN1	DN2	a	d	e	f	g	h	h1	h2	h3	i	m	m1	m2	n1	n2	t	w	s	3~
PQ 3000	¾"	¾"	37	157.5	92	356	80	211	142	36	178	62	100	114	11	151	125	155	105	9	19.9
PQ 3000-MF			28			347															19.1

PALETIZACIÓN

GROUPAGE	CONTAINER
nº bombas	nº bombas
72	96
72	96

CARACTERÍSTICAS CONSTRUCTIVAS

1	**Cuerpo bomba**	※ PQ 3000: **hierro fundido** con tratamiento antibloqueo, equipado con bocas roscadas ISO 228/1 ※ PQ 3000-MF: **acero inoxidable AISI 316**, equipado con bocas roscadas ISO 228/1
2	**Tapa porta sello**	Acero inoxidable **AISI 316**
3	**Soporte**	Aluminio
4	**Rodete**	**Bronce**, tipo paletas periféricas radiales
5	**Sello mecánico**	Tipo: **FN-18 NU** — Materiales: Grafito/ Cerámica/ NBR
6	**Eje motor**	Acero inoxidable **AISI 431**
7	**Motor eléctrico**	– Trifásico 220/380 V - 60 Hz – Las electrobombas están equipadas con motores (IEC 60034-30-1) de clase IE3 – Servicio continuo S1 – Aislamiento: clase F – Protección: IPX5

