PQ-Bs Electrobombas periféricas con cuerpo bomba en latón

Aguas limpias

Uso industrial

※ **Electrobombas para uso industrial**



CAMPO DE PRESTACIONES

- Caudal hasta **46 l/min** (2.76 m³/h)
- Altura hasta **94 m**

USOS E INSTALACIONES

Se recomienda para bombear **agua limpia** sin partículas abrasivas y líquidos químicamente no agresivos para los materiales de la bomba.

Las características hidráulicas de estas bombas, unidas a su compacidad y reducido tamaño, recomiendan su uso en el ámbito industrial en enfriadoras, equipos de aire acondicionado, refrigeración o alimentación de calderas.

CUERPO DE LA BOMBA

El **cuerpo de la bomba** está moldeado en **latón CW617N**, lo que supone una garantía contra la corrosión y la oxidación.

LÍMITES DE UTILIZO

- Altura de aspiración manométrica de hasta **8 m**
- Temperatura del líquido de **-10 °C** hasta **+90 °C**
- Temperatura ambiente de **-10 °C** hasta **+40 °C**
- Presión máxima en el cuerpo de la bomba **10 bar**

EJECUCIONES A PEDIDO

※ Sello mecánico especial
※ Grado de protección IP 55
※ Otras tensiones o frecuencias a 60 Hz

PATENTES - MARCAS - MODELOS

- Soporte: patente nº IT1243605
- Modelo comunitario nº 009068877-0001

CURVAS Y DATOS DE PRESTACIONES – HS=0 m

50 Hz

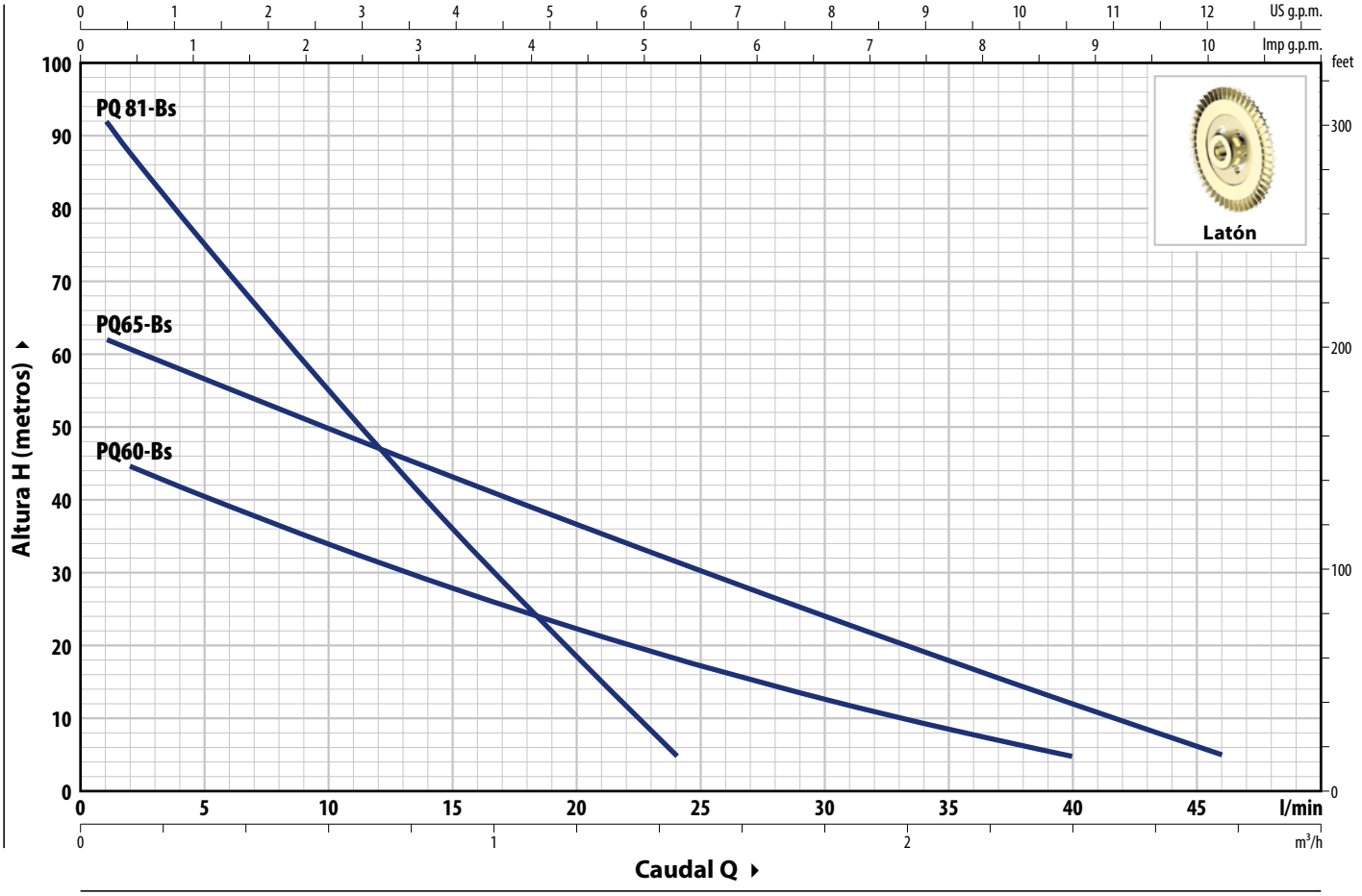

TIPO		POTENCIA (P2)				Q	m³/h	0	0.06	0.12	0.3	0.6	0.9	1.2	1.44	1.8	2.1	2.4	2.76
Monofásico	**Trifásico**	**kW**	**HP**	**1~**	**3~**		l/min	**0**	**1**	**2**	**5**	**10**	**15**	**20**	**24**	**30**	**35**	**40**	**46**
PQm 60-Bs	**PQ 60-Bs**	0.37	0.50					47.5	–	44.5	40.4	33.8	27.8	22.3	18.4	12.7	8.6	5	
PQm 65-Bs	**PQ 65-Bs**	0.55	0.75	**IE2**	**IE3**	**H**	metros	63	62	60.5	56.5	49.5	43	36.5	31.5	24	18	12	5
PQm 81-Bs	**PQ 81-Bs**	0.55	0.75					96	92	87.5	75	55	36	18.5	5				

Q = Caudal **H** = Altura manométrica total **HS** = Altura de aspiración

Tolerancia de las curvas de prestaciones según EN ISO 9906 Grado 3B.

CONSUMOS

TIPO	TENSIÓN
Monofásico	**230 V**
PQm 60-Bs	2.6 A
PQm 65-Bs	4.0 A
PQm 81-Bs	3.5 A

TIPO	TENSIÓN	
Trifásico	**230 V - Δ**	**400 V - Y**
PQ 60-Bs	2.2 A	1.25 A
PQ 65-Bs	2.6 A	1.5 A
PQ 81-Bs	2.4 A	1.4 A

PQ-Bs

DIMENSIONES Y PESOS

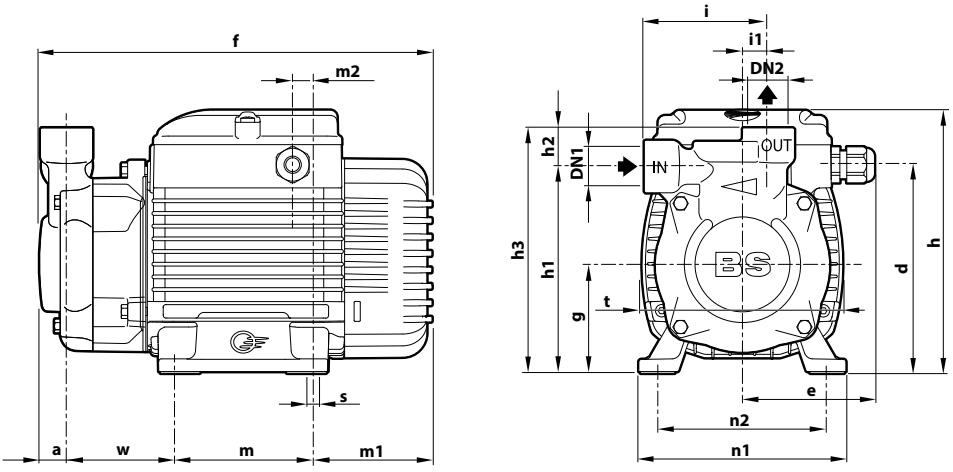

TIPO		BOCAS		DIMENSIONES mm																		kg	
Monofásico	**Trifásico**	DN1	DN2	a	d	e	f	g	h	h1	h2	h3	i	i1	m	m1	m2	n1	n2	t	w	s	1~	3~
PQm 60-Bs	**PQ 60-Bs**	**¾"**	**¾"**	21.5	119.5	76.5	224	63	153	108	30	138	76	20	80	69	88.5	100	100	117	53.5	7	5.6	5.6
PQm 65-Bs	**PQ 65-Bs**			24	119.5		226	63	153	108		138			80	69	8.5	120		117			7.0	6.4
PQm 81-Bs	**PQ 81-Bs**	**½"**	**½"**	16			226			119	22	141	71	15							61		6.9	6.9

PALETIZACIÓN

TIPO		PARA GRUPAJE
Monofásico	**Trifásico**	nº de bombas
PQm 60-Bs	**PQ 60-Bs**	216
PQm 65-Bs	**PQ 65-Bs**	216
PQm 81-Bs	**PQ 81-Bs**	160

CARACTERÍSTICAS CONSTRUCTIVAS

1	**Cuerpo bomba**	Latón, con bocas roscadas ISO 228/1
2	**Soporte**	Aluminio con tapa de latón con función de arandela frontal antibloqueo (patentada)
3	**Rodete**	Latón, tipo paletas periféricas radiales
4	**Sello mecánico**	Tipo: **ST1-12** — Materiales: Carburo de silicio / Grafito / NBR
5	**Eje motor**	Acero inoxidable **AISI 431**
6	**Motor eléctrico**	**PQm-Bs**: monofásico 230 V - 50 Hz con protección térmica del motor integrada en el bobinado. **PQ-Bs**: trifásico 230/40 V - 50 Hz ※ Las electrobombas están equipadas con motores de alta eficiencia (IEC 60034-30-1) clase **IE2** para los modelos monofásicos clase **IE3** para los modelos trifásicos – Servicio continuo **S1** – Aislamiento: clase F – Protección: IP X4

