PQA Electrobombas con rodete periférico con cuerpo de bomba en PPS

Aguas limpias

Uso industrial



CAMPO DE PRESTACIONES

- Caudal hasta **45 l/min** (2.7 m³/h)
- Altura hasta **92 m**

USOS E INSTALACIONES

Las electrobombas **PQA** se recomiendan para bombear agua limpia sin partículas abrasivas y líquidos químicamente no agresivos para los materiales de la bomba. Fabricadas en PPS con cobertura frontal del rodete de latón, ofrecen una garantía contra la oxidación y la formación de óxido; debido a estas características, se recomiendan para su uso en el sector industrial, por ejemplo, para refrigeración, aire acondicionado, equipos de planchado, etc.

LÍMITES DE UTILIZO

- Altura de aspiración manométrica hasta **8 m**
- Temperatura del líquido de **-10 °C** hasta **+90 °C**
- Temperatura ambiente de **-10 °C** hasta **+40 °C** (**+50 °C** para PQA 60)
- Presión máxima en el cuerpo de la bomba **10 bar**

EJECUCIONES A PEDIDO

※ Sello mecánico especial
※ Eje en acero inoxidable AISI 316 - EN 10088-3 - 1.4401
※ Protección IP X5 para PQA 70-90
※ Diferente voltaje o frecuencia

PATENTES - MARCAS - MODELOS

- Soporte: patente nº IT1243605
- Eje: patente nº 0000275945 (PQA 50)

CURVAS Y DATOS DE PRESTACIONES – HS=0 m

60 Hz

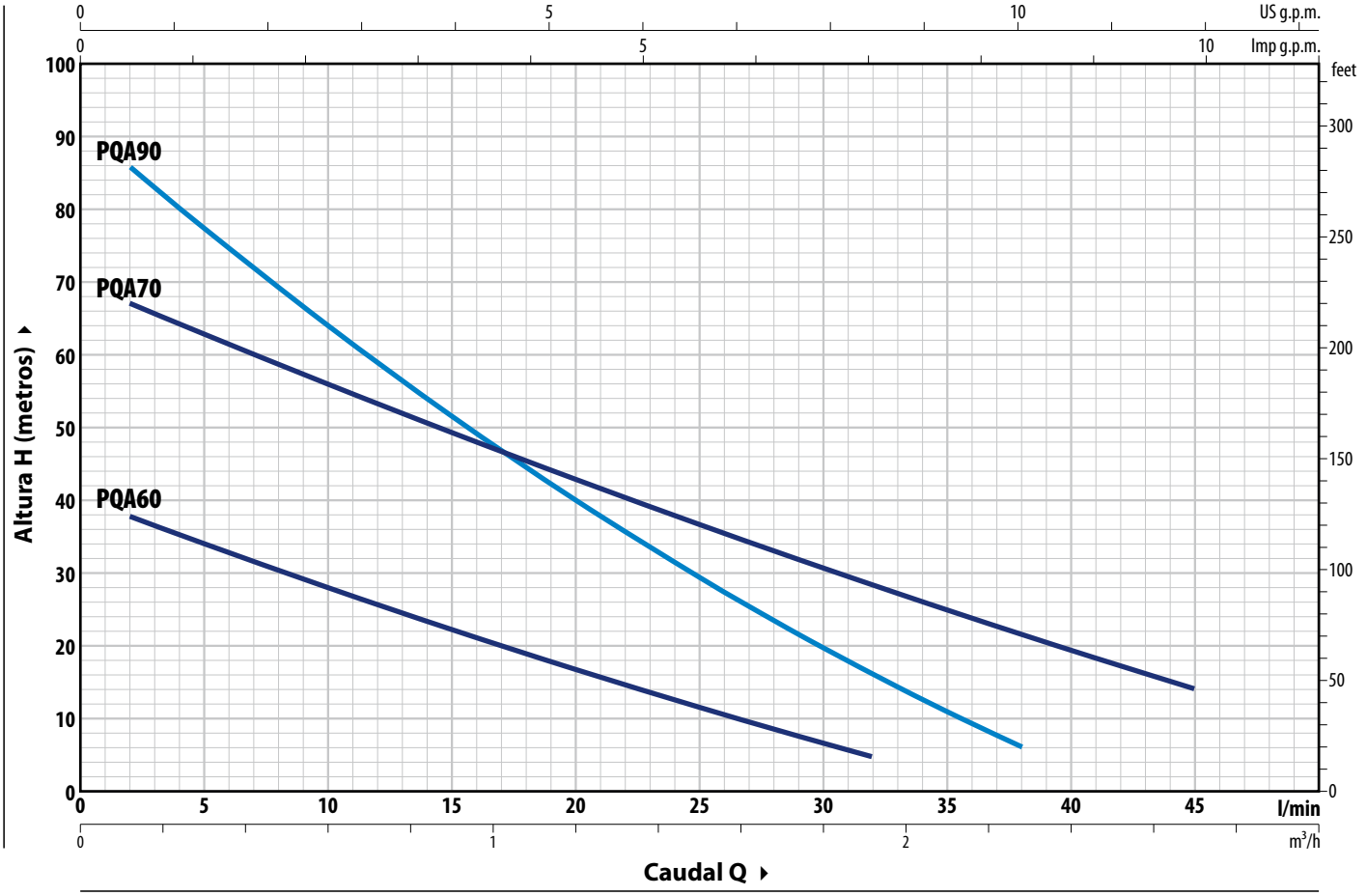

TIPO		POTENCIA (P2)			Q	m³/h	0	0.12	0.3	0.6	0.9	1.2	1.5	1.68	1.8	1.92	2.28	2.46	2.7
Monofásico	**Trifásico**	**kW**	**HP**	**3~**		l/min	**0**	**2**	**5**	**10**	**15**	**20**	**25**	**28**	**30**	**32**	**38**	**41**	**45**
PQAm 60	**PQA 60**	0.37	0.55				40.5	38	34	28	22.5	17	11.8	8.8	6.9	5			
PQAm 70	**PQA 70**	0.55	0.75	**IE3**	**H**	m	70	67	63	56	49	43	36.5	33	30.5	28.5	21.5	18.2	14
PQAm 90	**PQA 90**	0.75	1				92	86	78	64	51.5	40	29.5	23.4	19.6	16	6		

Q = Caudal **H** = Altura manométrica total **HS** = Altura de aspiración

Tolerancia de las curvas de prestaciones según EN ISO 9906 Grado 3B.

CONSUMOS

TIPO	TENSIÓN	
Monofásico	**220 V**	**110 V**
PQAm 60	2.6 A	6.0 A
PQAm 70	6.5 A	13.0 A
PQAm 90	5.6 A	11.2 A

TIPO	TENSIÓN			
Trifásico	**220 V - Δ**	**380 V - Y**	**220 V - Δ**	**440 V - Y**
PQA 60	2.0 A	1.15 A	2.0 A	1.1 A
PQA 70	3.4 A	1.95 A	3.5 A	2.0 A
PQA 90	4.2 A	2.4 A	3.7 A	2.2 A

DIMENSIONES Y PESOS

PQA 60

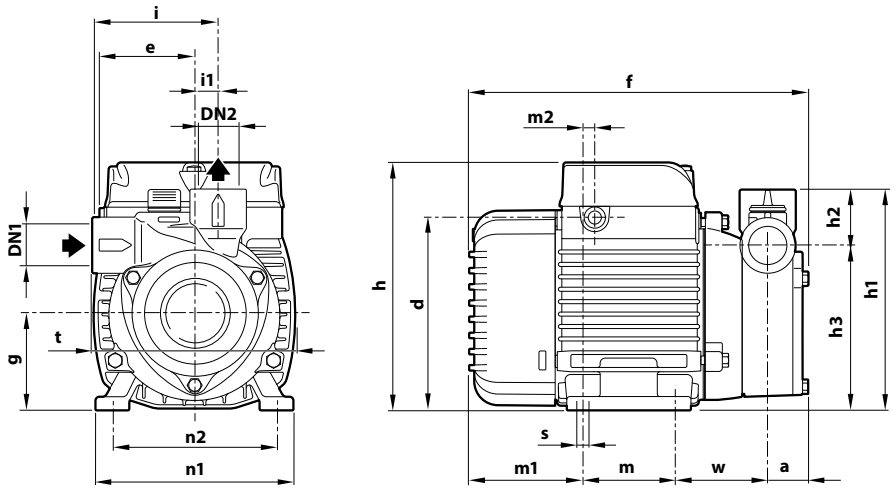

PQA 70, PQA 90

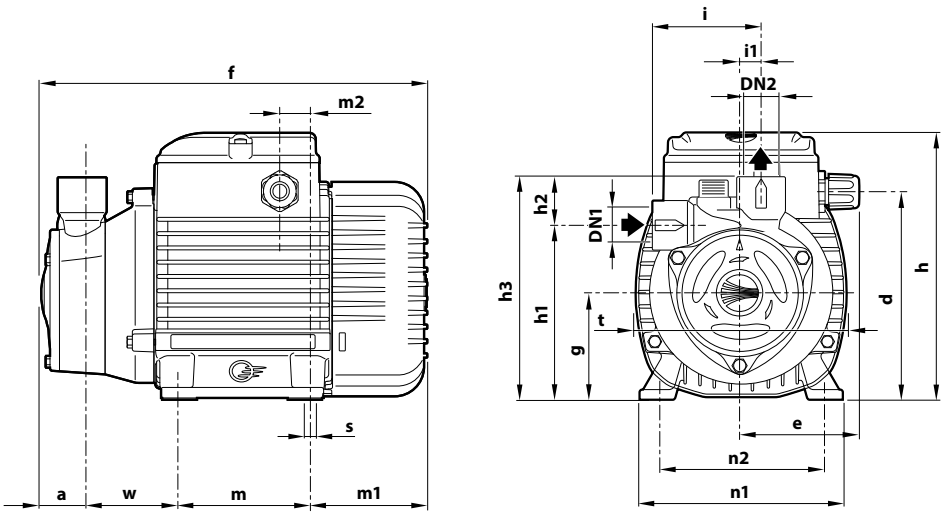

TIPO		BOCAS		DIMENSIONES mm																		kg	
Monofásico	Trifásico	DN1	DN2	a	d	e	f	g	h	h1	h2	h3	i	i1	m	m1	m2	n1	n2	t	w	s	1~	3~
PQAm 60	PQA 60	½"	½"	23	112	55.5	196	56	145	96	33	129	72.5	13.5	55	65	8	116	97	117	53	7	4.6	4.6
PQAm 70	PQA 70			28	139	79	261	71	179	116.5	32.5	149			90	80.5	22	134	112	142	62.5		9.6	9.6
PQAm 90	PQA 90			26.5			260			121	35	156	76	16							62		9.7	9.7

PALETIZACIÓN

TIPO		GROUPAGE	CONTAINER
Monofásico	Trifásico	nº bombas	nº bombas
PQAm 60	PQA 60	238	306
PQAm 70	PQA 70	102	170
PQAm 90	PQA 90	102	170

CARACTERÍSTICAS CONSTRUCTIVAS

1	**Cuerpo bomba**	**PPS**, con insertos metálicos roscados ISO 228/1 insertados en las bocas
2	**Tapa**	Latón
3	**Soporte**	Aluminio con tapa de Latón con función de arandela frontal antibloqueo (patentada)
4	**Rodete**	Latón, tipo paletas periféricas radiales
5	**Sello mecánico**	Tipo: **ST1-12** — Materiales: Carburo de silicio / Grafito / NBR
6	**Eje motor**	Acero inoxidable **AISI 431**
7	**Motor eléctrico**	**PQAm**: monofásico 220 V - 60 Hz con protección térmica del motor integrada en el bobinado. **PQA**: trifásico 220/380 V - 60 Hz o 220/440 V - 60 Hz – Las electrobombas trifásicas están equipadas con motores de alta eficiencia clase IE3 (IEC 60034-30-1) – Servicio continuo S1 – Aislamiento: clase F – Protección: IP X4

