PRESFLO MULTI Dispositivo de control automático

Aguas limpias Uso doméstico



USOS E INSTALACIONES

PRESFLO MULTI es un dispositivo electrónico de mando y protección para electrobombas domésticas monofásicas con una potencia de hasta **2 HP**, para el suministro de agua y el aumento de la presión del agua en sistemas domésticos y para pequeñas aplicaciones de riego.

DESCRIPCIÓN DEL PRODUCTO

※ **PRESFLO MULTI** se compone de un sensor de presión y un sensor de caudal, conectados a un sistema electrónico, que ponen en marcha la electrobomba cuando, al abrir un grifo, la presión del sistema desciende por debajo de la presión de rearme y la paran cuando el caudal es nulo o desciende por debajo de **2 l/min**.

※ **PRESFLO MULTI** también está equipado con:
- manómetro;
- vaso de expansión integrado de **1 litro** , útil en caso de pérdidas y para proteger contra eventuales golpes de ariete;
- posibilidad de regular la presión de arranque de **1 bar** a **5 bar**;
- posibilidad de regular la corriente máxima hasta **13 A**

La electrónica integrada protege la electrobomba de:
※ marcha en seco;
※ arranques frecuentes debidos a pérdidas en el sistema;
※ sobrecorriente.

DIMENSIONES Y PESOS

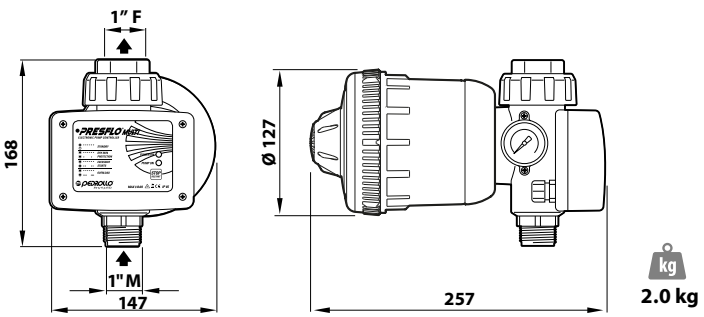

DATOS TÉCNICOS

TIPO Monofásico	P2 kW	P2 HP	Volt	Hz	Corriente para servicio continuo
PRESFLO MULTI	1.5	2	230	50/60	13 A



PRESFLO MULTI está equipado con un panel de control con 2 indicadores LED para mostrar el estado de funcionamiento y los mensajes de alarma del sistema, gracias a las combinaciones y al encendido intermitente de los indicadores LED.

CAMPO DE PRESTACIONES

※ Caudal máximo: **170 l/min** (10 m³/h)
※ Presión de arranque regulable (calibración de fábrica a **2 bar**)
※ corriente máxima: **regulable** hasta **13 A**.

LÍMITES DE UTILIZO

※ Temperatura del líquido hasta **+40 °C**
※ Temperatura ambiente hasta **+40 °C**
※ Presión máxima de funcionamiento **8 bar**
※ Protección: **IP 65**

EJECUCIÓN Y NORMAS DE SEGURIDAD

La placa electrónica en el interior del **PRESFLO MULTI** ha superado las distintas **pruebas EMC** de compatibilidad electromagnética.

EJECUCIONES A PEDIDO

※ Versión con cable de alimentación con enchufe Schuko y cable de conexión de la electrobomba

REGULACIÓN

PRESFLO MULTI está equipado con dos reguladores y un destornillador para una simple e intuitiva regulación de:
- presión de arranque de **1 bar** a **5 bar**
- protección amperométrica de **4** a **16 A**

