Aguas sucias

Uso doméstico

※ Cuando haya agua no deseada que eliminar confíe en TEX, con interruptor de nivel magnético



※ Diseño innovador y patentado
※ Calidad superior
※ Uso en pozos con espacios reducidos
※ Resistentes y compactas
※ Prestaciones excelentes

CAMPO DE PRESTACIONES

- Caudal hasta **240 l/min** (14.4 m³/h)
- Altura hasta **10 m**

USOS E INSTALACIONES

Las electrobombas de aguas residuales **TEX** son la solución fiable para las aguas residuales. Normalmente se utilizan en instalaciones fijas para la evacuación de sumideros, pero también pueden utilizarse de forma móvil, por ejemplo en depósitos, cisternas, zanjas o en caso de inundación.

Las electrobombas **TEX** tienen más potencia y un mayor paso libre. El motor sobredimensionado permite que la electrobomba trabaje al descubierto sin que el motor se sobrecaliente.

※ La amplia descarga lateral está diseñada para evacuar grandes cantidades de agua en poco tiempo con un consumo muy reducido.

※ Las electrobombas **TEX** están equipadas con un flotador compacto, integrado de funcionamiento magnético y deslizante verticalmente que garantiza una seguridad eléctrica total y permite **utilizar la bomba en espacios muy reducidos (incluso en pozos** de tan sólo **220 mm** de **lado)**.

LÍMITES DE UTILIZO

- Profundidad de uso bajo el nivel de agua hasta **5 m** (con cable de alimentación de longitud adecuada)
- Temperatura del líquido hasta **+40 °C** (Temperatura del líquido hasta +90 °C para servicio intermitente máximo de 3 minutos)
- Paso de cuerpos sólidos en suspensión hasta **Ø 30 mm**
- Nivel de vaciado hasta **35 mm** desde el fondo

EJECUCIÓN

Las electrobombas se completan con:
※ cable de alimentación de longitud **5 m**
※ interruptor de nivel con flotador magnético de deslizamiento vertical
※ Acople manguera **Ø 40 mm**

EJECUCIONES A PEDIDO

※ Sello mecánico especial
※ Electrobombas con cable de alimentación de **10 m**.
※ Diferente voltaje o frecuencia

PATENTES - MARCAS - MODELOS

- Modelo comunitario registrado nº 005205556
- **TEX®** Marca europea registrada n° 017884160

CURVAS Y DATOS DE PRESTACIONES

60 Hz

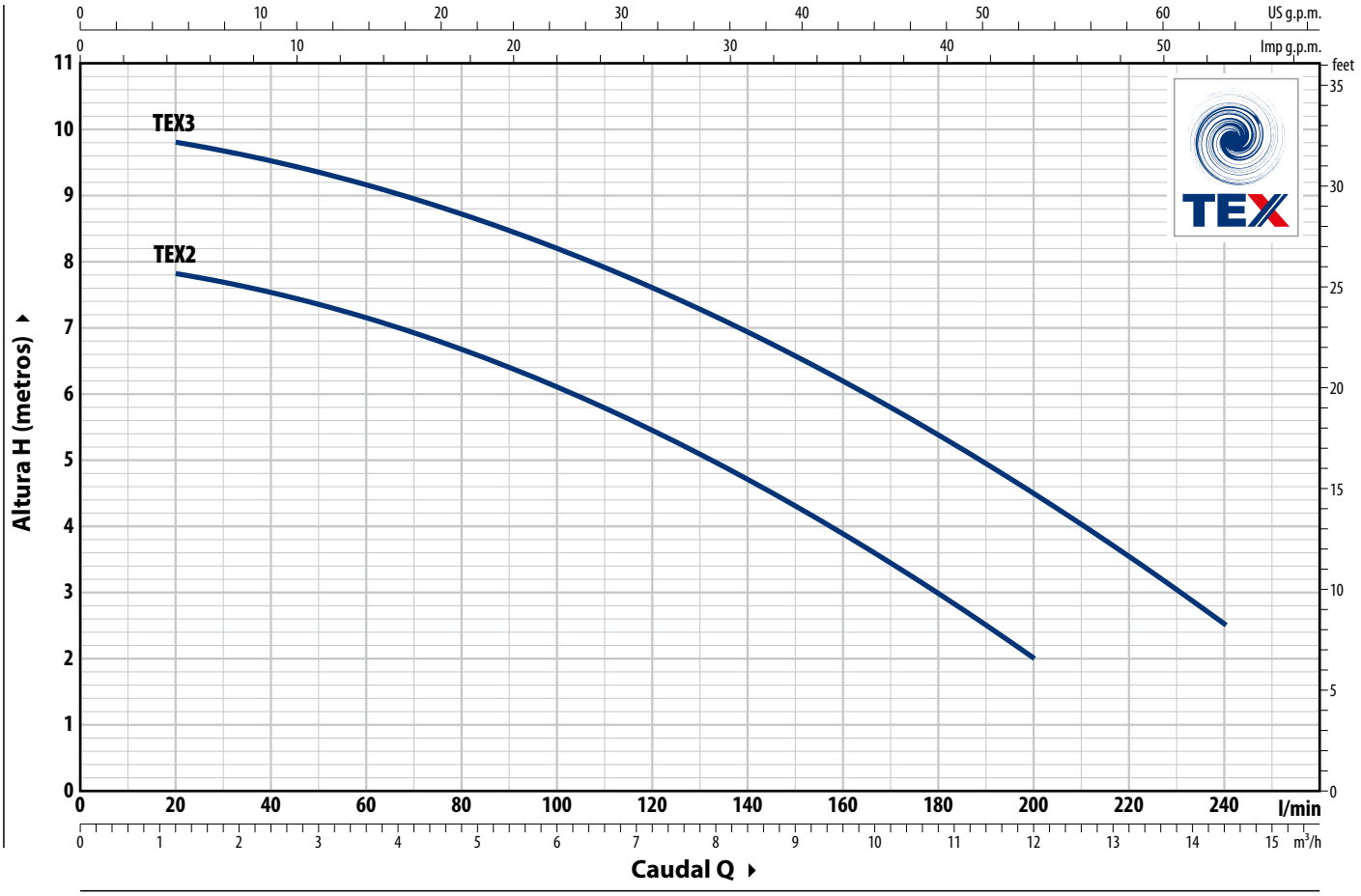

TIPO	POTENCIA (P2)		Q	m³/h	0	1.2	2.4	3.6	4.8	6	7.2	8.4	9.6	10.8	12	13.2	14.4
Monofásico	**kW**	**HP**		l/min	**0**	**20**	**40**	**60**	**80**	**100**	**120**	**140**	**160**	**180**	**200**	**220**	**240**
TEX 2	0.37	0.50	**H**	m	8	7.8	7.5	7.1	6.7	6.1	5.4	4.7	3.9	3	2		
TEX 3	0.55	0.75			10	9.8	9.5	9.2	8.7	8.2	7.6	6.9	6.2	5.4	4.5	3.5	2.5

Q = Caudal **H** = Altura manométrica total

Tolerancia de las curvas de prestaciones según EN ISO 9906 Grado 3B.

CONSUMOS

TIPO	TENSIÓN	
Monofásico	**220 V**	**110 V**
TEX 2	2.3 A	4.6 A
TEX 3	3.7 A	7.5 A

FLOTADOR PARA MODO AUTOMÁTICO



FLOTADOR PARA MODO MANUAL



DIMENSIONES Y PESOS

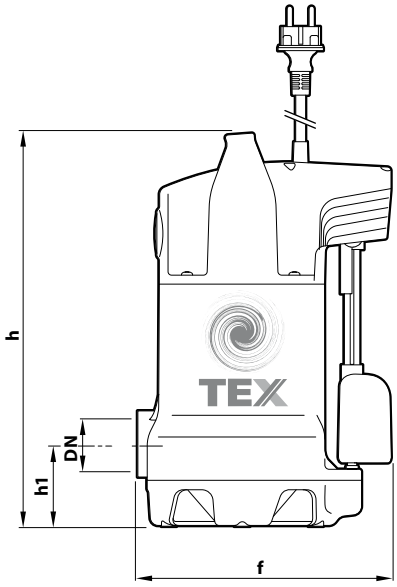

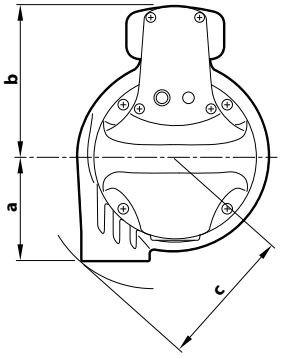

Instalación típica

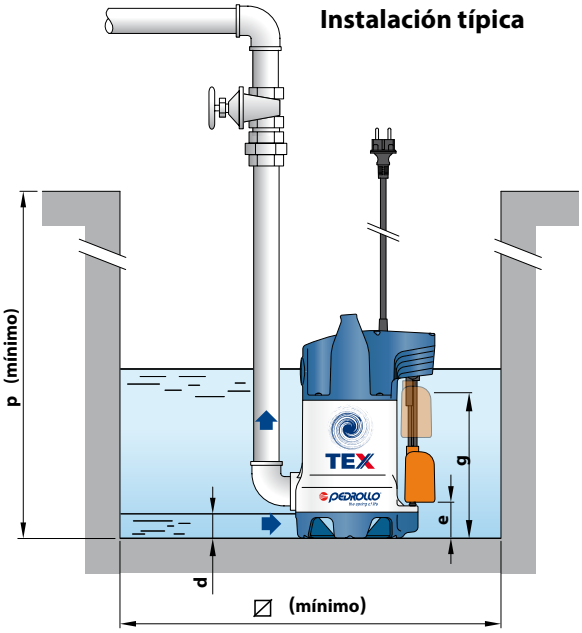

Conector para manguera

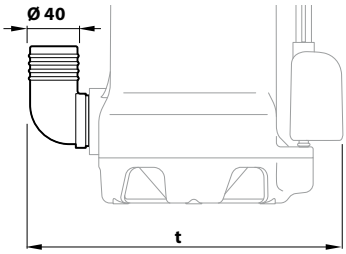

TIPO Monofásico	BOCA DN	Paso cuerpos sólidos	DIMENSIONES mm												kg
			a	b	c	f	h1	h	d	e	g	t	p	⍁	1~
TEX 2	**1¼"**	**Ø 30 mm**	88	126	118	214	69.5	331	35	190	80	260	350	220	6.1
TEX 3															7.0

PALETIZACIÓN

TIPO Monofásico	GROUPAGE nº de bombas	CONTAINER nº de bombas
TEX 2	60	100
TEX 3	60	100

CARACTERÍSTICAS CONSTRUCTIVAS

1	**Asa**	Tecnopolímero
2	**Cuerpo bomba**	Tecnopolímero especialmente resistente a los impactos con orificio de salida de inserto metálico roscado ISO 228/1
3	**Rejilla de aspiración**	Tecnopolímero
4	**Tapa de aspiración**	Tecnopolímero
5	**Rodete**	Tipo VORTEX de Tecnopolímero
6	**Camisa motor**	**Acero inoxidable AISI 304**
7	**Tapa del motor**	**Acero inoxidable AISI 304**
8	**Eje motor**	**Acero inoxidable AISI 431**
9	**Doble sello mecánico en el eje con cámara de aceite interpuesta**	

Sello	Eje	Materiales
STA-12R	Ø 12 mm	Cerámica / Grafito / NBR

Junta de estanqueidad	Ø 12 x Ø 19 x H 5 mm

10 Condensador

11 Motor eléctrico

TEX: monofásico 220 V - 60 Hz con protección térmica del motor integrada en el bobinado.

– Servicio continuo S1
– Aislamiento: clase F
– Protección: IP X8

12 Cable de alimentación

Tipo "H07 RN-F" con enchufe Schuko

※ Longitud estándar 5 metros

13 Interruptor de nivel con flotador

Flotador magnético de deslizamiento vertical

14 Acople manguera

Ø 40 mm

