TRITUS-TX Electrobombas sumergibles trituradora

Aguas residuales Uso doméstico



USOS E INSTALACIONES

La bomba trituradora **TRITUS-TX** está equipada con un **triturador en acero inoxidable** templado de alta resistencia que permite la trituración completa de los sólidos y fibras contenidos en las aguas residuales y fecales del **sector doméstico**.
Las electrobombas **TRITUS-TX** están equipadas con un flotador compacto integrado de funcionamiento magnético y deslizante verticalmente que garantiza una seguridad eléctrica total y permite utilizar la bomba en espacios muy reducidos (incluso en pozos de sólo **220 mm** de lado).

EJECUCIÓN

※ Cable de alimentación de longitud **5 m**
※ Interruptor con flotador

LÍMITES DE UTILIZO

- Profundidad bajo el nivel del agua hasta **5 m** (con cable de alimentación de longitud adecuada)
- Temperatura del líquido hasta **+40 °C**
- Nivel de vaciado del fondo hasta **85 mm**

EJECUCIONES A PEDIDO

※ Cable de alimentación de longitud **10 m**
※ Otras tensiones o frecuencias a 60 Hz

PATENTES - MARCAS - MODELOS

- TRITUS® Marca registrada n° 013017181

CURVAS Y DATOS DE PRESTACIONES 50 Hz

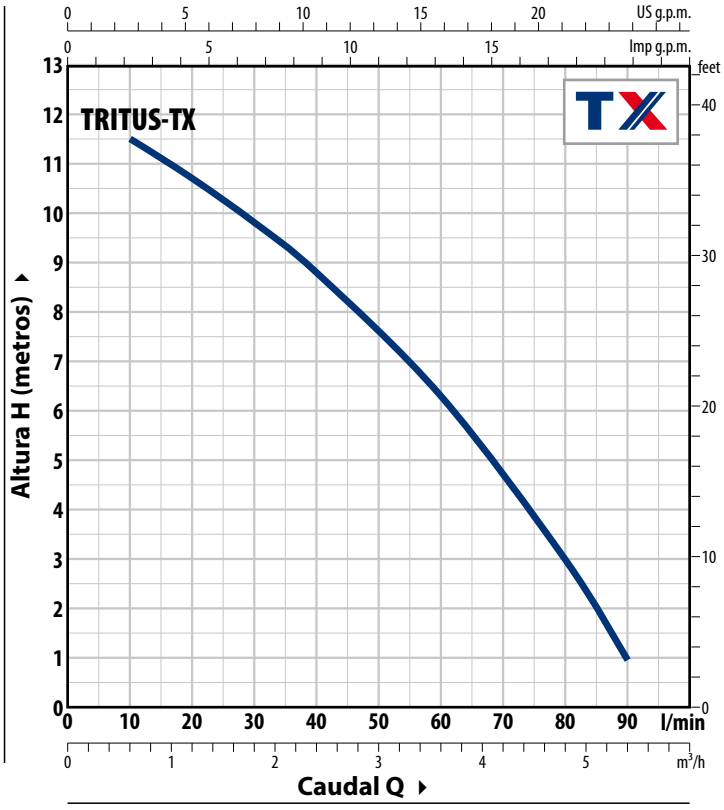

CONSUMOS

TIPO	TENSIÓN
Monofásico	**230 V**
TRITUS-TX	2.8 A

TIPO Monofásico	POTENCIA (P2) kW	POTENCIA (P2) HP	Q								
			m³/h	0	0.6	1.2	1.8	2.4	3.6	4.8	5.4
			l/min	**0**	**10**	**20**	**30**	**40**	**60**	**80**	**90**
TRITUS-TX	0.55	0.75	**H** m	12.0	11.5	10.5	9.6	8.6	6.2	3.0	1.0

Q = Caudal **H** = Altura manométrica total

Tolerancia de las curvas de prestaciones según EN ISO 9906 Grado 3B.

CARACTERÍSTICAS CONSTRUCTIVAS

1	**Asa**	Tecnopolímero
2	**Cuerpo bomba**	Tecnopolímero, equipado con boca de salida con inserto metálico roscado ISO 228/1
3	**Base**	Tecnopolímero
4	**Transportador**	Tecnopolímero
5	**Rodete**	Noryl™
6	**Triturador**	Acero inoxidable **AISI 440C** templado
7	**Camisa motor**	Acero inoxidable **AISI 304**
8	**Tapa del motor**	Acero inoxidable **AISI 304**
9	**Eje motor**	Acero inoxidable **AISI 431**
10	**Doble sello mecánico en el eje con cámara de aceite interpuesta**	
	Sello: **STA-12R**	Eje: Ø 12 mm — Materiales: Cerámica / Grafito / NBR
	Junta de estanqueidad	Ø 12 x Ø 19 x H 5 mm
11	**Condensador**	
12	**Motor eléctrico**: monofásico 230 V - 50 Hz con protección térmica del motor integrada en el bobinado. Servicio continuo S1 - Clase F - IP X8	
13	**Cable de alimentación** ※ De 5 metros tipo "H07 RN-F" con enchufe Schuko	
14	**Flotador magnético de deslizamiento vertical**	
15	**Acople manguera Ø 40 mm**	

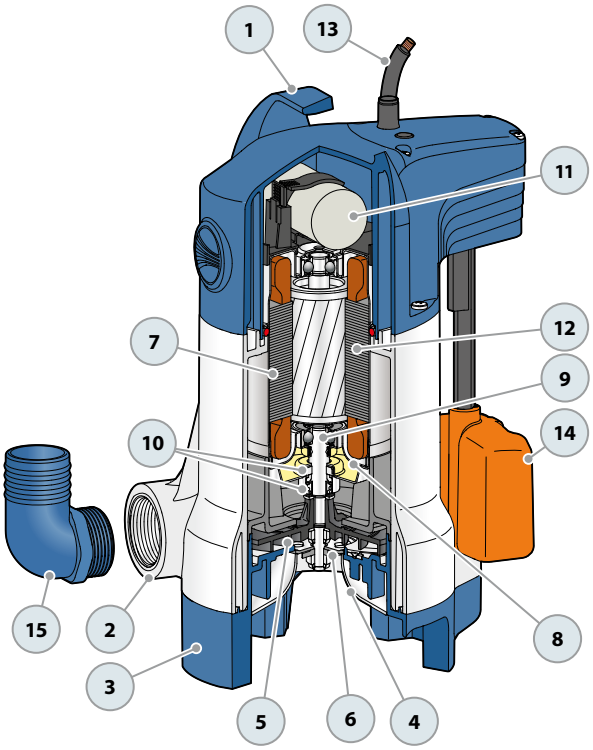

DIMENSIONES Y PESOS

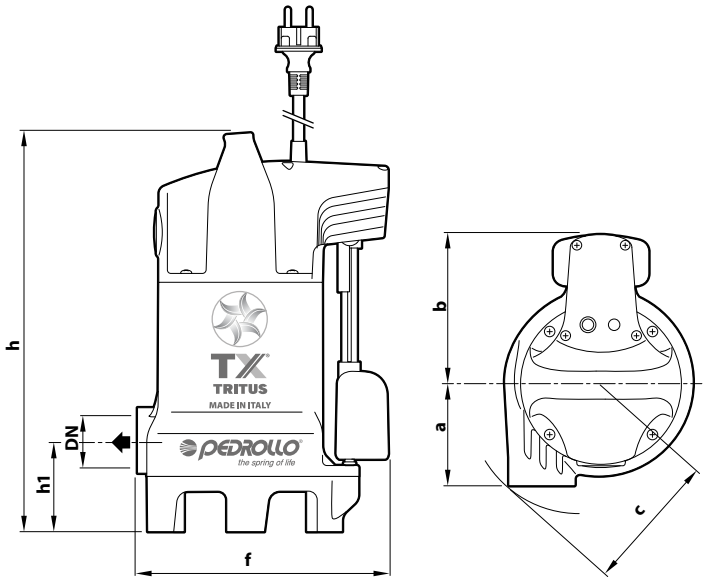

Instalación típica

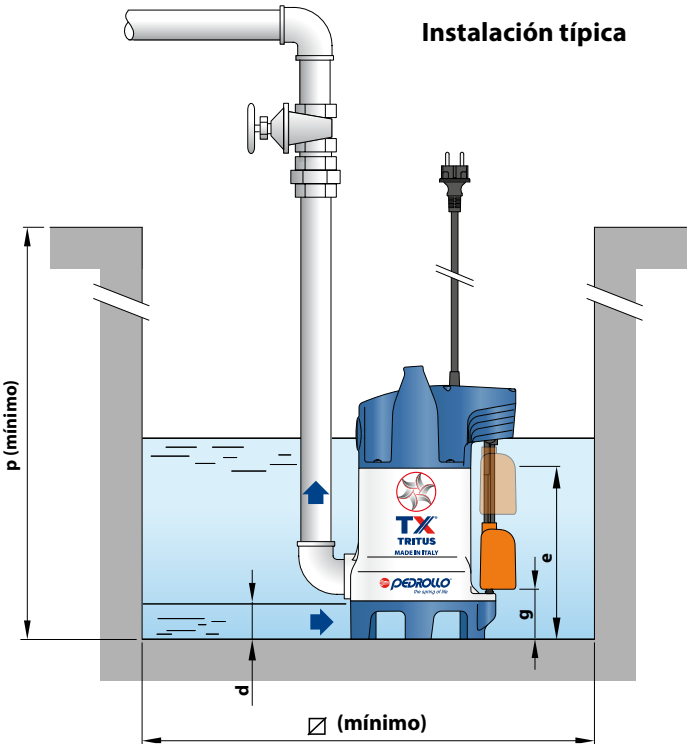

TIPO	BOCA	DIMENSIONES mm												kg	PALETIZACIÓN
Monofásico	**DN**	a	b	c	f	h1	h	d	e	g	t	p	⌀	1~	nº de bombas
TRITUS-TX	**1¼"**	88	126	118	214	76	338	35	200	90	260	350	220	7.0	60