Aguas residuales
Uso doméstico
Uso civil

※ Su rendimiento y fiabilidad superiores son el resultado del uso de materiales de alta calidad y resistencia



CAMPO DE PRESTACIONES

- Caudal hasta **650 l/min** (39 m³/h)
- Altura hasta **14 m**

USOS E INSTALACIONES

Las bombas de la serie **VXC** se recomiendan cuando se necesitan electrobombas muy resistentes y fiables con impulsores de tipo **VORTEX**. Fabricadas en hierro fundido de gran espesor con una solidez y una resistencia a la abrasión excepcionales, son especialmente adecuadas para instalaciones de servicio continuo.

Se recomiendan para drenar **aguas sucias con cuerpos sólidos en suspensión, aguas residuales y mezcladas con lodos**.

EJECUCIÓN

※ Cable de alimentación de longitud **10 m**
※ Interruptor con flotador para versiones monofásicas

LÍMITES DE UTILIZO

- Profundidad bajo el nivel del **agua hasta 10 m** (con cable de alimentación de longitud adecuada)
- Temperatura del líquido hasta **+40 °C**
- Paso de cuerpos sólidos en suspensión:
  – hasta **Ø 40 mm** para VXC /35
  – hasta **Ø 50 mm** para VXC /45
- **Inmersión mínima para servicio continuo 305 mm**

EJECUCIONES A PEDIDO

※ Diferente voltaje o frecuencia

PATENTES - MARCAS - MODELOS

- Patente n° IT0001428923
- Modelo comunitario registrado nº 002501486-0003

CURVAS Y DATOS DE PRESTACIONES

60 Hz

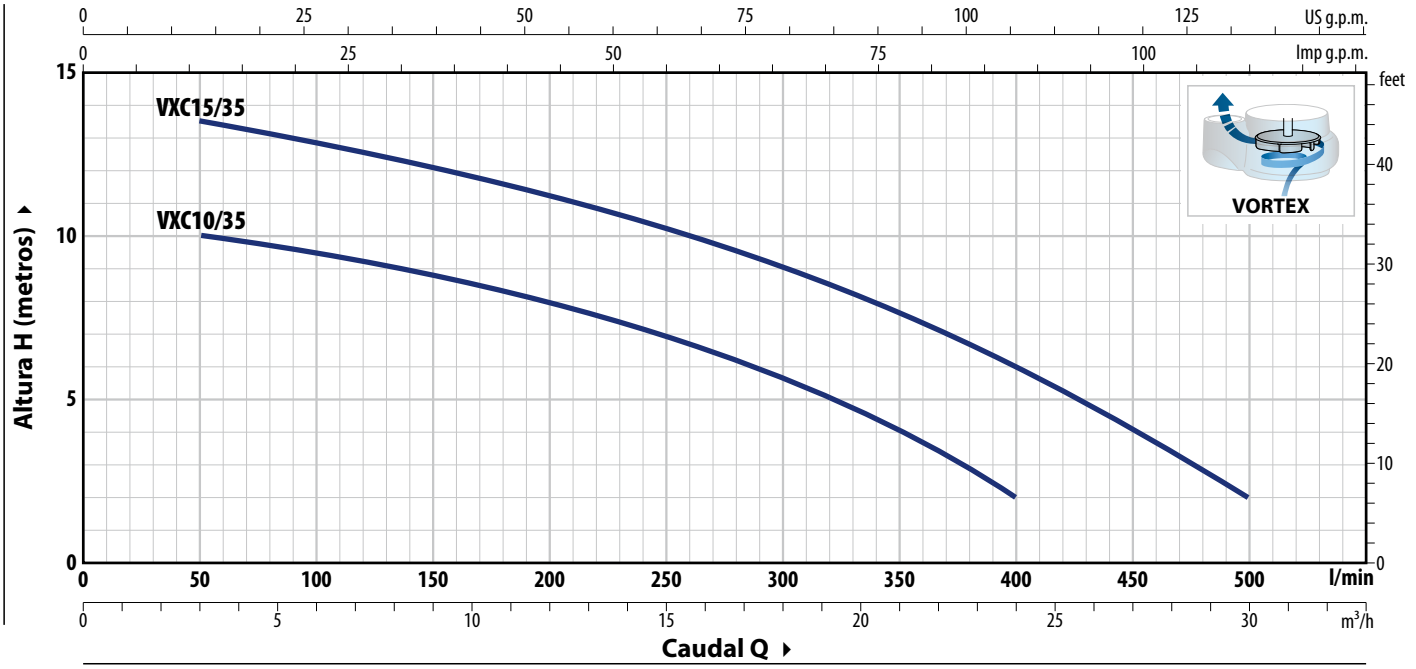

TIPO		POTENCIA (P2)		Q m³/h	0	3	6	12	18	21	24	27	30
Monofásico	Trifásico	kW	HP	l/min	**0**	**50**	**100**	**200**	**300**	**350**	**400**	**450**	**500**
VXCm 10/35	VXC 10/35	0.75	1	H m	11	10	9.5	8	5.7	4	2		
VXCm 15/35	VXC 15/35	1.1	1.5		14	13.5	12.8	11.2	9	7.7	6	4	2

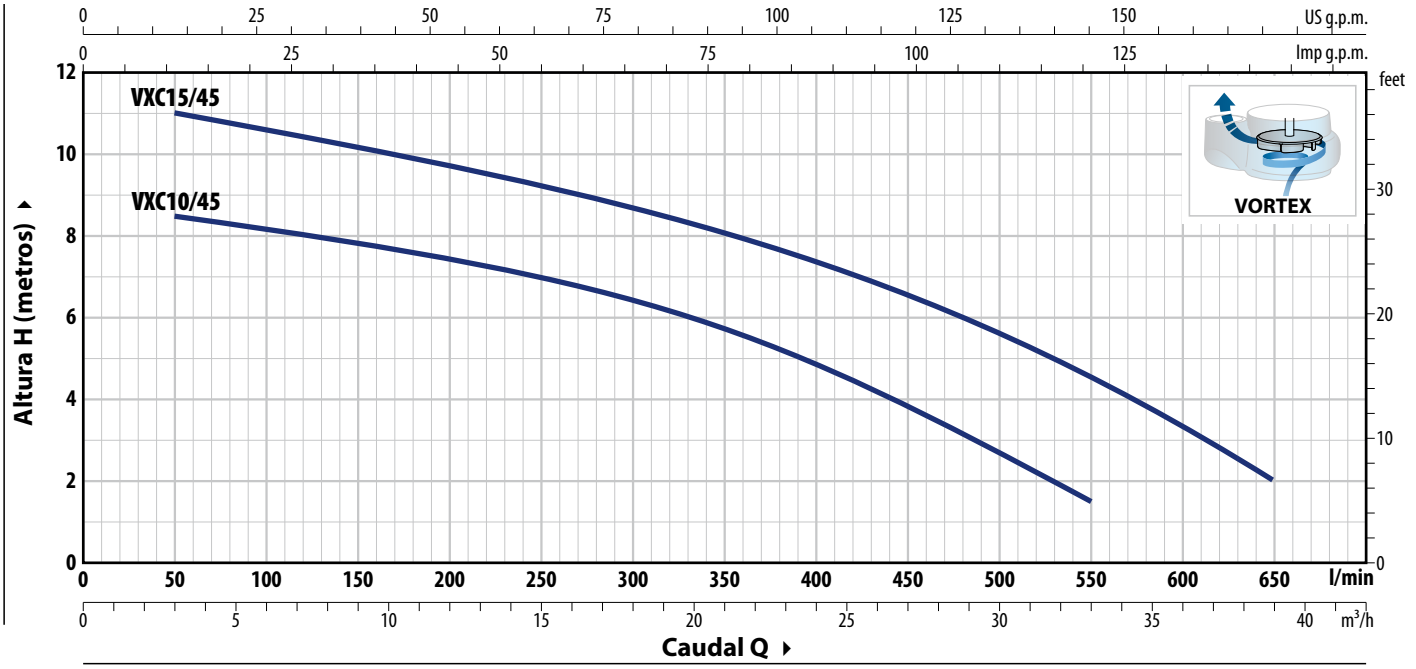

TIPO		POTENCIA (P2)		Q m³/h	0	3	6	12	18	24	27	30	33	36	39
Monofásico	Trifásico	kW	HP	l/min	**0**	**50**	**100**	**200**	**300**	**400**	**450**	**500**	**550**	**600**	**650**
VXCm 10/45	VXC 10/45	0.75	1	H m	9	8.5	8.2	7.5	6.5	5	3.8	2.5	1.5		
VXCm 15/45	VXC 15/45	1.1	1.5		11.5	11	10.5	9.8	8.7	7.5	6.5	5.5	4.5	3.5	2

Q = Caudal **H** = Altura manométrica total

Tolerancia de las curvas de prestaciones según EN ISO 9906 Grado 3B.

CONSUMOS

TIPO Monofásico	TENSIÓN 220 V	110 V
VXCm 10/35	6.2 A	12.4 A
VXCm 15/35	8.2 A	–
VXCm 10/45	6.3 A	12.6 A
VXCm 15/45	7.7 A	–

TIPO Trifásico	TENSIÓN 380 V	440 V
VXC 10/35	2.4 A	2.0 A
VXC 15/35	3.6 A	3.1 A
VXC 10/45	2.3 A	2.0 A
VXC 15/45	3.6 A	3.0 A

DIMENSIONES Y PESOS

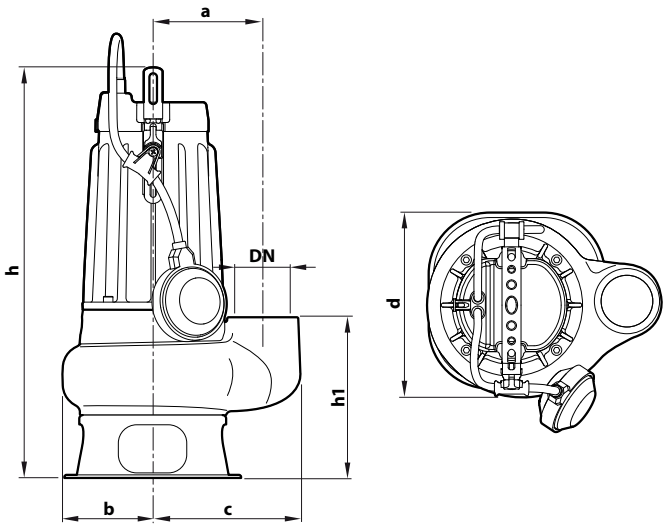

Instalación típica

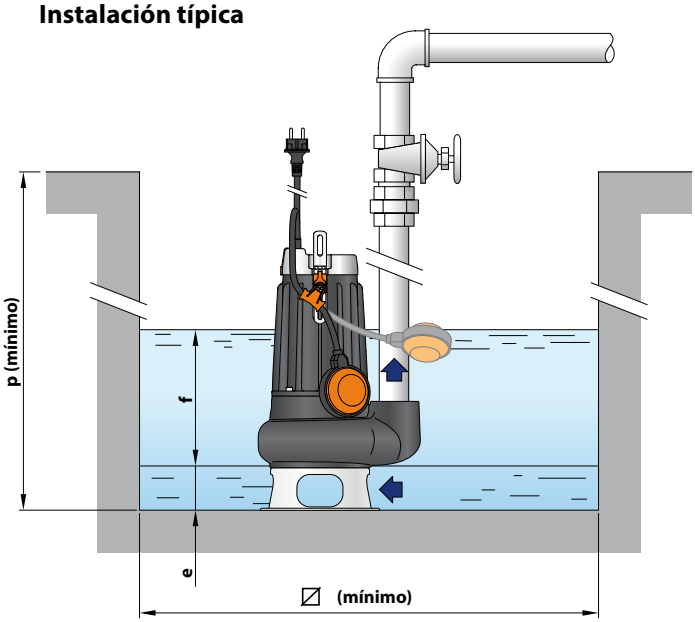

TIPO Monofásico	TIPO Trifásico	BOCA DN	Paso cuerpos sólidos	DIMENSIONES mm a	b	c	d	h	h1	e	f	p	⍁	kg 1~	3~
VXCm 10/35	VXC 10/35	1½"	Ø 40 mm	115	95	148	200	421	158	55	regulable	500	500	19.6	18.2
VXCm 15/35	VXC 15/35													19.7	18.3
VXCm 10/45	VXC 10/45	2"	Ø 50 mm			155		434	169	60				20.1	19.0
VXCm 15/45	VXC 15/45													20.2	19.1

PALETIZACIÓN

TIPO Trifásico	GROUPAGE nº bombas	CONTAINER nº bombas
VXC 10/35	45	60
VXC 15/35	45	60
VXC 10/45	45	60
VXC 15/45	45	60

CARACTERÍSTICAS CONSTRUCTIVAS

1	**Cuerpo bomba**	Hierro fundido con tratamiento de cataforesis para mayor resistencia a la corrosión, equipado con boca roscada ISO 228/1
2	**Base**	Acero inoxidable **AISI 304**
3	**Rodete**	Tipo VORTEX en acero inoxidable **AISI 304**
4	**Soporte del motor**	Hierro fundido con tratamiento de cataforesis
5	**Tapa del motor**	Acero inoxidable **AISI 304**
6	**Eje motor**	Acero inoxidable **AISI 431**

7 Doble sello mecánico con cámara de aceite interpuesta

Sello	Eje	Posición	Materiales
MG1-14D SIC	Ø 14 mm	Lado motor	Carburo de silicio / Grafito / NBR
		Lado bomba	Carburo de silicio / Carburo de silicio / NBR

8 Motor eléctrico

VXCm: monofásico 220 V - 60 Hz o 110 V - 60 Hz
con protección térmica del motor integrada en el bobinado
VXC: trifásico 380 V - 60 Hz o 440 V - 60 Hz

– Aislamiento: clase F
– Protección: IP X8

9 Cable de alimentación

Tipo "H07 RN-F"
(con enchufe Schuko sólo para versiones monofásicas)

※ Longitud estándar 10 metros

10 Interruptor con flotador

(sólo para versiones monofásicas)

11 Dispositivo basculante para el cable flotador

(sólo para versiones monofásicas)
Patente n° IT0001428923

