Aguas residuales

Uso civil

Uso industrial

※ Su rendimiento y fiabilidad superiores son el resultado del uso de materiales de alta calidad y resistencia



CAMPO DE PRESTACIONES

- Caudal hasta **1250 l/min** (75 m^3/h)
- Altura hasta **20 m**

USOS E INSTALACIONES

Las bombas de la serie **VXC**, fabricadas en hierro fundido de considerable grosor, alta solidez, resistencia a la abrasión y durabilidad. Están equipadas con impulsores de tipo **VORTEX**, por lo que son adecuadas para el drenaje de **aguas residuales, fecales, aguas mezcladas con lodo, lodos revueltos y pútridos**. Son adecuadas para su instalación en alcantarillas, túneles, excavaciones, canales, aparcamientos subterráneos, etc.

LÍMITES DE UTILIZO

- Profundidad bajo el nivel del **agua hasta 10 m** (con cable de alimentación de longitud adecuada)
- Temperatura del líquido hasta **+40 °C**
- Paso de cuerpos sólidos en suspensión:
  – hasta **Ø 50 mm** para VXC /50
  – hasta **Ø 65 mm** para VXC /65
- **Funcionamiento continuo de la electrobomba incluso cuando está completamente descubierta.**

EJECUCIÓN

※ Cable de alimentación de longitud **10 m**
※ Interruptor con flotador para versiones monofásicas
※ Cuadro eléctrico para versiones monofásicas

EJECUCIONES A PEDIDO

※ Cuadro eléctrico **QES** para electrobombas trifásicas
※ Diferente voltaje o frecuencia

GARANTÍA

※ **Para las versiones trifásicas, la garantía es válida si el térmico incorporado en el bobinado está conectado al cuadro eléctrico.**

PATENTES - MARCAS - MODELOS

- Patente n° IT0001428923
- Modelo comunitario registrado n° 008625685-0001, n° 008625685-0002

CURVAS Y DATOS DE PRESTACIONES

60 Hz

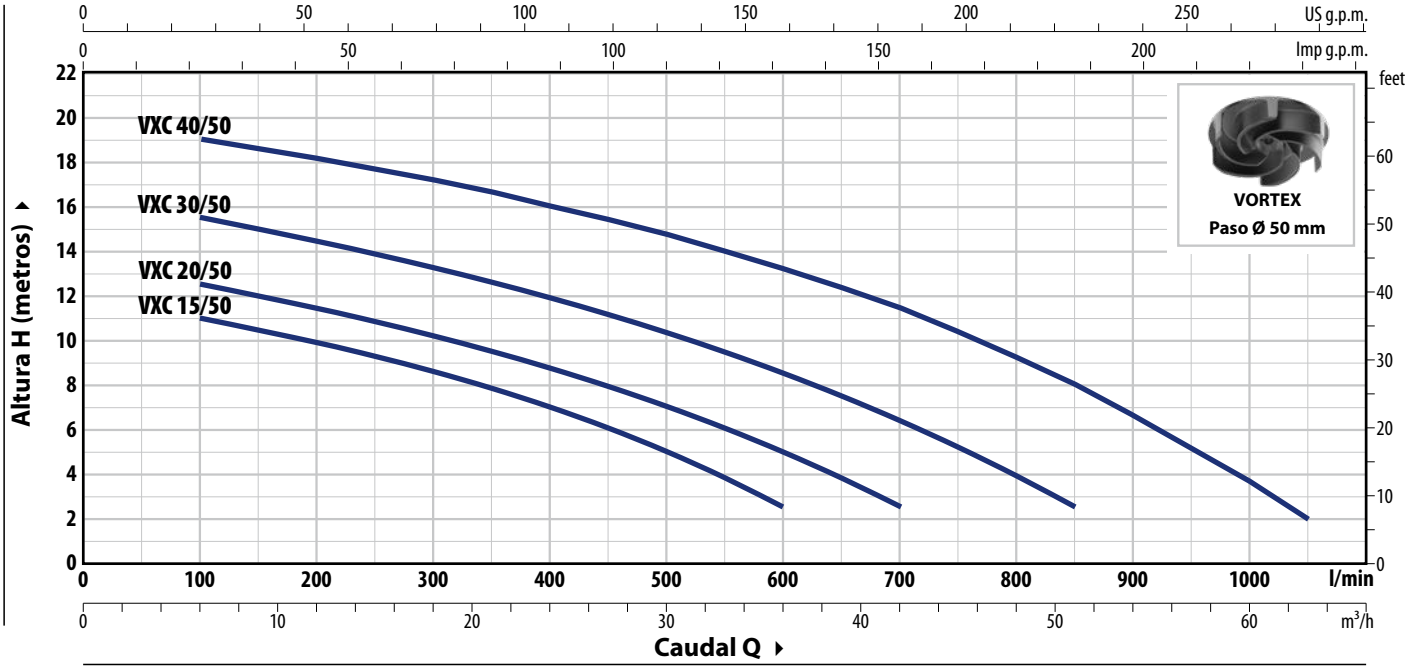

TIPO		POTENCIA (P2)		Q m³/h	0	6	12	18	24	30	36	42	51	60	63
Monofásico	Trifásico	kW	HP	l/min	**0**	**100**	**200**	**300**	**400**	**500**	**600**	**700**	**850**	**1000**	**1050**
VXCm 15/50	VXC 15/50	1.1	1.5	Hm	12	11	9.9	8.6	7	5	2.5				
VXCm 20/50	VXC 20/50	1.5	2		13.5	12.5	11.4	10.2	8.7	7	5	2.5			
VXCm 30/50	VXC 30/50	2.2	3		16.5	15.5	14.4	13.2	11.9	10.3	8.5	6.4	2.5		
–	VXC 40/50	3	4		20	19	18.1	17.1	16	14.7	13.2	11.4	8	3.6	2

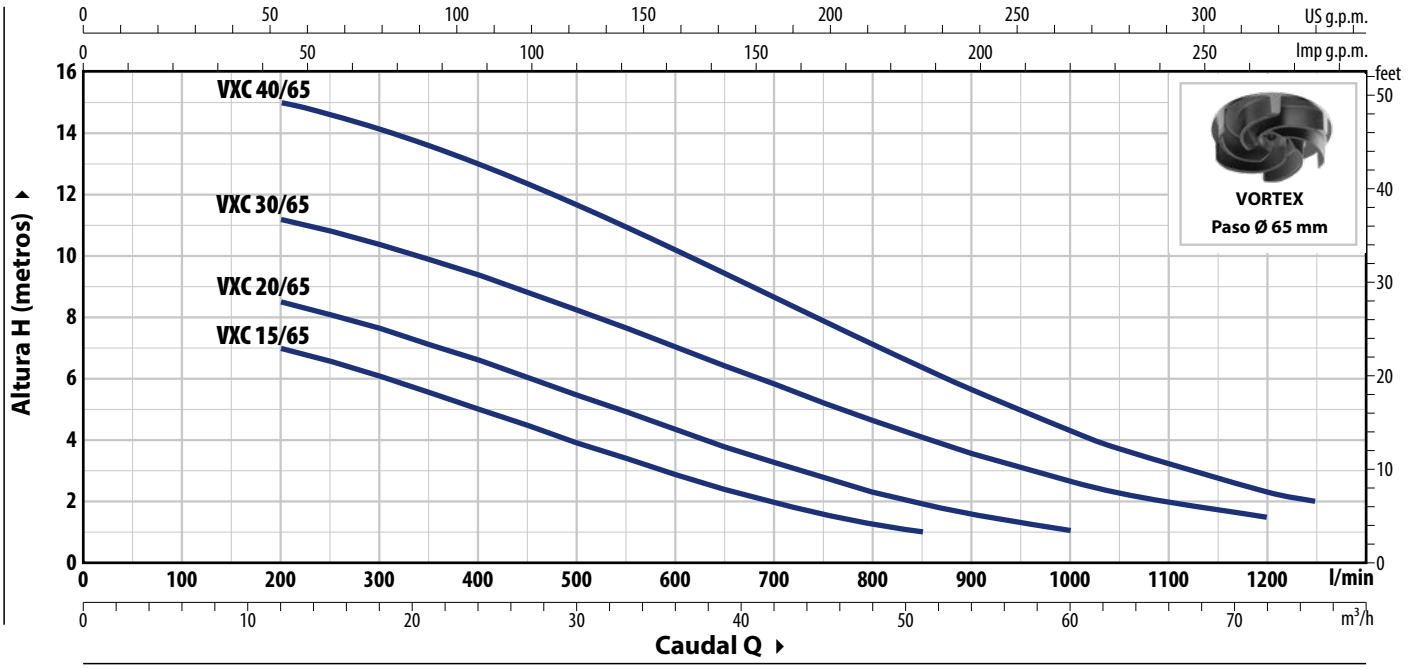

TIPO		POTENCIA (P2)		Q m³/h	0	12	18	24	30	36	42	51	60	63	72	75
Monofásico	Trifásico	kW	HP	l/min	**0**	**200**	**300**	**400**	**500**	**600**	**700**	**850**	**1000**	**1050**	**1200**	**1250**
VXCm 15/65	VXC 15/65	1.1	1.5	Hm	8	7	6	5	4	2.8	2	1				
VXCm 20/65	VXC 20/65	1.5	2		9.5	8.5	7.6	6.6	5.4	4.3	3.3	2	1			
VXCm 30/65	VXC 30/65	2.2	3		12	11	10.3	9.3	8.2	7	5.8	4	2.6	2.3	1.5	
–	VXC 40/65	3	4		15.5	15	14	13	11.6	10	8.6	6.3	4.3	3.7	2.3	2

Q = Caudal **H** = Altura manométrica total

Tolerancia de las curvas de prestaciones según EN ISO 9906 Grado 3B.

VXC

CONSUMOS

TIPO	TENSIÓN
Monofásico	220 V
VXCm 15/50	11.0 A
VXCm 20/50	12.0 A
VXCm 30/50	15.0 A
VXCm 15/65	11.0 A
VXCm 20/65	12.0 A
VXCm 30/65	15.0 A

TIPO	TENSIÓN	
Trifásico	380 V	440 V
VXC 15/50	4.6 A	4.0 A
VXC 20/50	5.0 A	4.5 A
VXC 30/50	6.0 A	5.3 A
VXC 40/50	6.9 A	6.0 A
VXC 15/65	4.6 A	4.0 A
VXC 20/65	5.0 A	4.5 A
VXC 30/65	6.0 A	5.2 A
VXC 40/65	6.9 A	6.0 A

DIMENSIONES Y PESOS

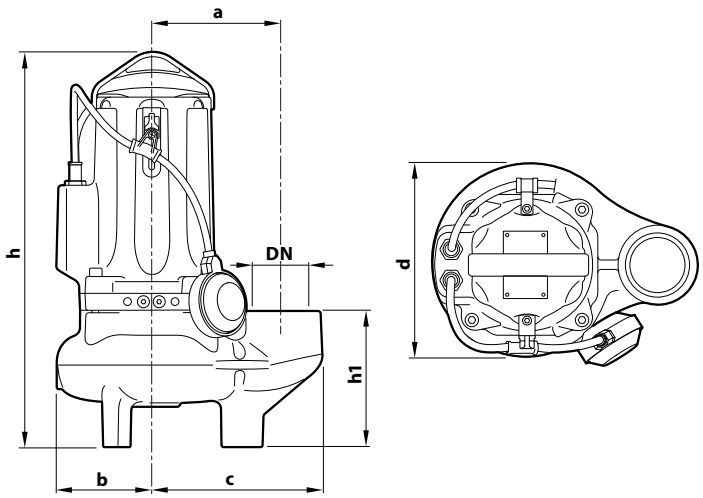

Instalación típica

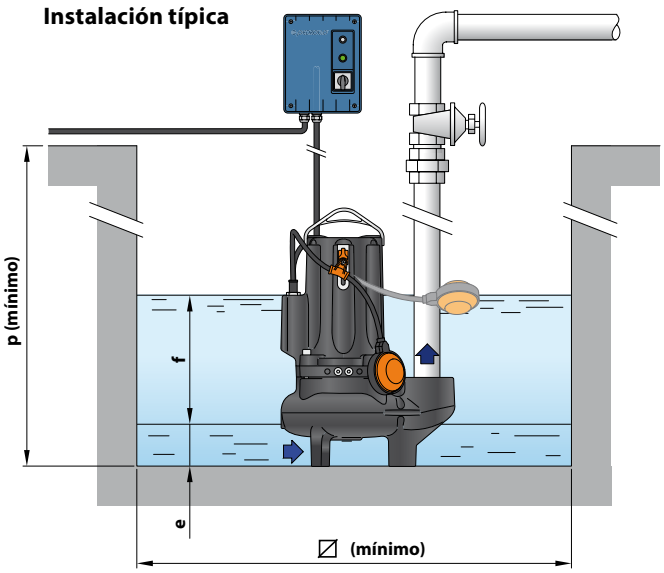

TIPO		BOCA	Paso cuerpos sólidos	DIMENSIONES mm										kg	
Monofásico	Trifásico	DN		a	b	c	h	h1	d	e	f	p	⧄	1~	3~
VXCm 15/50	VXC 15/50	2½"	50 mm	162	119	212	487	167	242	75	regulable	800	800	42.1	40.0
VXCm 20/50	VXC 20/50													43.0	42.0
VXCm 30/50	VXC 30/50						513 | 487						48.0	44.0
–	VXC 40/50						513							–	48.0
VXCm 15/65	VXC 15/65	3"	65 mm	180	120	240	521	201	246	85				44.0	42.5
VXCm 20/65	VXC 20/65													45.1	44.0
VXCm 30/65	VXC 30/65						547 | 521						49.8	46.0
–	VXC 40/65						547							–	49.8

PALETIZACIÓN

TIPO		GROUPAGE	CONTAINER
Monofásico	Trifásico	nº bombas	nº bombas
VXCm 15/50	VXC 15/50	16	24
VXCm 20/50	VXC 20/50	16	24
VXCm 30/50	VXC 30/50	12 | 16	18 | 24
–	VXC 40/50	12	18
VXCm 15/65	VXC 15/65	12	18
VXCm 20/65	VXC 20/65	12	18
VXCm 30/65	VXC 30/65	12	18
–	VXC 40/65	12	18

CARACTERÍSTICAS CONSTRUCTIVAS

1	**Cuerpo bomba**	Hierro fundido con tratamiento de cataforesis
2	**Rodete**	Tipo VORTEX en hierro fundido con tratamiento de cataforesis
3	**Soporte del motor**	Hierro fundido con tratamiento de cataforesis
4	**Soporte**	Hierro fundido con tratamiento de cataforesis
5	**Eje motor**	Acero inoxidable **AISI 431**

6 Doble sello mecánico con cámara de aceite interpuesta

Sello	Eje	Posición	Materiales
STA-22	Ø 22 mm	Lado motor	Cerámica / Grafito / NBR
STA-20	Ø 20 mm	Lado bomba	Carburo de silicio / Carburo de silicio / NBR

7 Motor Eléctrico

VXCm: monofásico 220 V - 60 Hz
con protección térmica del motor integrada

VXC: trifásico 380 V - 60 Hz o 440 V - 60 Hz
※ con térmico incorporado en el bobinado (para conectar al cuadro eléctrico suministrado a pedido)

– Aislamiento: clase F
– Protección: IP X8

8 Cable de alimentación

※ De 10 metros tipo "H07 RN-F"

9 Cuadro eléctrico (sólo para versiones monofásicas)

Con condensador e interruptor de protección del motor con rearme manual

10 Interruptor con flotador
(sólo para versiones monofásicas)

Cuadro eléctrico
(de serie para versiones monofásicas)

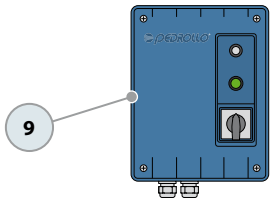

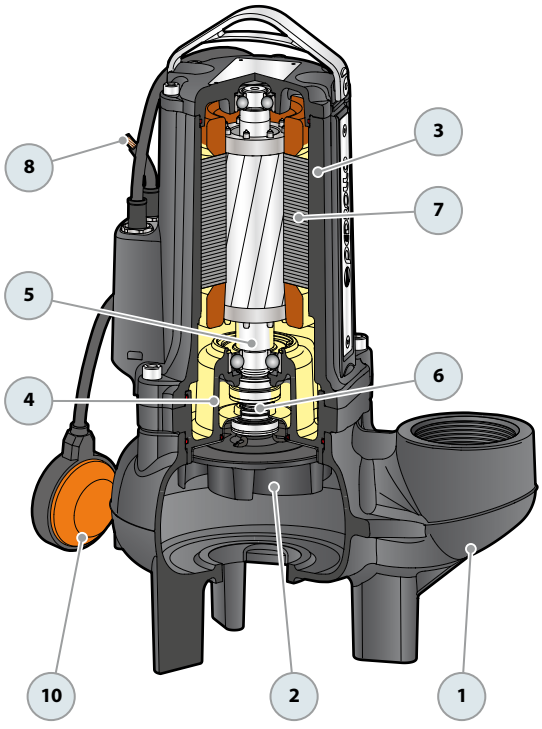

OPCIONAL - Base de apoyo
(Cód. ASSBAVM)

