Aguas residuales

Uso civil

Uso industrial

※ **Su rendimiento y fiabilidad superiores son el resultado del uso de materiales de alta calidad y resistencia**



CAMPO DE PRESTACIONES

- Caudal hasta **1250 l/min** (75 m^3/h)
- Altura hasta **20 m**

USOS E INSTALACIONES

Las electrobombas de la serie **VXC-F**, fabricadas en hierro fundido de considerable grosor, alta solidez, resistencia a la abrasión y durabilidad, están equipadas con rodetes de tipo **VORTEX**, por lo que son adecuadas para el drenaje de **aguas residuales, aguas mezcladas con lodo, líquidos que contienen aire o gases**, como lodos revueltos y pútridos. Se recomiendan para la instalación fija en alcantarillas, túneles, pozos, aparcamientos subterráneos, dentro de pozos especiales.

LÍMITES DE UTILIZO

- Profundidad bajo el nivel del **agua hasta 10 m** (con cable de alimentación de longitud adecuada)
- Temperatura del líquido hasta **+40 °C**
- Paso de cuerpos sólidos en suspensión:
  – hasta **Ø 50 mm** para **VXC /50-F**
  – hasta **Ø 65 mm** para **VXC /65-F**
- **Funcionamiento continuo de la electrobomba incluso cuando está completamente descubierta.**

EJECUCIÓN

※ Cable de alimentación de longitud **10 m**
※ Interruptor con flotador para versiones monofásicas
※ Cuadro eléctrico para versiones monofásicas

EJECUCIONES A PEDIDO

※ KIT pie de acoplamiento
※ Cuadro eléctrico **QES** para electrobombas trifásicas
※ Diferente voltaje o frecuencia

GARANTÍA

※ **Para las versiones trifásicas, la garantía es válida si el térmico incorporado en el bobinado está conectado al cuadro eléctrico.**

PATENTES - MARCAS - MODELOS

- Patente n° IT0001428923

CURVAS Y DATOS DE PRESTACIONES

60 Hz

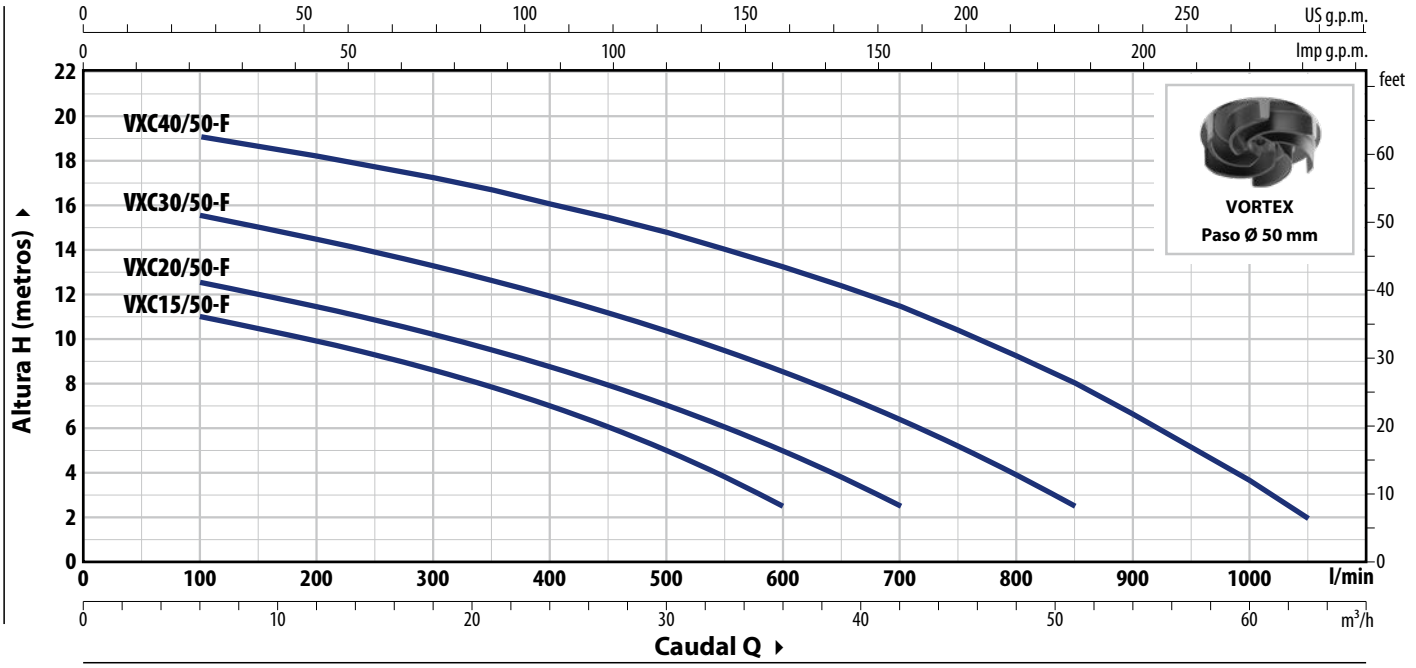

TIPO		POTENCIA (P2)		Q m³/h	0	6	12	18	24	30	36	42	51	60	63
Monofásico	**Trifásico**	**kW**	**HP**	l/min	**0**	**100**	**200**	**300**	**400**	**500**	**600**	**700**	**850**	**1000**	**1050**
VXCm 15/50-F	**VXC 15/50-F**	1.1	1.5	**H** m	12	11	10	8.6	7	5	2.5				
VXCm 20/50-F	**VXC 20/50-F**	1.5	2		13.5	12.5	11.4	10.2	8.7	7	5	2.5			
VXCm 30/50-F	**VXC 30/50-F**	2.2	3		16.5	15.5	14.4	13.2	12	10.3	8.5	6.4	2.5		
–	**VXC 40/50-F**	3	4		20	19	18	17	16	14.7	13.2	11.4	8	3.6	2

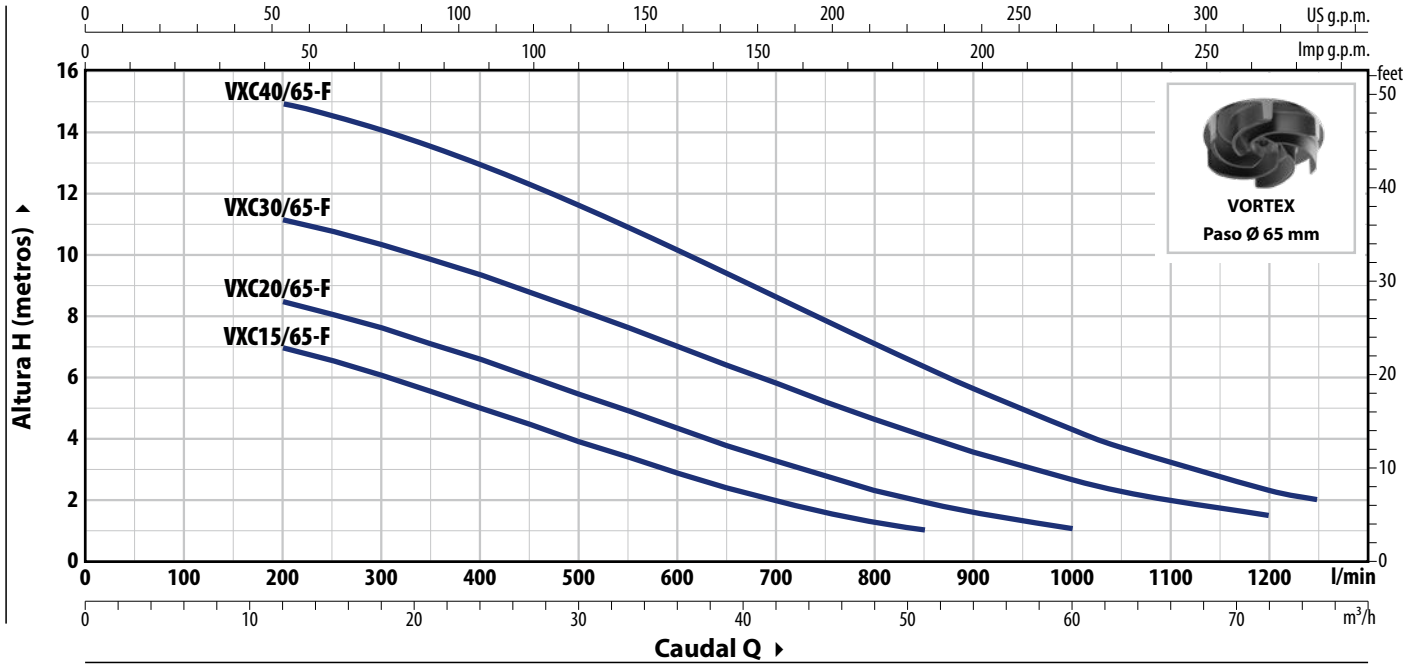

TIPO		POTENCIA (P2)		Q m³/h	0	12	24	36	42	51	60	63	72	75
Monofásico	**Trifásico**	**kW**	**HP**	l/min	**0**	**200**	**400**	**600**	**700**	**850**	**1000**	**1050**	**1200**	**1250**
VXCm 15/65-F	**VXC 15/65-F**	1.1	1.5	**H** m	8	7	5	2.8	2	1				
VXCm 20/65-F	**VXC 20/65-F**	1.5	2		9.5	8.5	6.6	4.3	3.3	2	1			
VXCm 30/65-F	**VXC 30/65-F**	2.2	3		12	11	9.3	7	5.8	4	2.6	2.3	1.5	
–	**VXC 40/65-F**	3	4		15.5	15	13	10	8.6	6.3	4.3	3.7	2.3	2

Q = Caudal **H** = Altura manométrica total

Tolerancia de las curvas de prestaciones según EN ISO 9906 Grado 3B.

CONSUMOS

TIPO	TENSIÓN
Monofásico	220 V
VXCm 15/50-F	11.0 A
VXCm 20/50-F	12.0 A
VXCm 30/50-F	15.0 A
VXCm 15/65-F	11.0 A
VXCm 20/65-F	12.0 A
VXCm 30/65-F	15.0 A

TIPO	TENSIÓN	
Trifásico	380 V	440 V
VXC 15/50-F	4.6 A	4.0 A
VXC 20/50-F	5.0 A	4.5 A
VXC 30/50-F	6.0 A	5.3 A
VXC 40/50-F	6.9 A	6.0 A
VXC 15/65-F	4.6 A	4.0 A
VXC 20/65-F	5.0 A	4.5 A
VXC 30/65-F	6.0 A	5.2 A
VXC 40/65-F	6.9 A	6.0 A

DIMENSIONES Y PESOS

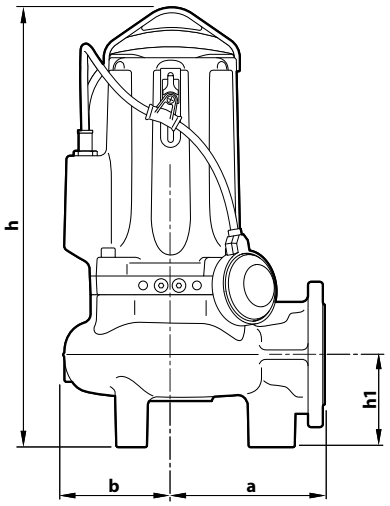

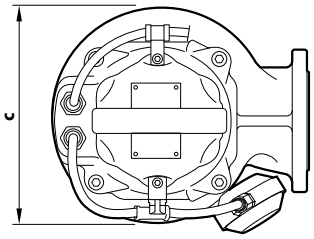

TIPO		Paso cuerpos sólidos	DIMENSIONES mm					kg	
Monofásico	Trifásico		a	b	c	h	h1	1~	3~
VXCm 15/50-F	VXC 15/50-F	50 mm	170	119	242	487	102	43.6	42.0
VXCm 20/50-F	VXC 20/50-F							44.6	43.3
VXCm 30/50-F	VXC 30/50-F					513 | 487		49.5	45.5
–	VXC 40/50-F					513		–	50.0
VXCm 15/65-F	VXC 15/65-F	65 mm	210	120	246	521	123	46.0	44.7
VXCm 20/65-F	VXC 20/65-F							47.1	46.0
VXCm 30/65-F	VXC 30/65-F					547 | 521		51.8	48.0
–	VXC 40/65-F					547		–	51.8

BRIDA DE LA BOCA

TIPO	BRIDA	F	K	D	L	ORIFICIOS	
			mm	mm	mm	N°	Ø (mm)
VXC /50-F	DN65 (PN10)	2½"	145	185	160	4	18
VXC /65-F	DN80 (PN10)	3"	160	200	180	8	18

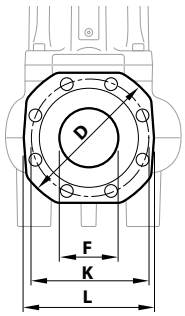

CARACTERÍSTICAS CONSTRUCTIVAS

1	**Cuerpo bomba**	Hierro fundido con tratamiento de cataforesis con boca embridada y roscada ISO 228/1
2	**Rodete**	Tipo VORTEX en hierro fundido con tratamiento de cataforesis
3	**Soporte del motor**	Hierro fundido con tratamiento de cataforesis
4	**Soporte**	Hierro fundido con tratamiento de cataforesis
5	**Eje motor**	Acero inoxidable **AISI 431**

6 Doble sello mecánico con cámara de aceite interpuesta

Sello	Eje	Posición	Materiales
STA-22	Ø 22 mm	Lado motor	Cerámica / Grafito / NBR
STA-20	Ø 20 mm	Lado bomba	Carburo de silicio / Carburo de silicio / NBR

7 Motor Eléctrico

VXCm-F: monofásico 220 V - 60 Hz con protección térmica del motor integrada en el bobinado

VXC-F: trifásico 380 V - 60 Hz o 440 V - 60 Hz
※ con térmico incorporado en el bobinado (para conectar al cuadro eléctrico suministrado a pedido)

– Aislamiento: clase F
– Protección: IP X8

8 Cable de alimentación

※ De 10 metros tipo "H07 RN-F"

9 Cuadro eléctrico (sólo para versiones monofásicas)

Con condensador e interruptor de protección del motor con rearme manual

10 Interruptor con flotador

(sólo para versiones monofásicas)

Cuadro eléctrico
(de serie para versiones monofásicas)

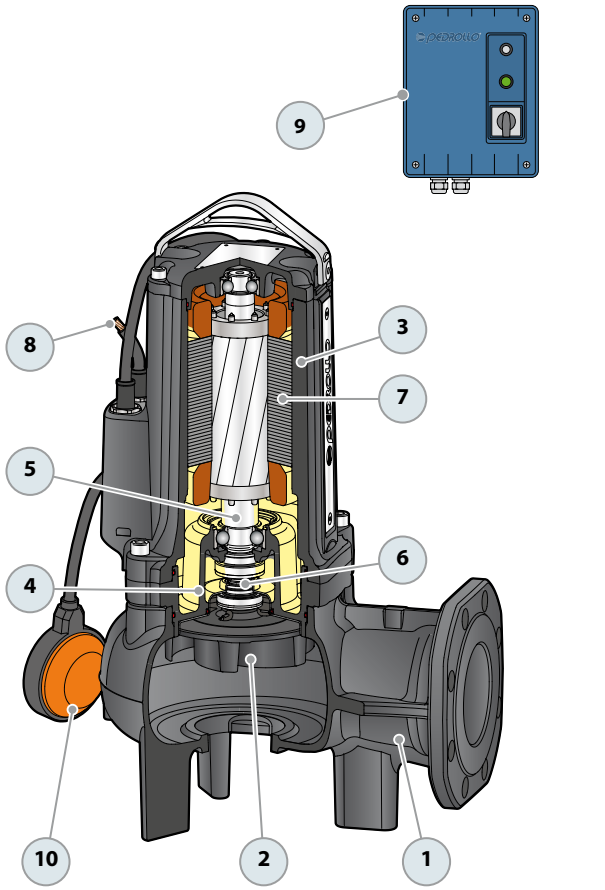

OPCIONAL - Base de apoyo
(Cód. ASSBAVM)

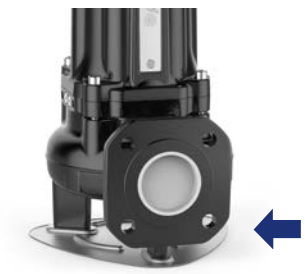

PIE DE ACOPLAMIENTO VXC-F – MC-F

VERSIÓN CON SALIDA HORIZONTAL Y TUBOS GUÍA DE ¾"

Para **VXC /50-F, MC /50-F**	Cód. ASSVXCF051	**DN 2"**

※ Kit formado por:



Pie de acoplamiento



Guía de deslizamiento con tornillos y junta



Soporte para tubos guía



VERSIÓN CON SALIDA VERTICAL Y TUBOS GUÍA DE ¾"

Para **VXC /50-F, MC /50-F**	Cód. ASSVXCF051V	**DN 2½"**
Para **VXC /65-F, MC /65-F**	Cód. ASSVXCF071V	**DN 3"**

VERSIÓN CON SALIDA VERTICAL Y TUBOS GUÍA DE 2"

Para **VXC /50-F, MC /50-F**	Cód. ASSVXCF0704V	**DN 3"**
Para **VXC /65-F, MC /65-F**	Cód. ASSVXCF0705V	

※ Kit formado por:



Pie de acoplamiento completo con contrabrida



Guía de deslizamiento con tornillos y junta



Soporte para tubos guía



● ACCESORIOS QUE SE PUEDEN PEDIR

GUÍA DESLIZANTE

※ Para VXC /50-F, MC /50-F con tubos guía Ø ¾"	Cód. ASSFL0017
※ Para VXC /65-F, MC /65-F con tubos guía Ø ¾"	Cód. ASSFL0018
※ Para VXC /50-F, MC /50-F con tubos guía Ø 2"	Cód. ASSFL071
※ Para VXC /65-F, MC /65-F con tubos guía Ø 2"	Cód. ASSFL072

Con tornillos y juntas



para tubos guía Ø ¾"



para tubos guía Ø 2"

SOPORTE INTERMEDIO TUBOS GUÍA

※ Para tubos guía Ø ¾"	Cód. 859SV340INTFA
※ Para tubos guía Ø 2"	Cód. 859SV349INTFA

Por razones de estabilidad, interponer un soporte:

– cada 2 metros con tubos guía de ¾" (obligatorio)
- cada 3 metros con tubos guía de 2" (recomendado)



para tubos guía Ø ¾"



para tubos guía Ø 2"

TUBO GUÍA (en acero inoxidable AISI 304)

※ Tubo guía Ø ¾" de 2 metros	Cód. 54SARTG0052F
※ Tubo guía Ø ¾" de 3 metros	Cód. 54SARTG0053F
※ Tubo guía Ø ¾" de 6 metros	Cód. 54SARTG0056F
※ Tubo guía Ø 2" de 3 metros	Cód. 54SARTG0063F
※ Tubo guía Ø 2" de 6 metros	Cód. 54SARTG0066F



DIMENSIONES (Versión con salida horizontal)

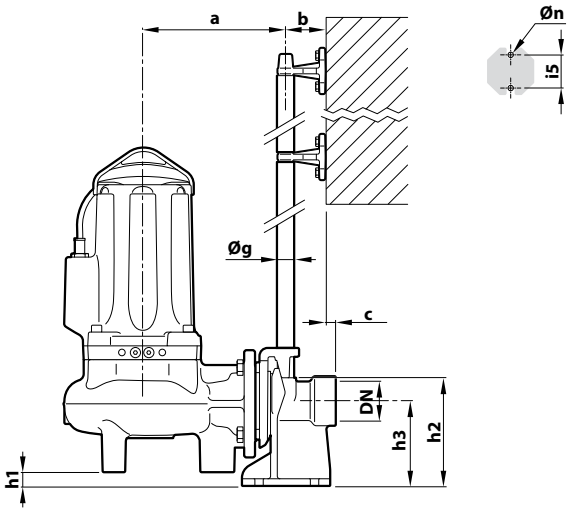

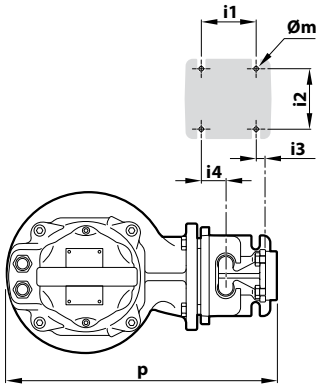

TIPO	Cuerpos sólidos mm	BOCA DN	DIMENSIONES mm														
			a	b	c	p	h1	h2	h3	i1	i2	i3	i4	i5	Øg	Øm	Øn
VXC /50 -F MC /50 -F	Ø 50	2"	216	61	17	412	28	165	130	85	94	16	40	50	¾"	12	11

DIMENSIONES (Versión con salida vertical)

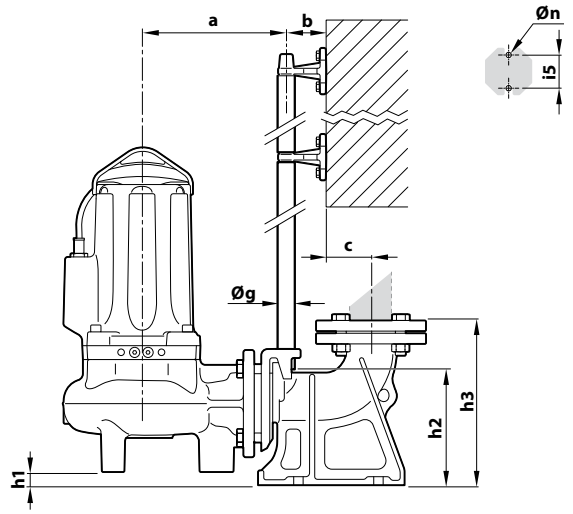

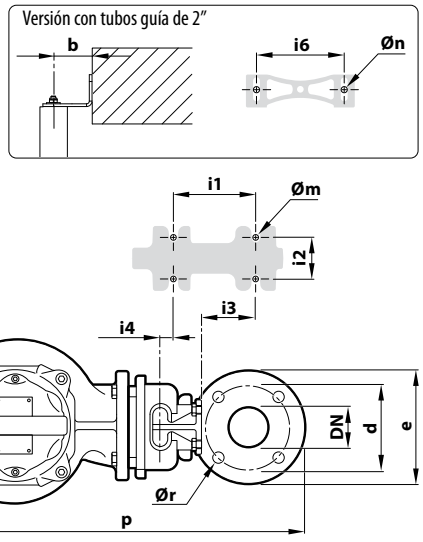

Versión con tubos guía de ¾"

TIPO	Cuerpos sólidos mm	BOCA DN	DIMENSIONES mm																	
			a	b	c	d	e	p	h1	h2	h3	i1	i2	i3	i4	i5	Øg	Øm	Øn	Ør
VXC /50 -F MC /50 -F	Ø 50 mm	2½"	213	61	52	125	165	526	25.5	164	215	120	72	62	3	50	¾"	14	11	18
VXC /65 -F MC /65 -F	Ø 65 mm	3" (PN6)	253	61	69	150	190	598	46	216	279	130	112	84	15	50	¾"	14	11	18

Versión con tubos guía de 2"

TIPO	Cuerpos sólidos mm	BOCA DN	DIMENSIONES mm																		
			a	b	c	d	e	p	h1	h2	h3	i1	i2	i3	i4	i5	i6	Øg	Øm	Øn	Ør
VXC /50 -F MC /50 -F	Ø 50 mm	3" (PN10)	320	85	95	160	200	718	105	265	392	250	150	35	-130	–	187	2"	22	13.5	18
VXC /65 -F MC /65 -F	Ø 65 mm	3" (PN10)	359	85	95	160	200	760	84	256	392	250	150	35	-130	–	187	2"	22	13.5	18