WR Electrobombas centrífugas monobloque IN- LINE

Aguas limpias
Uso agrícola
Uso civil
Uso industrial



CAMPO DE PRESTACIONES

- Caudal hasta **1350 l/min** (81 m³/h)
- Altura hasta **38 m**

USOS E INSTALACIONES

Las electrobombas centrífugas WR se recomiendan para bombear agua limpia, sin partes abrasivas, o líquidos químicamente no agresivos para los materiales de la bomba.
Para aplicaciones civiles e industriales como sistemas de **calefacción, aire acondicionado, refrigeración y circulación**.

MOTOR ELÉCTRICO

Las electrobombas trifásicas están equipadas con motores eléctricos de nuevo desarrollo, diseñados para funcionar con variadores, que garantizan un funcionamiento equilibrado y silencioso.

Las clase de eficiencia **IE3** para motores trifásicos, **IE2** para motores monofásicos, aislamiento de clase F y protección IPX4.

EJECUCIONES

※ Electrobombas centrífugas monobloque acopladas directamente al eje del motor.
※ Cuerpo bomba con bocas de aspiración y envío del mismo diámetro.

LÍMITES DE UTILIZO

- Altura de aspiración manométrica de hasta **7 m**
- Temperatura del líquido **-10 °C** hasta **+110 °C**
- Temperatura ambiente **-10 °C** hasta **+40 °C**
- Presión máxima en el cuerpo de la bomba **10 bar** (PN10)

EJECUCIONES A PEDIDO

※ KIT de contrabrida con tornillos, tuercas y juntas
※ Sello mecánico especial
※ Otras tensiones o frecuencias a 60 Hz

CURVAS Y DATOS DE PRESTACIONES – HS=0 m – n = 2900 min^{-1}

50 Hz

WR 40/125

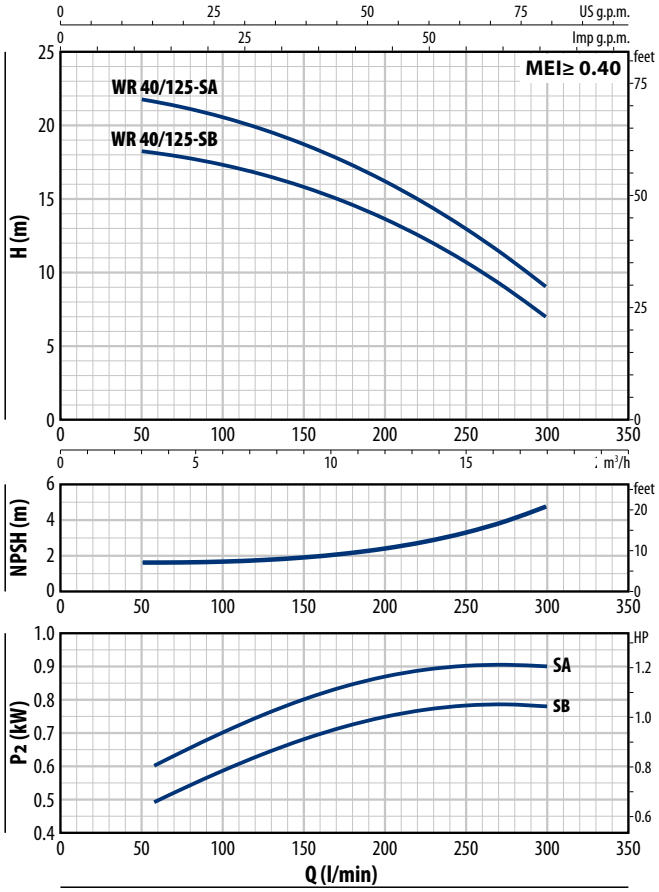

WR 50/125

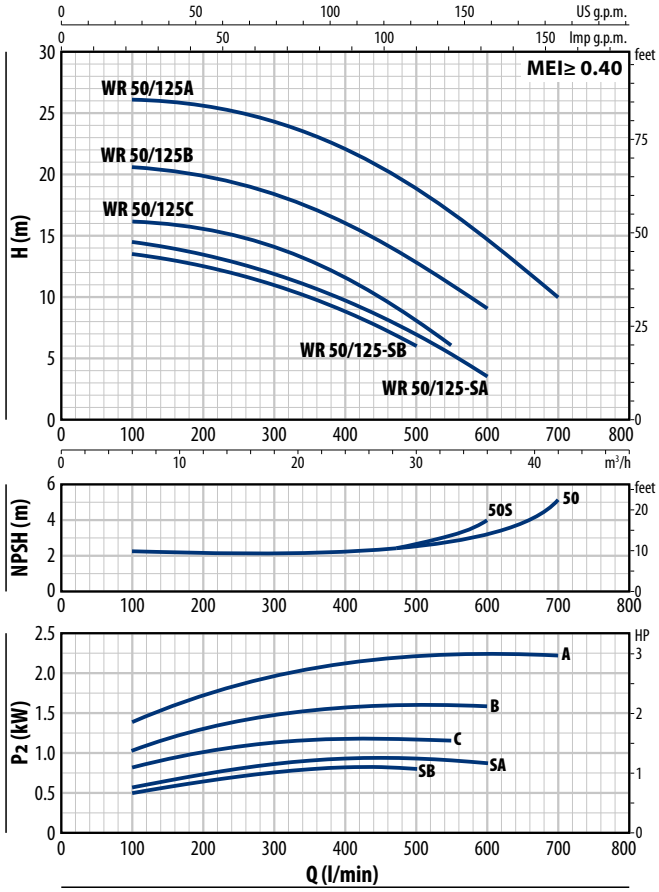

WR 40/125

TIPO		POTENCIA (P2)				Q	m³/h	0	3	6	9	12	15	18
Monofásico	**Trifásico**	**kW**	**HP**	**1~**	**3~**		l/min	**0**	**50**	**100**	**150**	**200**	**250**	**300**
WRm 40/125-SB	**WR 40/125-SB**	0.55	0.75	**IE2**	**IE3**	**H**	m	18.7	18.2	17.3	15.8	13.7	10.7	7
WRm 40/125-SA	**WR 40/125-SA**	0.75	1					22.4	21.8	20.6	18.7	16.2	13	9

WR 50/125

TIPO		POTENCIA (P2)				Q	m³/h	0	6	12	18	24	30	33	36	39	42
Monofásico	**Trifásico**	**kW**	**HP**	**1~**	**3~**		l/min	**0**	**100**	**200**	**300**	**400**	**500**	**550**	**600**	**650**	**700**
WRm 50/125-SB	**WR 50/125-SB**	0.55	0.75					14	13.5	12.5	11	8.8	6				
WRm 50/125-SA	**WR 50/125-SA**	0.75	1					15	14.5	13.5	11.8	9.7	7	5.5	3.5		
WRm 50/125C	**WR 50/125C**	1.1	1.5	**IE2**	**IE3**	**H**	m	16	16	15.5	14	11.5	8	6			
WRm 50/125B	**WR 50/125B**	1.5	2					20.5	20.5	19.8	18.5	16	12.8	11	9		
WRm 50/125A	**WR 50/125A**	2.2	3					26	26	25.5	24	22	18.5	17	14.5	12.5	10

Q = Caudal **H** = Altura manométrica total **HS** = Altura de aspiración

Tolerancia de las curvas de prestaciones según EN ISO 9906 Grado 3B.

CURVAS Y DATOS DE PRESTACIONES – HS=0 m – n = 2900 min^{-1}

50 Hz

WR 65/125

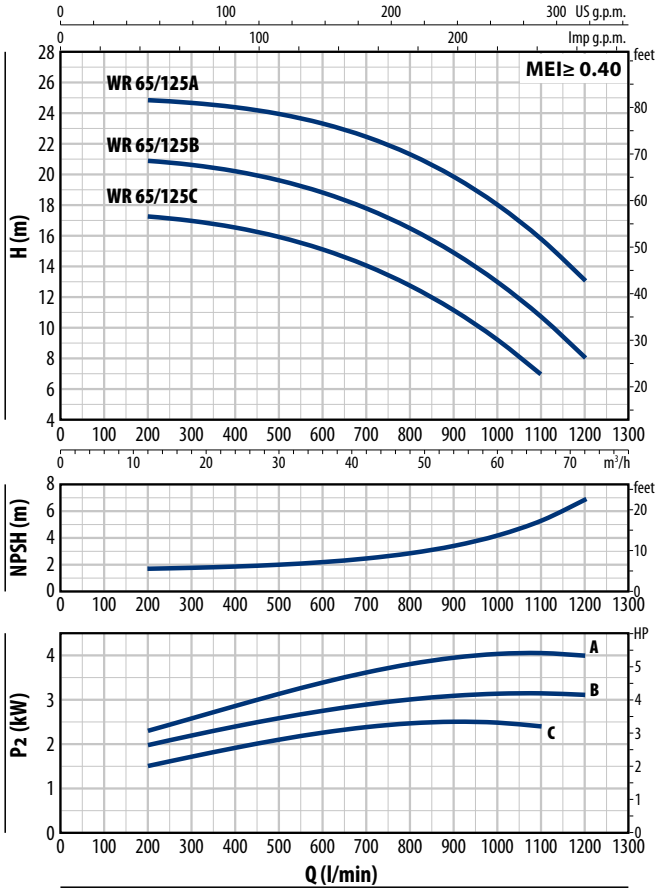

WR 65/160

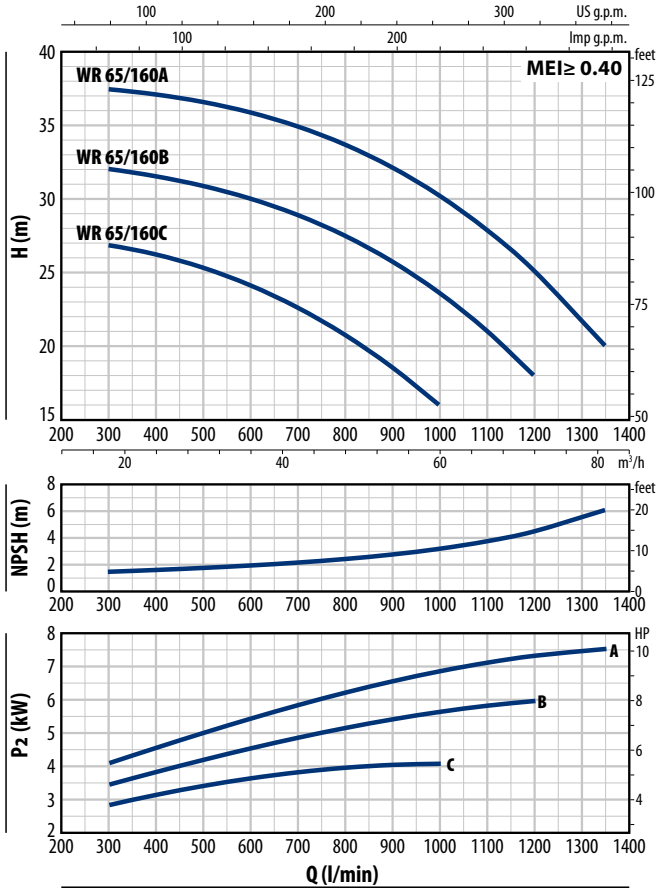

WR 65/125

TIPO	POTENCIA (P2)			Q m³/h	0	12	24	36	48	60	66	72
Trifásico	kW	HP	3~	l/min	**0**	**200**	**400**	**600**	**800**	**1000**	**1100**	**1200**
WR 65/125C	2.2	3			17.5	17.3	16.5	15.1	12.8	9.3	7	
WR 65/125B	3	4	**IE3**	**H** m	21	20.8	20.1	18.8	16.5	13	10.5	8
WR 65/125A	4	5.5			25	24.8	24.4	23.3	21.3	18	15.7	13

WR 65/160

TIPO	POTENCIA (P2)			Q m³/h	0	18	24	30	36	42	48	54	60	66	72	81
Trifásico	kW	HP	3~	l/min	**0**	**300**	**400**	**500**	**600**	**700**	**800**	**900**	**1000**	**1100**	**1200**	**1350**
WR 65/160C	4	5.5			27	27	26.5	25	24.5	23	20	18.5	16			
WR 65/160B	5.5	7.5	**IE3**	**H** m	33	32	31.7	31	30	29	27.4	25.7	23.5	21	18	
WR 65/160A	7.5	10			38	37.5	37	36.5	36	35	33.7	32	30.2	28	25	20

Q = Caudal **H** = Altura manométrica total **HS** = Altura de aspiración

Tolerancia de las curvas de prestaciones según EN ISO 9906 Grado 3B.

CONSUMOS

TIPO	TENSIÓN
Monofásico	**230 V**
WR 40/125-SB	5.2 A
WR 40/125-SA	6.0 A
WR 50/125-SB	5.2 A
WR 50/125-SA	6.0 A
WR 50/125C	8.0 A
WR 50/125B	10.0 A
WR 50/125A	13.5 A

TIPO	TENSIÓN	
Trifásico	**230 V - Δ**	**400 V - Y**
WR 40/125-SB	3.6 A	2.1 A
WR 40/125-SA	4.0 A	2.3 A
WR 50/125-SB	3.6 A	2.1 A
WR 50/125-SA	4.0 A	2.3 A
WR 50/125C	5.2 A	3.0 A
WR 50/125B	7.8 A	4.5 A
WR 50/125A	9.0 A	5.2 A
WR 65/125C	11.6 A	6.7 A
WR 65/125B	13.0 A	7.5 A
WR 65/125A	16.0 A	9.2 A
WR 65/160C	15.6 A	9.0 A
WR 65/160B	20.8 A	12.0 A
WR 65/160A	27.7 A	16.0 A

DIMENSIONES

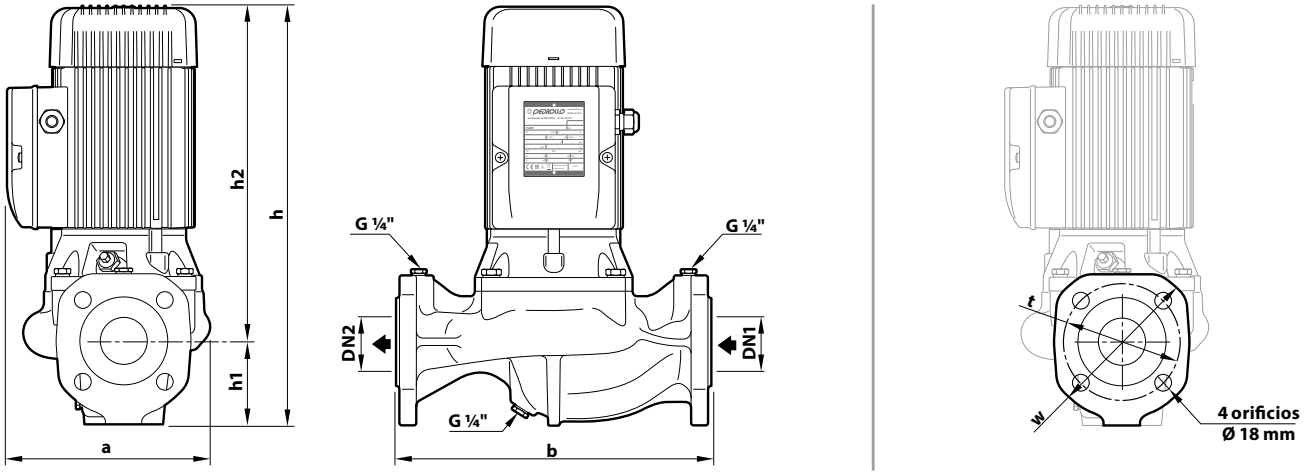

TIPO		BOCAS		DIMENSIONES mm							kg
Monofásico	**Trifásico**	**DN1**	**DN2**	a	b	h	h1	h2	w	t	
WRm 40/125-SB	**WR 40/125-SB**	**DN 40**	**DN 40**	195	320	350	81	269	150	110	21.1
WRm 40/125-SA	**WR 40/125-SA**										
WRm 50/125-SB	**WR 50/125-SB**	**DN 50**	**DN 50**		340	362	90	272	165	125	23.4
WRm 50/125-SA	**WR 50/125-SA**										
WRm 50/125C	**WR 50/125C**			220	340	432	90	342	165	125	29.0
WRm 50/125B	**WR 50/125B**										30.0
WRm 50/125A	**WR 50/125A**					452		362			32.0
–	**WR 65/125C**	**DN 65**	**DN 65**	260	340	546	105	441	185	145	53.0
–	**WR 65/125B**										
–	**WR 65/125A**										
–	**WR 65/160C**			267		542		437			57.0
–	**WR 65/160B**										
–	**WR 65/160A**			270		592		487			63.0

CARACTERÍSTICAS CONSTRUCTIVAS

1	**Cuerpo bomba**	Hierro fundido con tratamiento de cataforesis, equipado con bocas embridadas
2	**Tapa**	Hierro fundido con tratamiento de cataforesis
3	**Rodete**	Acero inoxidable **AISI 304**
4	**Eje**	Acero inoxidable **AISI 431**

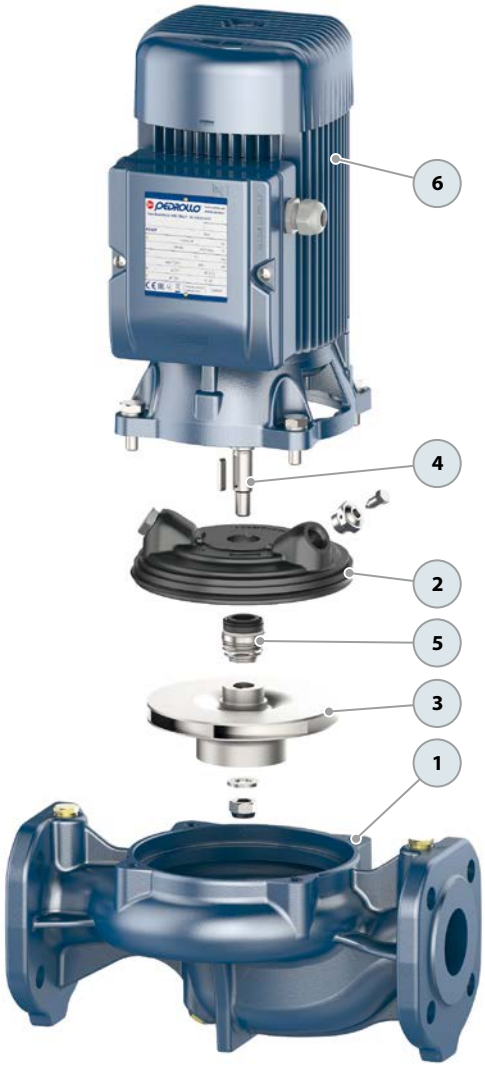

5 Sello mecánico

Electrobomba	Sello	Eje	Materiales
WR 40/125-S WR 50/125-S	**FNC-14**	Ø 14 mm	Grafito / Carburo de silicio / EPDM
WR 50/125	**FN-20E**	Ø 20 mm	Grafito / Carburo de silicio / EPDM
WR 65/125 WR 65/160	**FN-24E**	Ø 24 mm	Grafito / Carburo de silicio / EPDM

6 Motor eléctrico

WRm: monofásico 230 V - 50 Hz con condensador y protección térmica del motor incorporada en el bobinado

WR: trifásico 230/400 V - 50 Hz hasta 4 kW

trifásico 400/690 V - 50 Hz de 5.5 kW a 7.5 kW

※ Las electrobombas están equipadas con motores de alta eficiencia (IEC 60034-30-1)
clase **IE2** para los modelos monofásicos
clase **IE3** para los modelos trifásicos

Servicio continuo **S1**