WR Electrobombas centrífugas monobloque IN- LINE

Aguas limpias
Uso agrícola
Uso civil
Uso industrial



CAMPO DE PRESTACIONES

- Caudal hasta **1350 l/min** (81 m³/h)
- Altura hasta **38 m**

USOS E INSTALACIONES

Las electrobombas centrífugas WR se recomiendan para bombear agua limpia, sin partes abrasivas, o líquidos químicamente no agresivos para los materiales de la bomba.
Para aplicaciones civiles e industriales como sistemas de **calefacción, aire acondicionado, refrigeración y circulación**.

EJECUCIÓN

※ Electrobombas centrífugas monobloque acopladas directamente al eje del motor.
※ Cuerpo bomba con bocas de aspiración y envío del mismo diámetro.

LÍMITES DE UTILIZO

- Altura de aspiración manométrica hasta **7 m**
- Temperatura del líquido de **-10 °C** hasta **+110 °C**
- Temperatura ambiente de **-10 °C** hasta **+40 °C**
- Presión máxima en el cuerpo de la bomba **10 bar** (PN10)

EJECUCIONES A PEDIDO

※ KIT de contrabrida con tornillos, tuercas y juntas
※ Sello mecánico especial
※ Diferente voltaje o frecuencia

CURVAS Y DATOS DE PRESTACIONES – HS=0 m – n = 3450 min^{-1}

60 Hz

WR 40/125

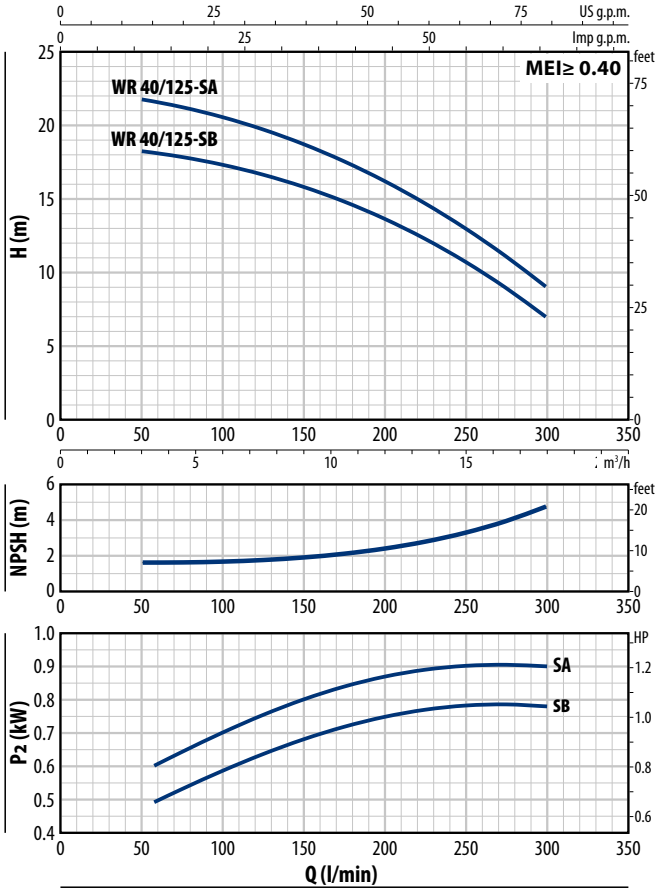

WR 50/125

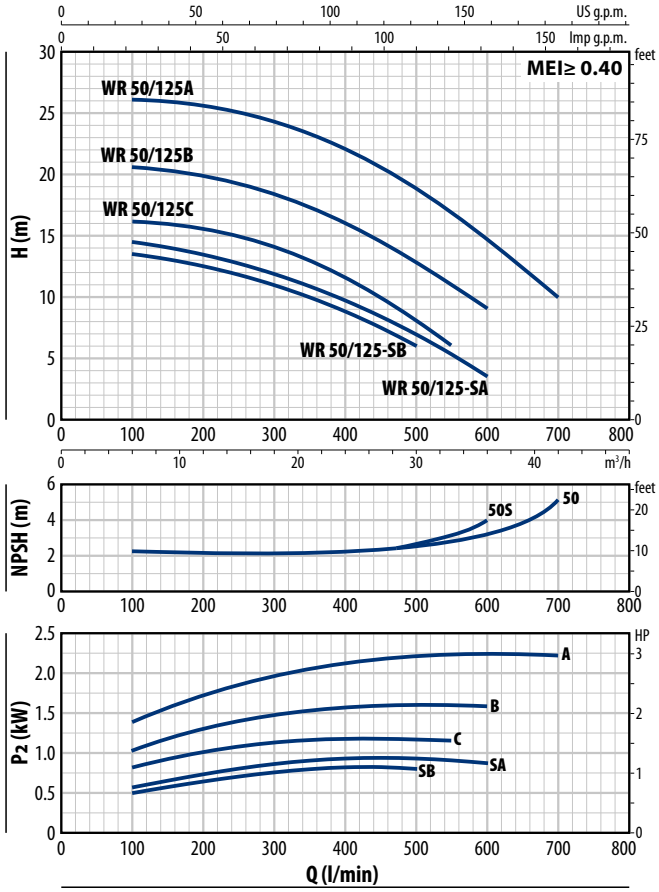

WR 40/125

TIPO		POTENCIA (P2)				Q	m³/h	0	3	6	9	12	15	18
Monofásico	Trifásico	kW	HP	1~	3~		l/min	**0**	**50**	**100**	**150**	**200**	**250**	**300**
WRm 40/125-SB	WR 40/125-SB	0.55	0.75	IE2	IE3	H	m	18.7	18.2	17.3	15.8	13.7	10.7	7
WRm 40/125-SA	WR 40/125-SA	0.75	1					22.4	21.8	20.6	18.7	16.2	13	9

WR 50/125

TIPO		POTENCIA (P2)				Q	m³/h	0	6	12	18	24	30	33	36	39	42
Monofásico	Trifásico	kW	HP	1~	3~		l/min	**0**	**100**	**200**	**300**	**400**	**500**	**550**	**600**	**650**	**700**
WRm 50/125-SB	WR 50/125-SB	0.55	0.75	IE2	IE3	H	m	14	13.5	12.5	11	8.8	6				
WRm 50/125-SA	WR 50/125-SA	0.75	1					15	14.5	13.5	11.8	9.7	7	5.5	3.5		
WRm 50/125C	WR 50/125C	1.1	1.5					16	16	15.5	14	11.5	8	6			
WRm 50/125B	WR 50/125B	1.5	2					20.5	20.5	19.8	18.5	16	12.8	11	9		
WRm 50/125A	WR 50/125A	2.2	3					26	26	25.5	24	22	18.5	17	14.5	12.5	10

Q = Caudal **H** = Altura manométrica total **HS** = Altura de aspiración

Tolerancia de las curvas de prestaciones según EN ISO 9906 Grado 3B.

CURVAS Y DATOS DE PRESTACIONES – HS=0 m – n = 3450 min^{-1}

60 Hz

WR 65/125

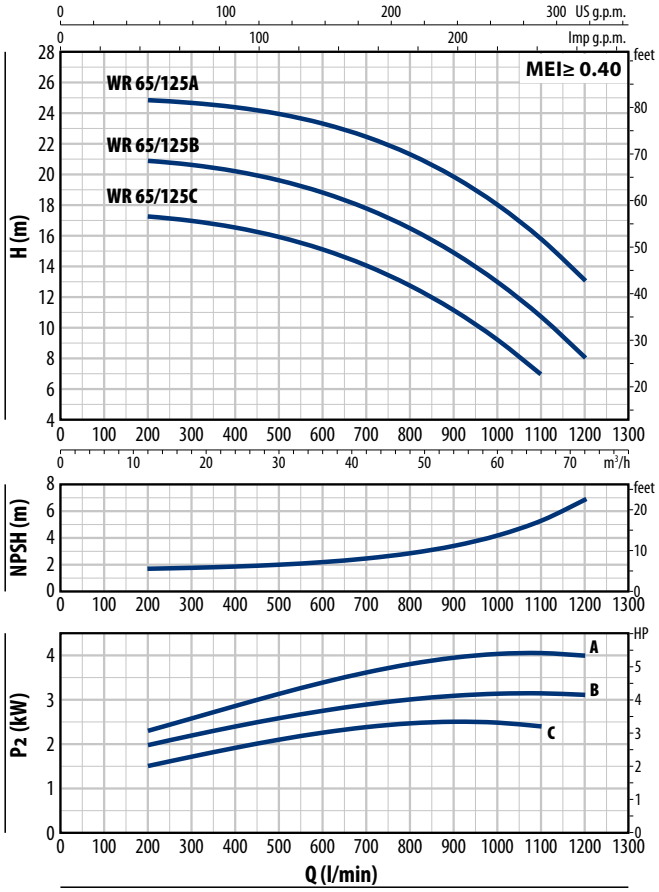

WR 65/160

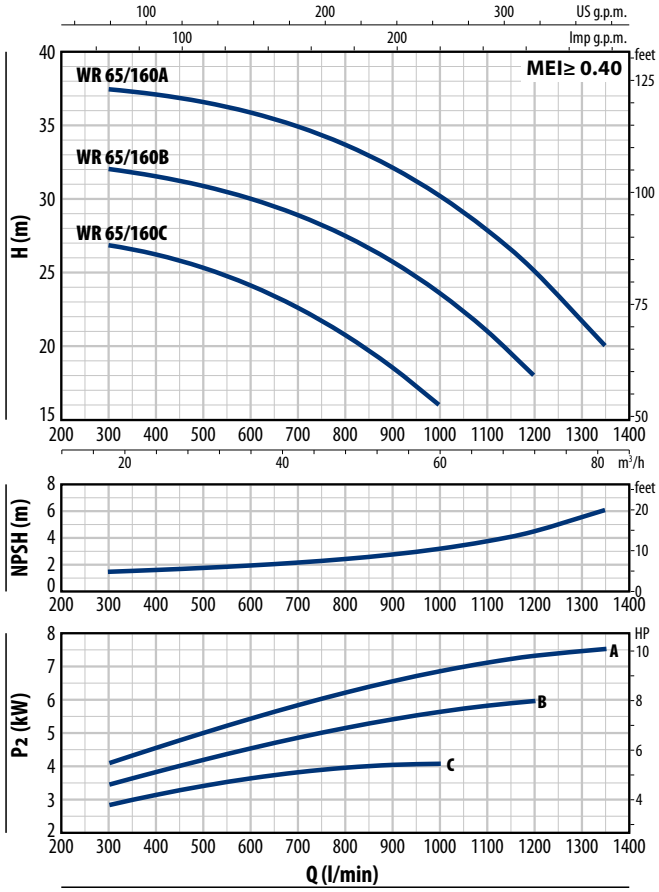

WR 65/125

TIPO	POTENCIA (P2)			Q m³/h	0	12	24	36	48	60	66	72
Trifásico	kW	HP	3~	l/min	**0**	**200**	**400**	**600**	**800**	**1000**	**1100**	**1200**
WR 65/125C	2.2	3			17.5	17.3	16.5	15.1	12.8	9.3	7	
WR 65/125B	3	4	IE3	**H** m	21	20.8	20.1	18.8	16.5	13	10.5	8
WR 65/125A	4	5.5			25	24.8	24.4	23.3	21.3	18	15.7	13

WR 65/160

TIPO	POTENCIA (P2)			Q m³/h	0	18	24	30	36	42	48	54	60	66	72	81
Trifásico	kW	HP	3~	l/min	**0**	**300**	**400**	**500**	**600**	**700**	**800**	**900**	**1000**	**1100**	**1200**	**1350**
WR 65/160C	4	5.5			27	27	26.5	25	24.5	23	20	18.5	16			
WR 65/160B	5.5	7.5	IE3	**H** m	33	32	31.7	31	30	29	27.4	25.7	23.5	21	18	
WR 65/160A	7.5	10			38	37.5	37	36.5	36	35	33.7	32	30.2	28	25	20

Q = Caudal **H** = Altura manométrica total **HS** = Altura de aspiración

Tolerancia de las curvas de prestaciones según EN ISO 9906 Grado 3B.

CONSUMOS

TIPO	TENSIÓN
Monofásico	**220 V**
WR 40/125-SB	5.9 A
WR 40/125-SA	6.8 A
WR 50/125-SB	5.0 A
WR 50/125-SA	6.5 A
WR 50/125C	8.9 A
WR 50/125B	10.4 A
WR 50/125A	14.5 A

TIPO	TENSIÓN	
Trifásico	**220 V - Δ**	**380 V - Y**
WR 40/125-SB	4.3 A	2.5 A
WR 40/125-SA	4.9 A	2.9 A
WR 50/125-SB	4.6 A	2.7 A
WR 50/125-SA	5.1 A	3.0 A
WR 50/125C	6.2 A	3.6 A
WR 50/125B	7.3 A	4.2 A
WR 50/125A	10.2 A	5.9 A
WR 65/125C	13.7 A	7.9 A
WR 65/125B	15.2 A	8.8 A
WR 65/125A	19.4 A	11.2 A
WR 65/160C	19.4 A	11.2 A
WR 65/160B	24.7 A	14.3 A
WR 65/160A	29.4 A	17.0 A

DIMENSIONES

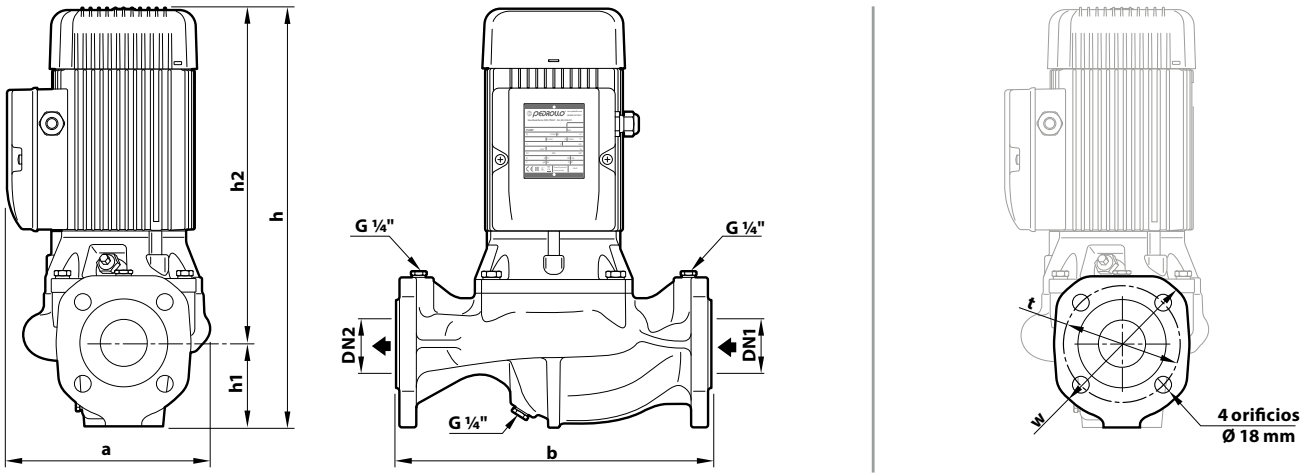

TIPO		BOCAS		DIMENSIONES mm							kg
Monofásico	**Trifásico**	**DN1**	**DN2**	a	b	h	h1	h2	w	t	
WRm 40/125-SB	**WR 40/125-SB**	**DN 40**	**DN 40**	195	320	350	81	269	150	110	21.1
WRm 40/125-SA	**WR 40/125-SA**										
WRm 50/125-SB	**WR 50/125-SB**	**DN 50**	**DN 50**		340	362	90	272	165	125	23.4
WRm 50/125-SA	**WR 50/125-SA**										
WRm 50/125C	**WR 50/125C**			220	340	432	90	342	165	125	29.0
WRm 50/125B	**WR 50/125B**										30.0
WRm 50/125A	**WR 50/125A**					452		362			32.0
–	**WR 65/125C**	**DN 65**	**DN 65**	260	340	546	105	441	185	145	53.0
–	**WR 65/125B**										
–	**WR 65/125A**										
–	**WR 65/160C**			267		542		437			57.0
–	**WR 65/160B**										
–	**WR 65/160A**			270		592		487			63.0

CARACTERÍSTICAS CONSTRUCTIVAS

1	**Cuerpo bomba**	Hierro fundido con tratamiento de cataforesis, equipado con bocas embridadas
2	**Tapa**	Hierro fundido con tratamiento de cataforesis
3	**Rodete**	Acero inoxidable **AISI 304**
4	**Eje**	Acero inoxidable **AISI 431**

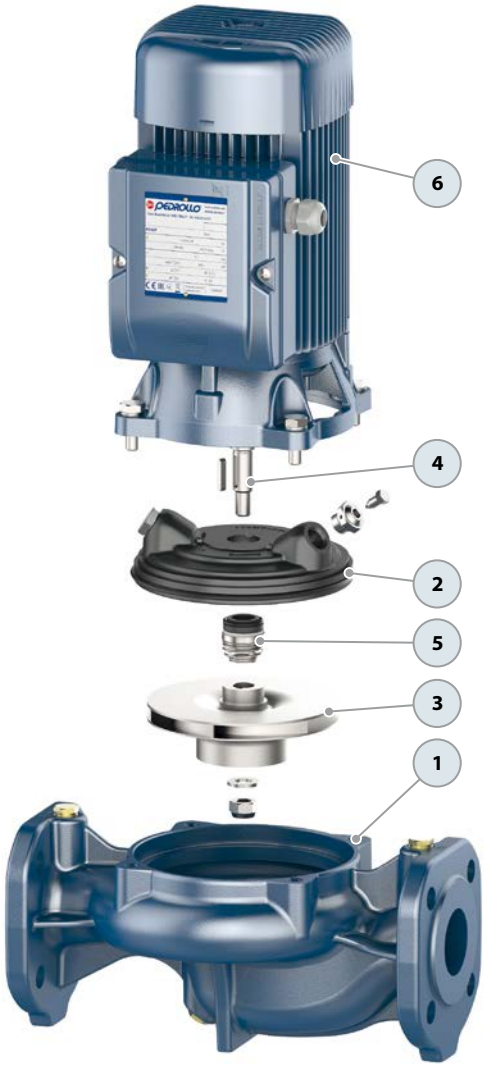

5 Sello mecánico

Electrobomba	Sello	Eje	Materiales
WR 40/125-S WR 50/125-S	**FNC-14**	Ø 14 mm	Grafito / Carburo de silicio / EPDM
WR 50/125	**FN-20E**	Ø 20 mm	Grafito / Carburo de silicio / EPDM
WR 65/125 WR 65/160	**FN-24E**	Ø 24 mm	Grafito / Carburo de silicio / EPDM

6 Motor eléctrico

WRm: monofásico 220 V - 60 Hz con condensador y protección térmica del motor incorporada en el bobinado

WR: trifásico 220/380 V - 60 Hz o 220/440 V - 60 Hz

– Las electrobombas trifásicas están equipadas con motores de alto rendimiento en clase IE3 (IEC 60034-30-1)

– Servicio continuo S1