PENTAIR POOL

ENGLISH

ESPAÑOL

FRANÇAIS

TRITON®
SIDE MOUNT SAND FILTER



INSTALLATION AND USER'S GUIDE

IMPORTANT SAFETY INSTRUCTIONS
READ AND FOLLOW ALL INSTRUCTIONS
SAVE THESE INSTRUCTIONS

To access additional information, as well as digital copies of all Triton manuals, scan or click the provided QR code.

Pour accéder à des informations supplémentaires, ainsi qu'à des copies numériques de tous les manuels Triton, scannez ou cliquez sur le code QR fourni.

Para acceder a información adicional, así como copias digitales de todos los manuales de Triton, escanee o haga clic en el código QR proporcionado.

CUSTOMER SERVICE / TECHNICAL SUPPORT

Hours: 8:00AM to 7:30PM EST (5:00AM - 4:30PM PST)

Call: (800) 831-7133

Visit: www.pentair.com

Fax: (800) 284-4151

TABLE OF CONTENTS

Important Safety Instructions ..... **ii**

Installation **1**

- General Filter Operation 1
- Installation Guidelines 2
- Installing the Filter 2
- Startup Procedure 3

Maintenance **5**

- Filter Care 5
- Cleaning Frequency 5
- Backwash Procedure 6
- Chemical Cleaning Procedure 7
- Winterizing the Filter 7

Troubleshooting **8**

Replacement Parts **9**

- Pressure Drop Curves 9
- Installing Multiple Filters (Tandem Filter Piping Kits) 9
- Triton II & TR60 ClearPro Replacement Parts 10
- Triton 100C & 140C Replacement Parts 12
- Triton 100C-3 & 140C-3 Replacement Parts 14

Your feedback could play an important role in Pentair's goal to continuously improve our instructional material, and better support those who install, maintain, and use our products everyday.

Scan or click the QR code to take a quick survey and help us provide the most easy-to-use and accurate product manuals possible!

IMPORTANT SAFETY INSTRUCTIONS



This guide provides important information that helps ensure proper and safe installation, operation, and maintenance of this equipment. If there are any concerns or questions about tasks described in this manual, consult Pentair or a qualified professional.

ATTENTION INSTALLER! Ensure this guide is given to the pool owner and/or operator after installation.

ATTENTION USER! Retain this guide for future reference.

Call (800) 831-7133 for additional free copies of these instructions or product labels. Refer to www.pentair.com for more information.

READ AND FOLLOW ALL INSTRUCTIONS SAVE THESE INSTRUCTIONS

This is the safety alert symbol. When you see this symbol in this guide or on the product itself, note the related signal word and be aware of the potential for personal injury.

⚠ DANGER Warns of hazards, that if ignored, will result in death or serious injury.

⚠ WARNING Warns of hazards, that if ignored, could result in death or serious injury.

⚠ CAUTION Warns of hazards, that if ignored, could result in minor or moderate injury.

NOTICE Indicates information, that if ignored, could result in property damage.

Carefully read and follow all instructions in this guide or displayed on the equipment. Ensure all product labels are kept in good condition and replace missing or damaged labels immediately.

⚠ WARNING FAILURE TO FOLLOW ALL INSTRUCTIONS AND WARNINGS COULD RESULT IN DEATH OR SERIOUS INJURY. **INSTALLERS, OPERATORS, AND OWNERS MUST READ AND UNDERSTAND ALL WARNINGS AND INSTRUCTIONS BEFORE OPERATING OR SERVICING THE FILTER.**

⚠ WARNING This filter must be installed by a qualified professional in accordance with all applicable codes and ordinances. Improper installation could result in death, serious injury, or property damage.

⚠ WARNING Do not permit children to use this equipment.

⚠ WARNING **TRAPPED AIR CAN LAUNCH THE CLOSURE WITH DEADLY FORCE!**



When any part of the filtration system is serviced, air can enter the system and become trapped. Trapped air can cause the filter closure to violently separate from the filter, and could result in death, serious injury, and/or property damage.

To avoid this potential hazard:

1. Before servicing the filter FOLLOW FILTER DISASSEMBLY INSTRUCTIONS EXACTLY.
2. When installing the filter clamp FOLLOW FILTER REASSEMBLY INSTRUCTIONS EXACTLY.
3. After servicing is complete FOLLOW STARTUP INSTRUCTIONS EXACTLY.
4. NEVER attempt to adjust or tighten the closure while the system is pressurized or the filter pump is on.
5. Maintain filtration system properly. Replace worn or damaged parts immediately.

⚠ WARNING The filter air relief valve and pressure gauge are critical for ensuring safe operation of the equipment. Failure to properly maintain these components could result in death or serious injury.

⚠ WARNING Never exceed the maximum operating pressure of any filtration system component. Exceeding these limits could result in a component failing under pressure, and could result in death, serious injury, or property damage.



⚠ WARNING It is recommended that pressure tests be kept to the minimum time required by local codes. Stand clear of the filter during pressure testing. Post appropriate warning signs and establish a barrier around the pressurized equipment. Failure to take these precautions could result in death, serious injury, or property damage.

⚠ WARNING If using compressed air to winterize the filtration system, ensure the filter air relief valve is open before servicing to prevent violent closure separation and possible death or serious injury.

IMPORTANT SAFETY INSTRUCTIONS

⚠WARNING



Install all system controls (ON/OFF Switches, Timers, Automation Controllers, Valves) so that the system may be serviced and started without placing any portion of the body over or near the pump strainer lid, filter closure, or valve closures. Failure to follow these instructions could result in death or serious injury.

⚠WARNING

Always disconnect power to the equipment at the circuit breaker before servicing this equipment. Ensure the disconnected circuit is locked out or properly tagged so that it cannot be activated during servicing. Failure to do so could result in death or serious injury.

⚠WARNING



Position the filter and filter air relief valve so that purged water is directed away from electrical outlets, circuit breakers, and/or other electrically powered systems. Water discharged from an improperly positioned filter or valve can create an electrical hazard that could result in death, serious injury, or property damage.

Template 179235.A 7/23/25

INSTALLATION

This filter should only be installed by a qualified professional. Before installing this product, read and follow all warning notices and instructions in this manual.

GENERAL FILTER OPERATION

This filter is designed to operate with minimum maintenance when installed, operated, and maintained in accordance with these instructions.

Dirt is collected in the filter as the water flows through the control valve at the side of the filter and is directed into the top bulkhead. Dirty water flows into the diffuser at the top of the tank and is directed downward into the top surface of the filter sand bed. The dirt is collected in the sand bed and the clean water flows through the laterals and lower piping at the bottom of the filter up into the lower bulkhead. The flow then goes into the control valve at the side of the filter. Clean water is returned through the piping system into the pool.

Filter pressure will rise and flow to the pool will decrease as debris is collected in the filter. After prolonged operation, the filter will require backwashing in order to remove excess debris from the sand bed. It is important to know when to backwash the filter. Refer to *Backwash Procedure, page 6* for backwashing instructions.

This filter removes suspended matter and does not sanitize the pool. Pool water must also be sanitized and chemically balanced. The filtration system must capable of turning over the total volume of water at least twice daily.

Refer to **Table 1** for filter operation information and specifications.

Table 1

MODEL	FILTER AREA (FT^2)	FLOW RATE (GPM)	DAILY TURNOVER (GALLONS)			
			4 Turns	3 Turns	2.4 Turns	2 Turns
TR40	1.9	38	13,680	18,240	22,800	27,360
TR60	3.1	63	22,680	30,240	37,800	45,360
TR60 ClearPro	3.1	63	22,680	30,240	37,800	45,360
TR100	4.9	74*	26,640*	35,520*	44,400*	53,280*
TR100C TR100C-3	4.9	98	35,280	47,040	58,800	70,560
TR140	7.1	106*	38,160*	50,880*	63,600*	76,320*
TR140C TR140C-3	7.1	141	50,760	67,680	84,600	101,520

(*) BASED ON 15 GPM/FT^2

INSTALLATION GUIDELINES

1. Only a qualified professional should install the filter.
2. This filter is designed and intended to filter pool water.
3. Do not mount electrical controls over the filter. Allow room to stand clear of the filter when starting the pump. Minimum space requirements can be found on a large label on the filter tank.
4. A check valve is recommended between the filter and heater to prevent hot water “back up”.
5. A vacuum breaker is recommended if the backwash line exceeds 40 feet, or if the backwash line discharges more than 10 feet below the pool water line. Alternatively, a vacuum break pit could also be provided.
6. Maximum operating pressure is 50 PSI. Never operate this filter above this pressure or connect a pump with 50 PSI or higher shut-off pressure.
7. Never install a chlorinator upstream from the filter. Always locate downstream with a check valve in between the chlorinator and filter.
8. Do not install a positive shut-off valve at the outlet of the filter system. If the system is ever operated with such a valve closed, the internal air relief system will not function.
9. Do not store pool chemicals within 10 feet of your pool filter. Pool chemicals should always be stored in a cool, dry, and well ventilated area.

⚠WARNING Chemical fumes and/or spills can cause severe degradation of filter components. Weakened filter components can cause filter valve or attachments to separate and could cause severe bodily injury and/or property damage.

INSTALLING THE FILTER

⚠WARNING



Filters should NEVER be tested or subjected to air or gas under pressure. All gases are compressible and under pressure create a danger. Severe bodily injury or property damage could occur if the filter is subjected to air or gas pressure.

1. Mount the filter on a permanent slab, preferably concrete poured in a form or on a platform constructed of concrete block or brick.
2. Position filter so that the ports are in the desired position.
3. **If using a Multiport Valve:** Install the valve according to the valve installation instructions. Ensure all O-rings and sealing surfaces are clean, then lightly apply a silicone-based lubricant to the O-rings and O-ring grooves.

   If using a two position Slide Valve: Install the valve according to the valve installation instructions. Ensure the handle is toward the top of the tank.
4. If necessary, remove the shipping straps used to support the TR100C-3, TR140C, and TR140C-3 multi-diffuser.
5. Pivot the diffuser out of the center of the tank on the TR40, 60, TR60 ClearPro, 100 & 140 by rotating the diffuser assembly counter clockwise. **The multi-diffuser assembly should not be moved on models TR100C, TR100C-3 and TR140C, TR140C-3.**

INSTALLING THE FILTER (cont.)

6. Before pouring sand into the filter, refer to **Table 2** and verify the proper type and amount of sand will be used.

   Note: The distance between the top of the filter tank and sand bed (known as "Free Board") is the most important variable and should be maintained. Sand density will vary, and the amounts given in **Table 2** are for reference only.

7. Fill roughly half the tank with water.
8. Slowly pour sand into the top of the filter until the proper depth in **Table 2** is reached.
9. Pivot the diffuser assembly back to its vertical position (if it was moved). Ensure the diffusers are parallel to the sand bed.
10. Verify the Automatic Air Vent is protruding into the center of the Closure, as shown in **Figure 1**.

⚠WARNING **Failure to position the Automatic Air Vent inside of the closure will allow excessive trapped air to accumulate in the filter**. Trapped air can cause the filter closure to violently separate from the filter, and could result in death, serious injury, and/or property damage.



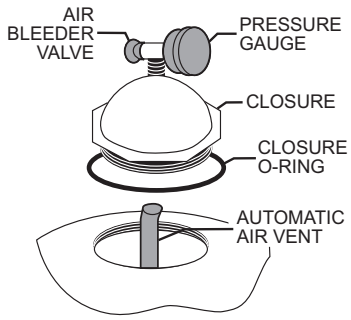

Figure 1

11. Remove any sand spilled around the opening of the tank.
12. Install the pressure gauge and air bleeder valve onto the closure. Refer to **Figure 1**.
13. Clean the Closure O-ring, then apply silicone lubricant.
14. Thread the Closure into the filter tank hand tight.

⚠WARNING Failure to install the filter closure properly can cause the filter closure to separate and could cause severe bodily injury and/or property damage.

The closure should turn freely in the filter. If resistance is felt, slowly remove the closure by turning counter-clockwise. The starting thread of the tank and closure must engage properly. *Do not cross-thread closure.*



15. Using the provided closure wrench, tighten the closure as tight as possible.
16. Connect plumbing and pipe fittings to the valve using appropriate sealant compounds. Plumbing connections must conform to all applicable national and local code requirements.
17. Support plumbing to prevent strains on system components.
18. Long piping runs and elbows restrict flow. For best efficiency, use the fewest possible number of fittings, and large diameter pipe (at least 2 in. for TR100 and TR140 and at least 3 in. for TR100C-3 and TR140C-3).

Table 2

MODEL	SAND*	FREE BOARD
TR40	175 lbs.	8.25 in.
TR60 / TR60 ClearPro	325 lbs.	10.5 in.
TR100 / TR100C-3	600 lbs.	11.25 in.
TR140 / TR140C-3	925 lbs.	13.5 in.

* No. 20 Standard Silica, 0.018 - 0.022 in. (0.44 - 0.55 mm) particle size, with a uniformity coefficient of 1.75 or less.

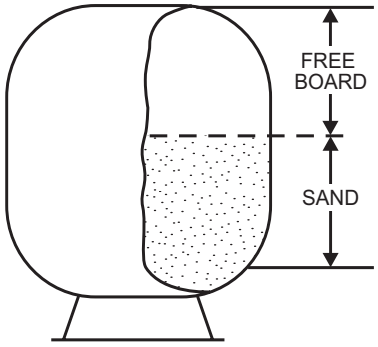

START-UP PROCEDURE

1. In new installations, clean the pool before filling it with water. Excessive dirt and large particles can damage the pump and/or filter.
2. Verify the backwash line is open.
3. Place the valve in the BACKWASH position.
4. If necessary, fill the pump strainer pot with water and reinstall the strain pot lid.
5. Verify the closure is tightly secured.

   ⚠WARNING Air entering the filter can cause the closure to separate and could cause severe bodily injury and/or property damage.

6. Open the manual air bleeder on the filter closure.
7. Stand clear of the filter and start the pump.
8. When all the air is removed from the filter and a steady stream of water appears, close the air bleeder.

   Note: The shipping process can cause excessive sand abrasion, which could require a longer backwash cycle at initial start-up. If so, continue to backwash until waste water is as clear as the pool water.

9. Stop the pump and place the valve in the FILTER position.

   ⚠WARNING To prevent equipment damage and possible injury, always turn the pump off before changing the valve position.

10. Ensure all suction and pool return lines are open.
11. Open the manual air bleeder on the filter closure.
12. Stand clear of the filter and start the pump.
13. When a steady stream of water appears, close the air bleeder.
14. The filter has now started a filtering cycle. Verify water is returning to the pool and take note of the operating pressure.

MAINTENANCE

FILTER CARE

Proper care and maintenance will prolong the operational lifespan of the filter. Follow the guidelines below to ensure the filter operates most efficiently.

1. To clean the exterior of the filter, wash with a mild detergent and water then hose off. Do not use solvents.
2. If internal maintenance is required, remove the sand drain from the bottom of the filter and flush out the tank with a garden hose. A Sand Vacuum (P/N 542090) may also be used.
3. After years of exposure to the sun and other environmental conditions, the filter tank may begin to appear foggy in color or rough in texture. The tank surface can be painted. **Do NOT paint the valve.**

> **⚠WARNING** Always visually inspect filter components during servicing. Replace any component which is corroded, deformed or otherwise visually defective. Defective filter components can allow filter components to separate and could cause severe injury or property damage.

4. The filter should never be serviced while under pressure. Always relieve tank pressure and open air bleeder on the filter closure before servicing.
5. **When restarting the pump, always open the manual air bleeder on the filter closure and stand clear of the filter.**

CLEANING FREQUENCY

Backwashing too frequently can lead to poor filtration. Do not backwash the filter solely on a timed basis, such as every three days. Factors such as weather conditions, heavy rains, dust or pollen, and water temperatures all affect the proper frequency of backwash.

1. **For new pool installations:** Backwash and clean the filter after operating for 48 hours. This ensures any plaster dust and/or construction debris is removed from the sand bed.
2. **During regular use, there are two ways to identify when the filter needs backwashing:**
    a. If the filtration system includes a flow meter, backwash when water flow is 30% lower than that of a recently backwashed filter.
    For example, if the original flow was 60 GPM, the filter should be backwashed when flow has fallen to 40 GPM.
    b. If the system does not include a flow meter, backwash when the filter pressure gauge reads 10 PSI higher than it would just after a backwash.

BACKWASH PROCEDURE

⚠WARNING To prevent equipment damage and possible injury, always turn off pump before changing valve positions.

1. Stop the pump.
2. Verify the backwash line is open.
3. Place the valve in the BACKWASH position.
4. Stand clear of the filter and start the pump.
5. Backwash the filter for approximately 3 to 5 minutes or until backwash water is clean.
6. Stop the pump and set the valve as follows:
   a. **Multiport Valve:** Set valve to RINSE position.
   b. **Two Position Slide Valve:** Skip to Step 9.
7. Stand clear of the filter and start the pump.
8. Rinse filter for approximately 30 seconds.
9. Stop the pump and place the valve in the FILTER position.
10. Verify the pool return line is open.
11. Open the manual air bleeder on the closure.
12. Stand clear of filter and start the pump.
13. When all the air is removed, and a steady stream of water emerges from the bleeder, close the manual air bleeder.
14. The filter has now started its filtering cycle. Ensure water is returning to the pool and take note of the filter pressure.
    The filter pressure should not exceed the pressure observed when it was initially started. If the pressure is 4 to 6 PSI above the start condition, the sand bed should be chemically cleaned according to the instructions below.

CHEMICAL CLEANING PROCEDURE

1. Contact your local pool chemical supplier or retail store for the proper cleaner. These cleaners will remove oils, scale and rust from the sand bed.
2. Mix a solution following the manufacturers instructions on the label.
3. Backwash the filter according to *Backwash Procedure, page 6*.
4. Shut off pump, open filter drain, and allow the filter to drain.
   Note: If the filter is installed below pool water level, close the necessary valves.
5. After the filter has drained, close the filter drain and place the valve in BACKWASH position.
6. Remove the pump strainer pot lid and clean the strainer basket.
7. Pour the cleaning solution into the pump strainer pot.
8. Reinstall the strainer pot lid.
9. If the filter is below pool water level, slightly open the necessary valves
10. Start the pump and allow it to run for roughly three minutes.
11. Shut off the pump and leave the valve in BACKWASH position.
12. Disconnect power to the pump and any automatic controls, and allow the cleaning solution to saturate the sand bed overnight.
13. After the sand bed has soaked for a sufficient amount of time, backwash the filter according to *Backwash Procedure, page 6*.

WINTERIZING THE FILTER

1. Backwash the filter according to *Backwash Procedure, page 6*.
2. Shut the pump off and open the manual air bleeder on the closure.
3. **If using a Multiport Valve:** Set valve to WINTERIZE position. Leave the valve in the WINTERIZE position until the system is restarted after freezing conditions have passed.
   If using a two position Slide Valve: Remove the valve piston assembly and store until the system is restarted after freezing conditions have passed.
4. Remove the drain plug from the bottom of the filter and store it during winterization.
5. Drain all appropriate system piping.
6. Cover the filter with a tarp or plastic sheet to protect the filter from weather.

TROUBLESHOOTING

⚠WARNING



TRAPPED AIR CAN LAUNCH THE CLOSURE WITH DEADLY FORCE!

When any part of the filtration system is serviced, air can enter the system and become trapped. Trapped air can cause the filter closure to violently separate from the filter, and could result in death, serious injury, and/or property damage.

TO AVOID THIS POTENTIAL HAZARD:

1. Before repositioning valve(s) or servicing the filtration system: (A) Disconnect power to the filter pump and any automatic controls at the circuit breaker; (B) open the manual air bleeder valve; (C) wait until all pressure is relieved.
2. NEVER attempt to adjust or tighten the closure while the system is pressurized or the filter pump is on.
3. When removing or reinstalling the filter closure, **FOLLOW THE FILTER CLOSURE WARNINGS EXACTLY**.
4. Once service is complete, **FOLLOW START-UP PROCEDURE EXACTLY**.
5. Properly maintain the filtration system. Replace worn or damaged parts immediately.

PROBLEM	POSSIBLE CAUSE	CORRECTIVE ACTION
Water not sufficiently clean	Unbalanced water chemistry.	Rebalance pool chemistry.
	Backwashing the filter too frequently.	Follow the guidelines in *Cleaning Frequency, page 5*.
	Incorrect amount or size sand.	Verify sand meets the requirements in *Table 2, page 3*.
	Insufficient turnover rate.	Operate the system for a longer period of time. Refer to *Table 1, page 1*.
High filter pressure	Insufficient backwashing.	Backwash until effluent water runs clear.
	Excess debris or mineral deposits in sand bed.	Chemically clean filter according to *Chemical Cleaning Procedure, page 7*.
	Partially closed valve or restriction in return line.	Open valve or remove obstruction in return line.
Short filter cycles	Improper backwashing.	Backwash until effluent water runs clear.
	Unbalanced water chemistry.	Rebalance pool chemistry.
	Excess debris or mineral deposits in sand bed.	1. Remove top 1-inch of sand from the sand bed. 2. Replace sand. 3. Chemically clean according to *Chemical Cleaning Procedure, page 7*.
	Flow rate too high.	Ensure pump is producing proper flow rate to the filter. Refer to *Table 1, page 1*.
	Sand has eroded over time and is filtering poorly.	Replace entire sand bed.
Low flow rate at pool returns and low filter pressure	Clogged pump strainer basket.	Clean pump strainer basket.
	Obstruction in pump.	Disassemble and clean the pump according to instructions in the pump manual.
	Obstruction in suction line.	1. Clean pool skimmer baskets. 2. Verify suction line valves are fully open. 3. Remove other obstructions in suction line.
Sand entering pool through return lines	Damaged filter lateral.	Replace damaged laterals.
	Backwash flow rate too high.	Reduce backwash flow rate.
	Valve air strainer damaged or missing.	Replace damage or missing components.

REPLACEMENT PARTS

PRESSURE DROP CURVES

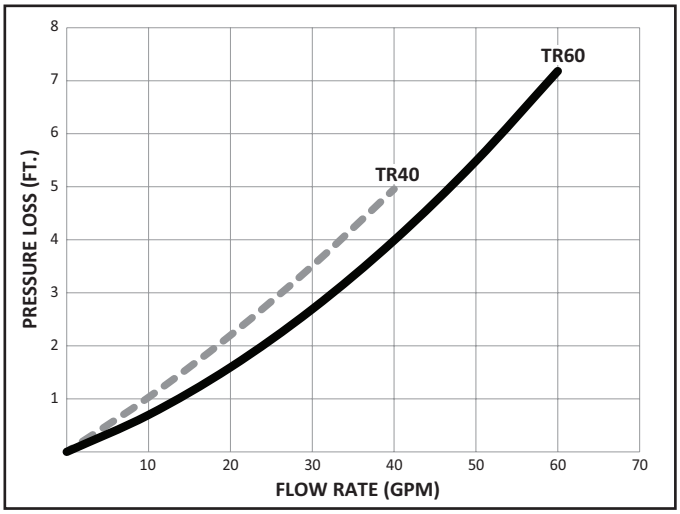

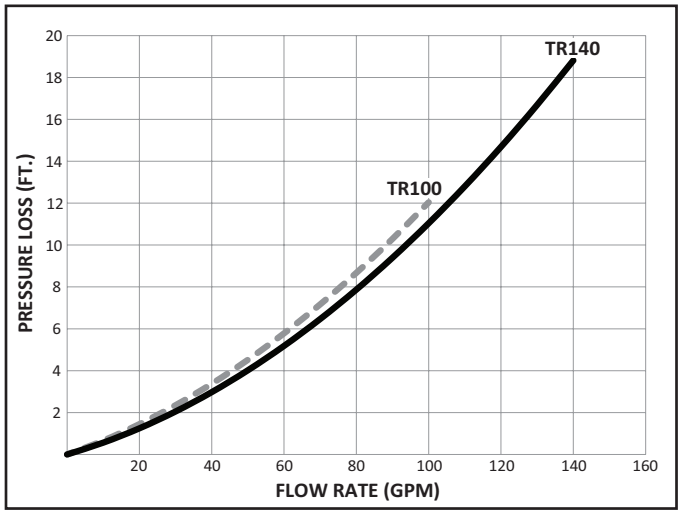

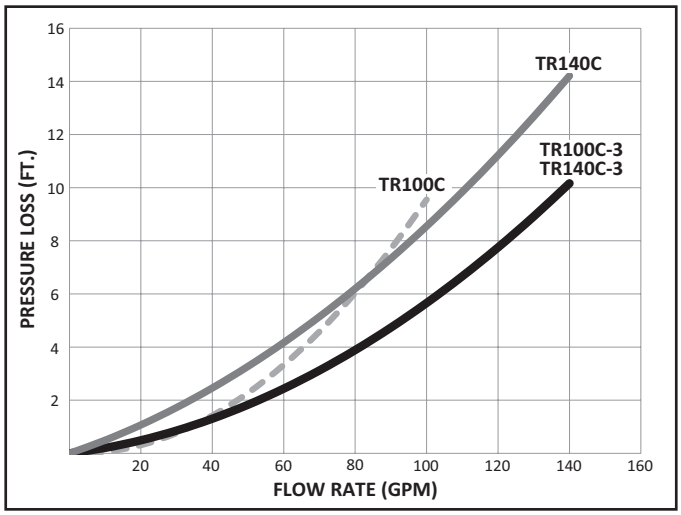

INSTALLING MULTIPLE FILTERS WITH TANDEM FILTER PIPING KITS

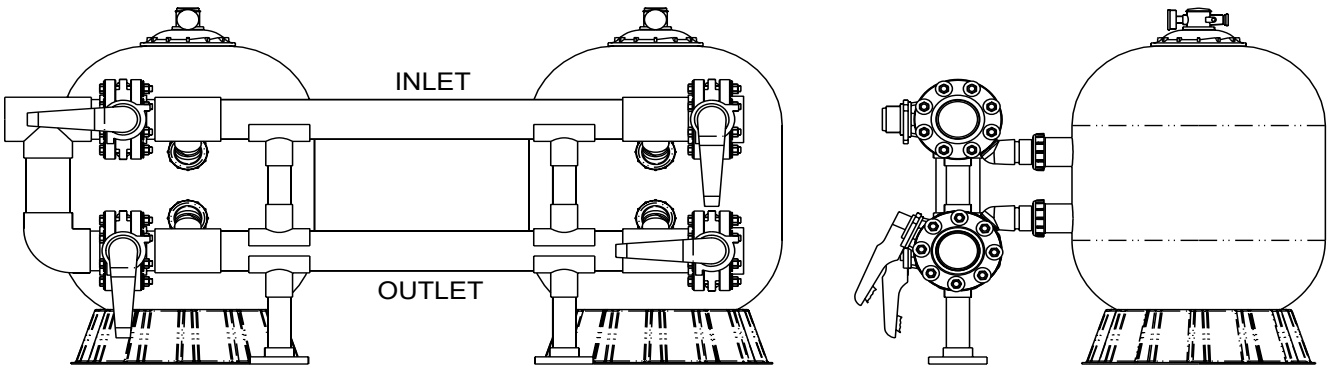

CAUTION: WHEN MULITPLE FILTERS ARE INSTALLED, IT IS HIGHLY RECOMMENDED TO USE A PENTAIR TANDEM FILTER PIPING KIT. THESE KITS INCLUDE PLUMBING SUPPORTS (BETWEEN INLET AND OUTLET / AND BETWEEN OUTLET AND FLOOR).

TRITON II / TR60 CLEARPRO REPLACEMENT PARTS

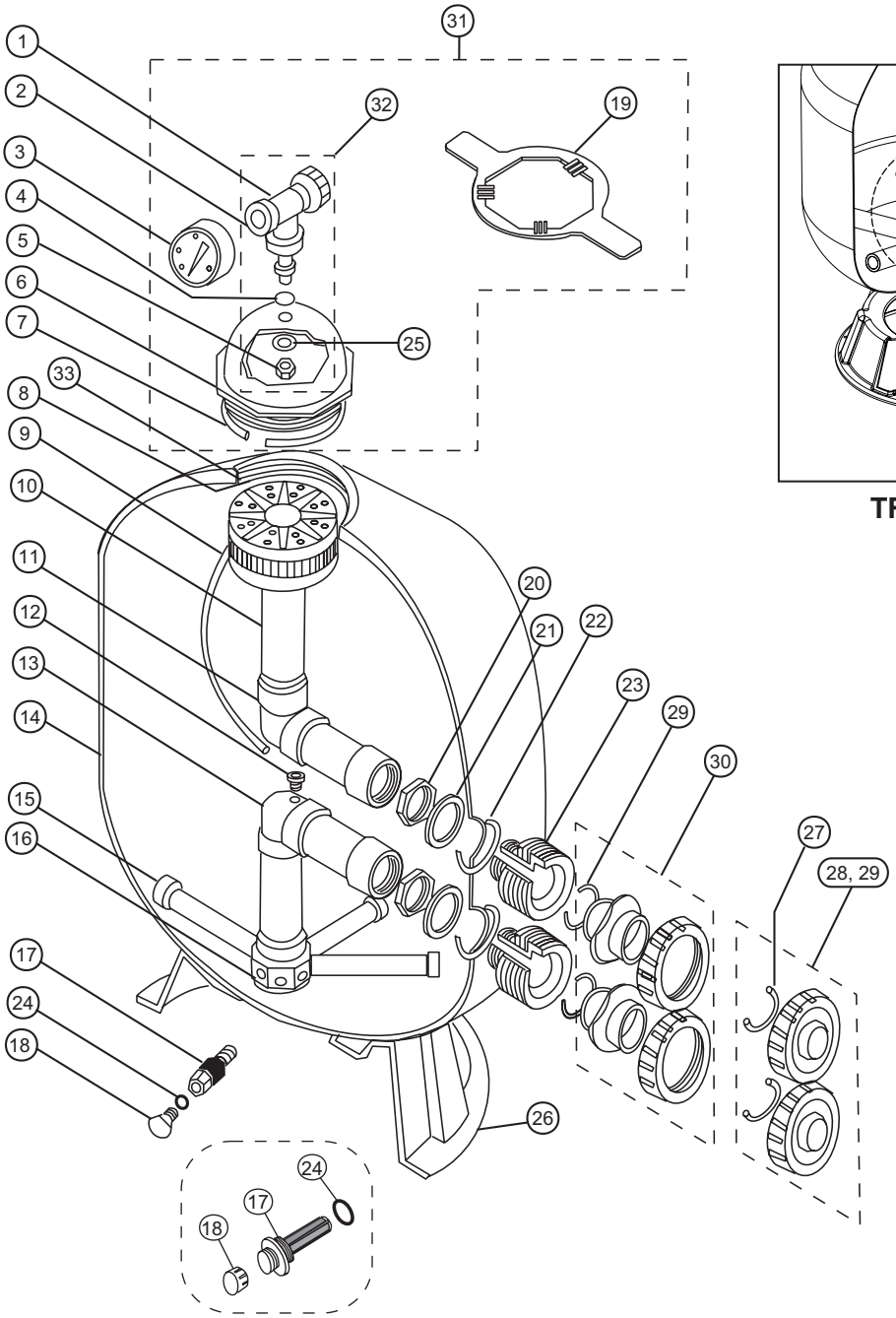

TR100 and TR140

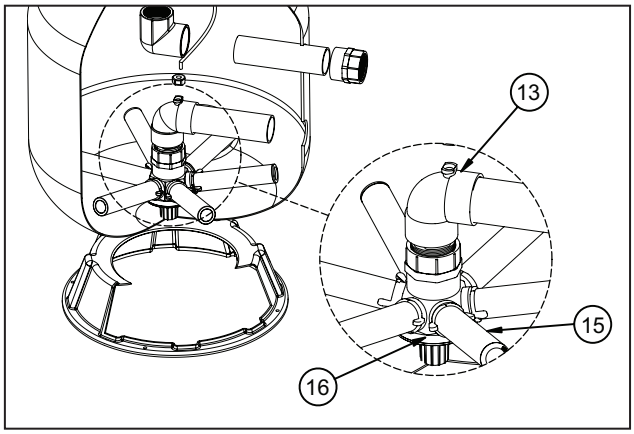

TR60 with ClearPro Technology

DETAIL A - BUTTRESS THREAD

Filters manufactured after Dec 1, 1991 utilize a buttress thread in the filter tank opening and on the closure.

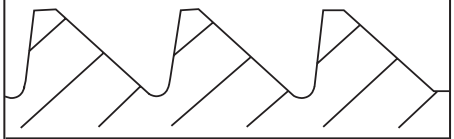

DETAIL B - "V" THREAD

Filters manufactured before Dec 1, 1991 utilize a "V" type thread on the closure.

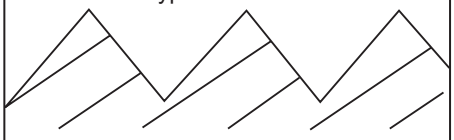

THESE CLOSURES ARE <u>NOT</u> INTERCHANGEABLE

MODEL	A DIM.	B DIM.	C DIM.	D DIM.
TR40	30.5 in.	19.5 in.	10.75 in.	32.5 in.
TR60	35.5 in.	24.5 in.	13.625 in.	37.5 in.
TR60 ClearPro	35.5 in.	24.5 in.	13.625 in.	37.5 in.
TR100	39.75 in.	30.5 in.	16.25 in.	41.75 in.
TR140	45.25 in.	36.5 in.	18.75 in.	47.25 in.

Vertical Clearance Required

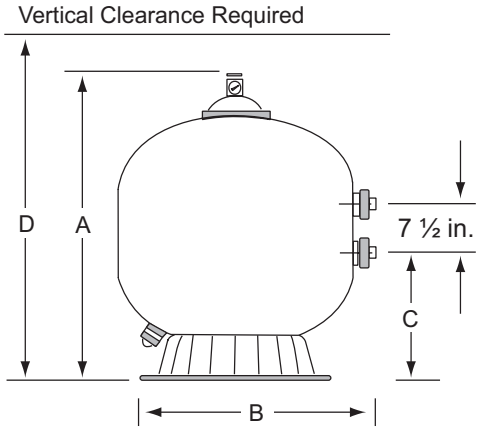

TRITON II / TR60 CLEARPRO REPLACEMENT PARTS

Item	P/N	Description
1	154689z	Air bleeder assy.
2	154700z	Air bleeder adapter
3	190059z	Pressure gauge
4	154661z	O-ring, air bleeder adapter
5	154664	Nut, air bleed adapter
6	154559	Closure, “V” thread ❷
	152519	Closure, buttress thread ❸
7	154493	O-ring, closure ❷
	152516	O-ring, closure ❸
8	150035	Strainer
9	150039	Air relief tube TR40
	150040	Air relief tube TR60
	150041	Air relief tube TR100
	150042	Air relief tube TR140
10	154598	Diffuser assy. TR40
	154599	Diffuser assy. TR60
	154462	Diffuser assy. TR100
	154906	Diffuser assy. TR140
11	154803	Upper piping assy. TR40
	154533	Upper piping assy. TR60
	154426	Upper piping assy. TR100
	154500	Upper piping assy. TR140
12	150036	Connector, air relief tube
13	154801	Lower piping assy. TR40
	154805	Lower piping assy. TR60
	155284	Lower piping assy. TR60 ClearPro
	157110	Lower piping assy. with 1/4 turn hub TR100
	157111	Lower piping assy. with 1/4 turn hub TR140
14	154636	Tank/foot assy. TR40
	154638	Tank/foot assy. TR60
	154639	Tank/foot assy. TR100
	154640	Tank/foot assy. TR140
15	152290	Lateral TR40/60 (8 req.)
	150085	Lateral, 1/4 turn TR60 (6 req.)
	150088	Lateral TR60 ClearPro (6 req.)
	152202	Lateral TR100, (8 req.) ❹
	157105	Lateral, 1/4 turn TR100 (8 req.) ❺
	154540	Lateral TR140, (8 req.) ❹
	157106	Lateral, 1/4 turn TR140 (8 req.) ❺

Item	P/N	Description
16	154763	Lateral Hub TR40/60
	152222	Lateral Hub TR60 ClearPro
	154453	Lateral Hub TR100/140
17	154698	Spigot, sand drain
	152220	Sand drain, TR100/140
18	357161	Drain plug, TR40/60
	154871	Drain plug cap, TR100/140
19	154512	Closure wrench, 6 in.
	154510	Closure wrench, aluminum
20	154412	Locknut, internal, 2 in. (2 req.)
21	154416	Spacer, internal, 2 in. (2 req.)
22	154492	O-ring, bulkhead, (2 req.)
23	154538	Gasket, bulkhead, (2 req.)
24	274494	O-ring 3/16 in. X 2-5/8 in. TR100/140
	192115	O-ring, sand drain
25	154418	Washer, 3/8 in.
26	154926	Foot, TR40 ❶
	154520	Foot, TR60 ❶
	154596	Foot, TR100/140 ❶
27	274494	O-ring, valve adapter. (2 req.)
28	271092	Threaded adapter kit, 2 in.
29	271094	Threaded adapter kit, 1-1/2 in.
30	271096	Slip adapter kit, 1-1/2 in. and 2 in.
31	154697	Closure kit, “V” thread ❷
	154641	Closure kit, buttress thread ❸
32	154687	Fitting package (incl. items 1-2, 4-5, 25)
33	154611	Spacer, strainer TR40
	154612	Spacer, strainer TR60
	154613	Spacer, strainer TR100
	154614	Spacer, strainer TR140
-	154402	Mounting tape, foot TR40/60 (3 req.)
-	154407	Mounting tape, foot TR100/140 (3 req.)
-	151602	Bulkhead wrench
-	154714z	Bulkhead kit

❶ Tank Foot requires foot mounting tape.
❷ For filters manufactured before 12/91.
❸ For filters manufactured 12/91 or after.
❹ For filters manufactured before 11/25.
❺ For filters manufactured 11/25 or after.

The first 4 digits of the serial number indicate month and year of manufacture.

TRITON 100C / 140C REPLACEMENT PARTS

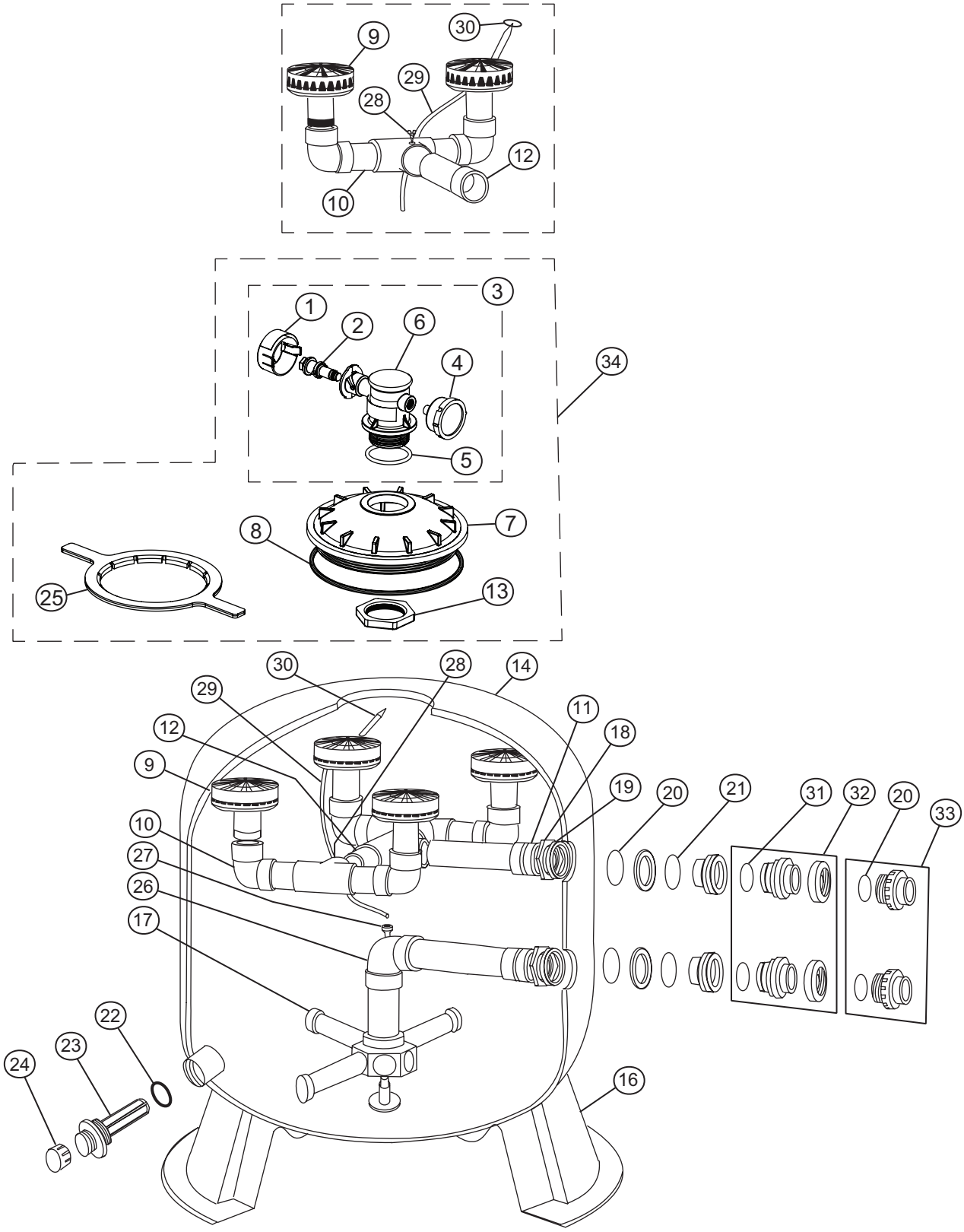

TRITON 100C / 140C REPLACEMENT PARTS

Item	P/N	Description
1	178701	Air bleeder handle
2	179210	Air bleeder plunger w/ O-rings
3	178685z	Air bleeder assy.
4	155050	Pressure gauge TR140C
	991481	Pressure gauge TR100C
5	274495	Air bleeder O-ring
6	178699	Valve body
7	154575	Closure
8	152509	Square ring, 8-1/2 in.
	152511	Quad closure O-ring ❷
9	154599	Diffuser TR100C
	154599	Diffuser TR140C
10	156355	Upper piping assy.
11	156344	Upper inlet piping assy.
12	156354	Upper piping connection assy. TR140C
13	154412	Nut, internal
14	153430	Tank/foot assy. TR100C ❶
	153431	Tank/foot assy. TR140C ❶
16	154596	Foot
17	152202	Lateral TR100, (8 req.) ❸
	157105	Lateral, 1/4 turn TR100 (8 req.) ❹
	154540	Lateral TR140, (8 req.) ❸
	157106	Lateral, 1/4 turn TR140 (8 req.) ❹
18	154412	Locknut, internal
19	154416	Spacer, internal
20	154492	O-ring, bulkhead
21	154538	Gasket, bulkhead
22	274494	O-ring, sand drain
23	152220	Sand drain
24	154871	Cap, sand drain

Item	P/N	Description
25	154527	Closure wrench
	151608	Closure wrench, aluminum
26	157110	Lower piping assy., 1/4 turn TR100
	157111	Lower piping assy., 1/4 turn TR140
27	150036	Connector, air relief tube
28	273071	Screw, #14 18-8 TR100C
29	150041	Air relief tube TR100C
	150042	Air relief tube TR140C
30	150035	Strainer, air relief tube
31	274494	O-ring, valve adapter
32	271096	Slip adapter kit, 1-1/2 in. and 2 in.
33	271092	Threaded adapter kit, 2 in.
	271094	Threaded adapter kit, 1-1/2 in.
34	154856	Closure kit, buttress thread
-	154714z	Bulkhead kit
-	154407	Mounting Tape

❶ Tank Foot requires foot mounting tape.
❷ For filters manufactured 6/17 or after.
❸ For filters manufactured before 11/25.
❹ For filters manufactured 11/25 or after.

The first 4 digits of the serial number indicate month and year of manufacture.

MODEL	A DIM.	B DIM.	C DIM.	D DIM.
TR100C	39.75 in.	30.5 in.	16.5 in.	43.75 in.
TR140C	45.25 in.	36.5 in.	18.75 in.	49.25 in.

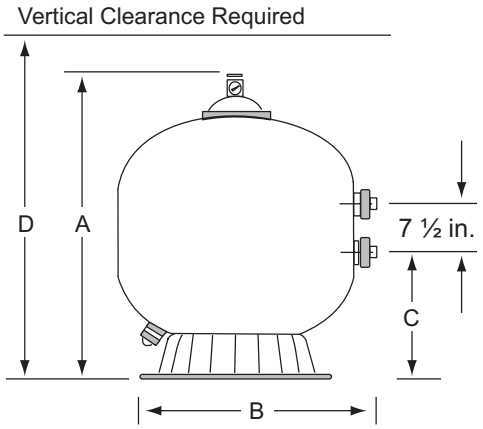

TRITON 100C-3 / 140C-3 REPLACEMENT PARTS

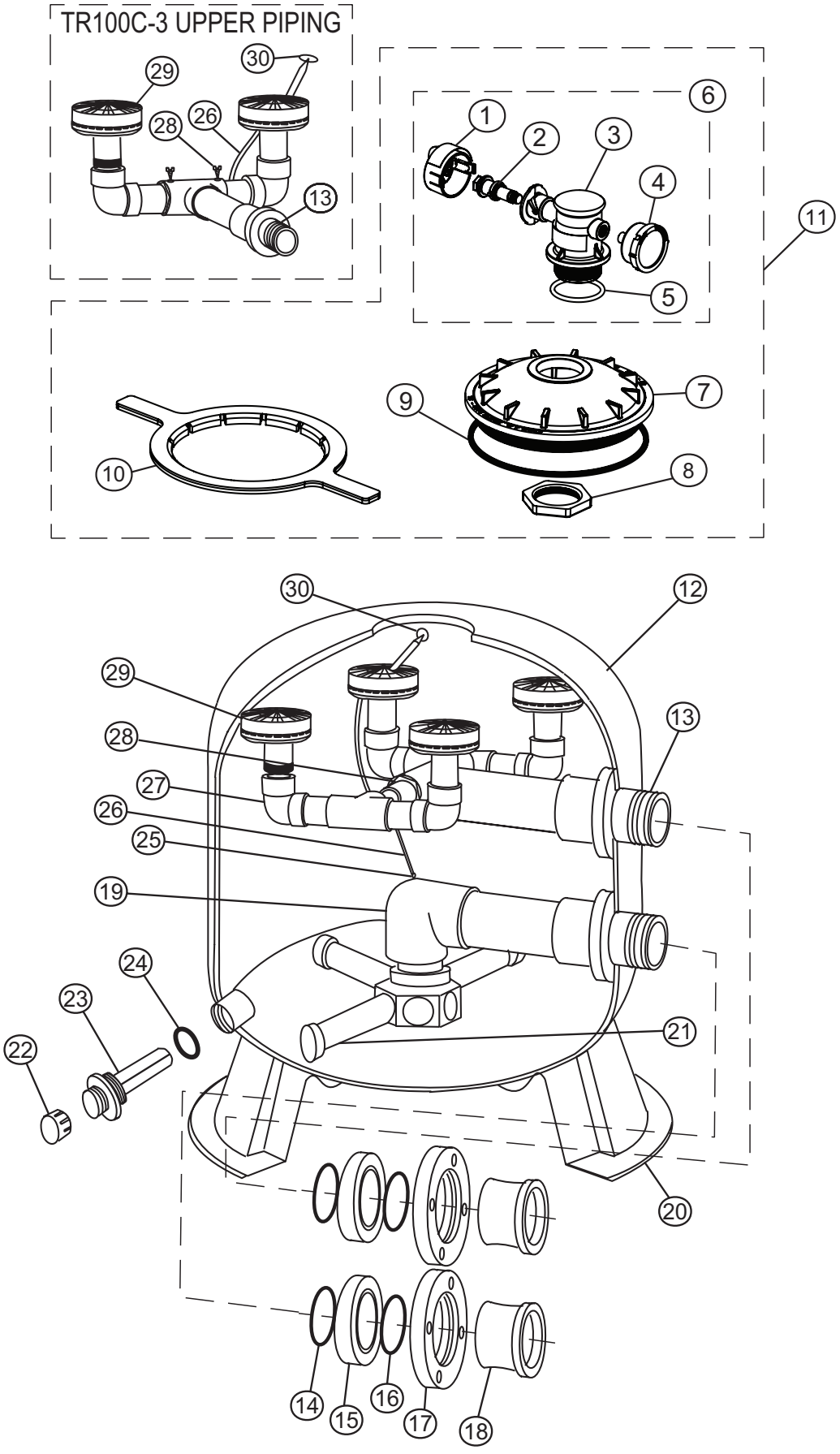

TRITON 100C-3 / 140C-3 REPLACEMENT PARTS

Item	P/N	Description
1	178701	Air bleeder handle
2	179210	Air bleeder plunger and O-rings ❶❸
3	178699	Valve body ❶❸
4	190059	Pressure gauge ❶❸
5	274495	O-ring, air bleeder ❶❸
6	178685z	Air bleeder assy. ❶❸
7	154575	Closure ❶❸
8	154412	Nut, internal, 2 in. ❶❸
9	152509	Square ring, closure
	152511	Quad O-ring, closure ❸
10	154527	Closure wrench ❶❸
11	154856	Closure kit ❶❸
	156842	Closure kit w/gasket ❸
12	153430	Tank/foot assy. TR100C-3
	153431	Tank/foot assy. TR140C-3
13	154007	Upper piping assy. TR100C-3
	154008	Upper piping assy. TR140C-3
14	154005	O-ring, flange 2-343 (2 req.)
15	154002	Spacer, flange (2 req.)
16	154004	O-ring, flange, 2-342 (2 req.)
17	154003	Flange (2 req.)
18	154001	Adapter, flange (2 req.)
19	157112	Lower piping assy., 1/4 turn hub TR100C-3
	157113	Lower piping assy., 1/4 turn hub TR140C-3

Item	P/N	Description
20	154596	Foot
21	152202	Lateral TR100C-3 (8 req.) ❹
	157105	Lateral, 1/4 turn TR110C-3 (8 req.) ❺
	154540	Lateral TR140C-3 (8 req.) ❹
	157106	Lateral, 1/4 turn TR140C-3 (8 req.) ❺
22	154871	Sand drain, cap
23	152220	Sand drain
24	274494	Sand drain, O-ring (2 req.)
25	154441	Connector, air relief tube
26	150041	Air relief tube TR100C-3
	150042	Air relief tube TR140C-3
27	154018	Diffuser piping assy. TR140C-3 (2 req.)
28	552474	Screw - #10-1-1/2 in. (2 req.)
29	154599	Diffuser TR100C-3 (2 req.)
	154599	Diffuser TR140C-3 (4 req.)
30	150035	Strainer, air relief tube

❶ For filters manufactured before 3/97.
❷ For filters manufactured after 3/97.
❸ For filters manufactured after 4/15.
❹ For filters manufactured before 11/25.
❺ For filters manufactured 11/25 or after.

The first 4 digits of the serial number indicate month and year of manufacture.

Vertical Clearance Required

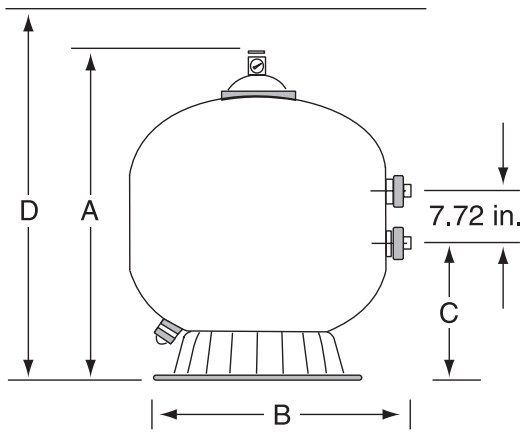

MODEL	A DIM.	B DIM.	C DIM.	D DIM.
TR100C-3	39.75 in.	30.5 in.	16.0625 in.	43.75 in.
TR140C-3	45.25 in.	36.5 in.	18.5 in.	49.25 in.

NOTES

PENTAIR POOL

TRITON®

FILTRO DE ARENA DE MONTAJE LATERAL

ESPAÑOL



MANUAL DE USUARIO Y DE INSTALACIÓN

INSTRUCCIONES DE SEGURIDAD IMPORTANTES

LEA Y SIGA TODAS LAS INSTRUCCIONES

GUARDE ESTAS INSTRUCCIONES

To access additional information, as well as digital copies of all Triton manuals, scan or click the provided QR code.

Pour accéder à des informations supplémentaires, ainsi qu'à des copies numériques de tous les manuels Triton, scannez ou cliquez sur le code QR fourni.

Para acceder a información adicional, así como copias digitales de todos los manuales de Triton, escanee o haga clic en el código QR proporcionado.

ATENCIÓN AL CLIENTE/ASISTENCIA TÉCNICA

Horario: de 8:00 a.m. a 7:30 p.m. hora del Este (5:00 a.m. - 4:30 p.m. hora del Pacífico)

Teléfono: (800) 831-7133

Web: www.pentair.com

Fax: (800) 284-4151

ÍNDICE

Instrucciones de seguridad importantes .... **ii**

Instalación **1**
- Funcionamiento general del filtro 1
- Pautas de instalación 2
- Instalación del filtro 2
- Procedimiento de puesta en marcha 3

Mantenimiento **5**
- Cuidado del filtro 5
- Frecuencia de limpieza 5
- Procedimiento de retrolavado 6
- Procedimiento de limpieza química 7
- Preparación del filtro para el invierno 7

Resolución de problemas **8**

Piezas de repuesto **9**
- Curvas de caída de presión 9
- Instalación de varios filtros (kits de tuberías para filtros en tándem) 9
- Piezas de repuesto para Triton II y TR60 ClearPro 10
- Piezas de repuesto para Triton 100C y 140C 12
- Piezas de repuesto para Triton 100C-3 y 140C-3 14

Sus comentarios podrían desempeñar un papel importante en el objetivo de Pentair de mejorar continuamente nuestro material didáctico y brindar un mejor soporte a quienes instalan, mantienen y utilizan nuestros productos a diario.

Escanee o haga clic en el código QR para realizar una breve encuesta y ayudarnos a proporcionar los manuales de producto más fáciles de usar y precisos posibles.

INSTRUCCIONES DE SEGURIDAD IMPORTANTES



Esta guía proporciona información importante que ayuda a garantizar la instalación, el funcionamiento y el mantenimiento adecuados y seguros de este equipo. Si tiene alguna inquietud o preguntas relacionadas con las tareas que se describen en este manual, consulte con Pentair o a un profesional cualificado.

AVISO PARA EL INSTALADOR Asegúrese de entregar esta guía al propietario de la piscina y/o al operador después de la instalación.

AVISO PARA EL USUARIO Conserve esta guía para futuras consultas.

Llame al (800) 831-7133 para recibir copias adicionales gratuitas de estas instrucciones o etiquetas de producto. Consulte www.pentair.com para obtener más información.

LEA Y SIGA TODAS LAS INSTRUCCIONES GUARDE ESTAS INSTRUCCIONES

Este es el símbolo de alerta de seguridad. Cuando vea este símbolo en esta guía o en el producto mismo, busque las palabras de advertencia y sea consciente de la posibilidad de sufrir lesiones personales.

⚠ PELIGRO Advierte sobre peligros que, si se ignoran, causarán la muerte o lesiones graves.

⚠ ADVERTENCIA Advierte sobre peligros que, si se ignoran, pueden causar la muerte o lesiones graves.

⚠ PRECAUCIÓN Advierte sobre peligros que, si se ignoran, pueden causar lesiones menores o moderadas.

AVISO Advierte sobre peligros que, si se ignoran, pueden causar daños materiales.

Lea y siga atentamente todas las instrucciones contenidas en esta guía o que se muestran en el equipo. Asegúrese de que todas las etiquetas del producto se mantengan en buenas condiciones y reemplace inmediatamente las etiquetas faltantes o dañadas.

⚠ ADVERTENCIA NO SEGUIR TODAS LAS INSTRUCCIONES Y ADVERTENCIAS PODRÍA CAUSAR LA MUERTE O LESIONES GRAVES. **LOS INSTALADORES, OPERADORES Y PROPIETARIOS DEBEN LEER Y COMPRENDER TODAS LAS ADVERTENCIAS E INSTRUCCIONES ANTES DE UTILIZAR O REALIZAR EL MANTENIMIENTO DE ESTE EQUIPO.**

⚠ ADVERTENCIA Este filtro debe ser instalado por un profesional especialista de conformidad con todos los códigos y ordenanzas aplicables. Una instalación incorrecta podría causar la muerte, lesiones graves o daños materiales.

⚠ ADVERTENCIA No permita que los niños usen este equipo.

⚠ ADVERTENCIA **¡EL AIRE ATRAPADO PUEDE HACER QUE EL CIERRE SALGA DISPARADA CON FUERZA MORTAL!** Si alguna parte del sistema de filtración se encuentra en mantenimiento puede entrar aire en el sistema y provocar su atrapamiento. El aire atrapado puede hacer que el cierre del filtro se separe violentamente de la base del filtro y podría causar la muerte, lesiones graves y/o daños materiales.



Para evitar este potencial peligro:

1. Antes de realizar el mantenimiento del filtro, SIGA EXACTAMENTE LAS INSTRUCCIONES DE DESMONTAJE DEL FILTRO.
2. Al instalar la abrazadera del filtro, SIGA EXACTAMENTE LAS INSTRUCCIONES DE REENSAMBLAJE DE LA ABRAZADERA.
3. Después de completar el mantenimiento, SIGA EXACTAMENTE LAS INSTRUCCIONES DE PUESTA EN MARCHA.
4. NUNCA intente ajustar o apretar la abrazadera mientras el sistema está presurizado o la bomba de filtrado está en funcionamiento.
5. Mantenga el sistema de filtración en buen estado. Reemplace inmediatamente las piezas desgastadas o dañadas.

⚠ ADVERTENCIA La válvula de liberación de aire del filtro y el manómetro son esenciales para garantizar el funcionamiento seguro del equipo. No mantener correctamente estos componentes podría causar la muerte o lesiones graves.

⚠ ADVERTENCIA Nunca exceda la presión máxima de funcionamiento de los componentes del sistema de filtración. Exceder estos límites podría provocar que un componente falle bajo presión y podría causar la muerte, lesiones graves o daños materiales.



⚠ ADVERTENCIA Debido al potencial riesgo que implica, es aconsejable que las pruebas de presión se realicen durante el tiempo mínimo que requieren los códigos locales. Manténgase alejado del filtro durante la prueba de presión. Coloque las señales de advertencia necesarias, así como una barrera, alrededor del equipo presurizado. No respetar estas precauciones podría causar la muerte, lesiones graves o daños materiales.

⚠ ADVERTENCIA Si usa aire comprimido para acondicionar el sistema de filtración para el invierno, asegúrese de que la válvula de liberación de aire del filtro esté abierta antes de realizar el mantenimiento para evitar una separación violenta de el cierre y una posible muerte o lesiones graves.

INSTRUCCIONES DE SEGURIDAD IMPORTANTES

⚠ ADVERTENCIA



Instale todos los controles del sistema (interruptores de encendido/apagado, temporizadores, controladores de automatización, válvulas) de manera que el sistema pueda ser mantenido y encendido sin colocar ninguna parte de su cuerpo sobre o cerca de la tapa de la trampa de pelos de la bomba, el cierre del filtro o los cierres de las válvulas. No seguir estas instrucciones podría causar la muerte o lesiones graves.

⚠ ADVERTENCIA

Desconecte siempre el suministro eléctrico del equipo desde el interruptor antes de realizar cualquier tarea de mantenimiento en el equipo. Asegúrese de que el circuito desconectado está bloqueado o correctamente etiquetado para que no pueda activarse mientras se realiza el mantenimiento. No hacerlo podría causar la muerte o lesiones graves.

⚠ ADVERTENCIA



Coloque el filtro y la válvula de liberación de aire del filtro de manera que el agua purgada se dirija lejos de tomas de corriente eléctricas, interruptores y/u otros sistemas alimentados eléctricamente. El agua descargada desde un filtro o válvula mal posicionados puede crear un peligro eléctrico que podría causar la muerte, lesiones graves o daños materiales.

INSTALACIÓN

Solo personal cualificado debe instalar este filtro. Antes de instalar este producto, lea y siga todas las advertencias e instrucciones de este manual.

FUNCIONAMIENTO GENERAL DEL FILTRO

Este filtro está diseñado para funcionar con un mantenimiento mínimo cuando se instala, opera y mantiene de acuerdo con estas instrucciones.

La suciedad se acumula en el filtro a medida que el agua fluye a través de la válvula de control situada en el lateral del filtro y se dirige hacia el conector superior. El agua sucia fluye hacia el difusor situado en la parte superior del tanque y se dirige hacia abajo, hacia la superficie superior del lecho de arena del filtro. La suciedad se acumula en el lecho de arena y el agua limpia circula por las tuberías laterales e inferior en la parte inferior del filtro hacia el conector inferior. El caudal pasa entonces a la válvula de control situada en el lateral del filtro. El agua limpia regresa a la piscina a través del sistema de tuberías.

La presión del filtro aumentará y el caudal hacia la piscina disminuirá a medida que se acumulen los residuos en el filtro. Tras una operación prolongada, el filtro requerirá un retrolavado para eliminar el exceso de residuos del lecho de arena. Es importante saber cuándo realizar el retrolavado del filtro. Consulte *Procedimiento de retrolavado, página 6* para obtener instrucciones de retrolavado.

Este filtro elimina la materia en suspensión y no desinfecta la piscina. El agua de la piscina también debe ser desinfectada y equilibrada químicamente. El sistema de filtración debe ser capaz de renovar el volumen total de agua al menos dos veces al día.

Consulte la **Tabla 1** para obtener información y especificaciones sobre el funcionamiento del filtro.

Tabla 1

MODELO	ÁREA DE FILTRADO (PIES^2)	CAUDAL (GPM)	ROTACIÓN DIARIA (GALONES)			
			4 turnos	3 turnos	2.4 turnos	2 turnos
TR40	1.9	38	13,680	18,240	22,800	27,360
TR60	3.1	63	22,680	30,240	37,800	45,360
TR60 ClearPro	3.1	63	22,680	30,240	37,800	45,360
TR100	4.9	74*	26,640*	35,520*	44,400*	53,280*
TR100C TR100C-3	4.9	98	35,280	47,040	58,800	70,560
TR140	7.1	106*	38,160*	50,880*	63,600*	76,320*
TR140C TR140C-3	7.1	141	50,760	67,680	84,600	101,520

(*) BASADO EN 15 GPM/pies^2

PAUTAS DE INSTALACIÓN

1. Solo un profesional cualificado debe instalar el filtro.
2. Este filtro está diseñado y destinado a filtrar el agua de la piscina.
3. No instale controles eléctricos sobre el filtro. Deje espacio suficiente para poder mantenerse alejado del filtro al encender la bomba. Los requisitos mínimos de espacio se pueden encontrar en una etiqueta grande en el tanque del filtro.
4. Se recomienda instalar una válvula de retención entre el filtro y el calentador para evitar el reflujo de agua caliente.
5. Se recomienda instalar un rompedor de vacío si la línea de retrolavado supera los 40 pies, o si la descarga de la línea de retrolavado se produce a más de 10 pies por debajo del nivel del agua de la piscina. Alternativamente, también se podría instalar un foso de vacío.
6. La presión máxima de funcionamiento es de 50 PSI. Nunca haga funcionar este filtro por encima de esta presión ni conecte una bomba con una presión de apagado de 50 PSI o superior.
7. Nunca instale un clorador de aguas arriba del filtro. Coloque siempre una válvula de retención de aguas abajo, entre el clorador y el filtro.
8. No instale una válvula de cierre hermético en la salida del sistema de filtrado. Si el sistema se pone en funcionamiento alguna vez con dicha válvula cerrada, el sistema interno de alivio de aire no funcionará.
9. No almacene productos químicos para piscinas a menos de 10 pies de distancia del filtro de su piscina. Los productos químicos para piscinas siempre deben almacenarse en un lugar fresco, seco y bien ventilado.

> **⚠ ADVERTENCIA** Los vapores y/o derrames de productos químicos pueden causar una degradación grave de los componentes del filtro. El debilitamiento de los componentes del filtro puede provocar la separación de la válvula o los accesorios del filtro, lo que podría causar lesiones corporales graves o daños materiales.

INSTALACIÓN DEL FILTRO

> **⚠ ADVERTENCIA**
>
> 
>
> Los filtros NUNCA deben someterse a pruebas ni exponerse a aire o gas a presión. Todos los gases pueden comprimirse y, bajo presión, representan un peligro. Podrían producirse lesiones corporales graves o daños materiales si el filtro se somete a presión de aire o gas.

1. Monte el filtro sobre una losa permanente, preferiblemente de hormigón vertido en un molde o sobre una plataforma construida con bloques de hormigón o ladrillos.
2. Coloque el filtro de modo que los puertos queden en la posición deseada.
3. **Si utiliza una válvula multipuerto:** instale la válvula siguiendo las instrucciones de instalación de la válvula. Asegúrese de que todas las juntas tóricas y superficies de sellado estén limpias, y luego aplique ligeramente lubricante a base de silicona en las juntas tóricas y las ranuras de las juntas tóricas.

   Si utiliza una válvula de corredera de dos posiciones: instale la válvula siguiendo las instrucciones de instalación de la válvula. Asegúrese de que el asa esté hacia la parte superior del tanque.
4. Si es necesario, retire las correas de amarre utilizadas para soportar el multidifusor TR100C-3, TR140C y TR140C-3.
5. Rote el difusor fuera del centro del tanque en los modelos TR40, 60, TR60 ClearPro, 100 y 140 girando el conjunto del difusor en sentido contrario a las agujas del reloj. **El conjunto del multidifusor no debe moverse en los modelos TR100C, TR100C-3 y TR140C, TR140C-3.**

INSTALACIÓN DEL FILTRO (cont.)

6. Antes de verter arena en el filtro, consulte la **Tabla 2** y verifique el tipo y la cantidad adecuados de arena que usará.

   Nota: la distancia entre la parte superior del tanque del filtro y el lecho de arena (conocida como «borde libre») es la variable más importante y debe mantenerse. La densidad de la arena variará, y las cantidades dadas en la **Tabla 2** son solo para referencia.

7. Llene aproximadamente la mitad del tanque con agua.
8. Vierta lentamente la arena en la parte superior del filtro hasta alcanzar la profundidad adecuada que indica la **Tabla 2**.
9. Vuelva a colocar el conjunto del difusor en su posición vertical (si se movió). Asegúrese de que los difusores estén paralelos al lecho de arena.
10. Verifique que la rejilla de ventilación automática sobresalga hacia el centro del cierre, como se muestra en la **Figura 1**.



Si no se coloca la válvula de ventilación automática dentro del cierre, se acumulará un exceso de aire atrapado en el filtro. La presencia de aire atrapado puede provocar que el cierre del filtro se separe violentamente del mismo, lo que podría ocasionar la muerte, lesiones graves y/o daños materiales.

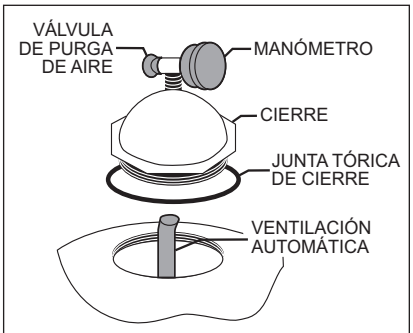

Figura 1

11. Retire la arena que se haya derramado alrededor de la abertura del tanque.
12. Instale el manómetro y la válvula de purga de aire en el cierre. Consulte **Figura 1**.
13. Limpie la junta tórica del cierre y, a continuación, aplique lubricante de silicona.
14. Enrosque el cierre en el tanque del filtro, apretándolo a mano.



Si la instalación del cierre del filtro no se realiza correctamente, este puede separarse y provocar lesiones corporales graves y/o daños materiales.

El cierre debe girar libremente en el filtro. Si se siente resistencia al insertarlo, retírelo lentamente girándolo en sentido contrario a las agujas del reloj. La rosca inicial del tanque y el cierre deben encajar correctamente. *No cruce las roscas al cerrar.*

15. Utilizando la llave de cierre suministrada, apriete el cierre lo más fuerte posible.
16. Conecte las tuberías y accesorios de fontanería a la válvula utilizando compuestos selladores adecuados. Las conexiones de fontanería deben cumplir con todos los requisitos de los códigos nacionales y locales aplicables.
17. Refuerce las tuberías para evitar tensiones en los componentes del sistema.
18. Los tramos largos de tuberías y los codos restringen el flujo. Para una eficiencia óptima, utilice la menor cantidad posible de accesorios y una tubería de gran diámetro (al menos 2 pulg. para TR100 y TR140 y al menos 3 pulg. para TR100C-3 y TR140C-3).

Tabla 2

MODELO	ARENA*	BORDE LIBRE
TR40	175 libras	8.25 pulgadas
TR60 / TR60 ClearPro	325 libras	10.5 pulgadas
TR100 / TR100C-3	600 libras	11.25 pulgadas
TR140 / TR140C-3	925 libras	13.5 pulgadas

* Sílice estándar n.° 20, tamaño de partícula de 0.44 - 0.55 mm (0.018 a 0.022 pulgadas), con un coeficiente de uniformidad de 1.75 o menos.

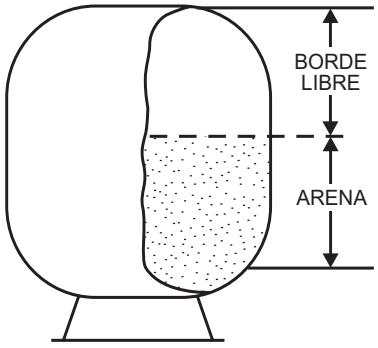

PROCEDIMIENTO DE PUESTA EN MARCHA

1. En las nuevas instalaciones, limpie la piscina antes de llenarla de agua. El exceso de suciedad y las partículas grandes pueden dañar la bomba y/o el filtro.
2. Verifique que la línea de retrolavado esté abierta.
3. Coloque la válvula en la posición de RETROLAVADO (BACKWASH).
4. Si es necesario, llene el recipiente del filtro de la bomba con agua y vuelva a colocar la tapa.
5. Verifique que el cierre esté bien asegurado.

   ⚠ ADVERTENCIA La entrada de aire en el filtro puede provocar la separación del cierre y causar lesiones corporales graves y/o daños materiales.
6. Abra el purgador de aire manual del cierre del filtro.
7. Aléjese del filtro y encienda la bomba.
8. Cuando se haya eliminado todo el aire del filtro y aparezca un chorro constante de agua, cierre el purgador de aire.

   Nota: el proceso de transmisión puede causar una abrasión excesiva por arena, lo que podría requerir un ciclo de retrolavado más prolongado en la puesta en marcha inicial. Si es así, continúe el retrolavado hasta que el agua residual esté tan clara como el agua de la piscina.
9. Detenga la bomba y coloque la válvula en la posición de FILTRADO (FILTER).

   ⚠ ADVERTENCIA Para evitar daños en el equipo y posibles lesiones, apague siempre la bomba antes de cambiar la posición de la válvula.
10. Asegúrese de que todas las tuberías de succión y retorno de la piscina estén abiertas.
11. Abra el purgador de aire manual del cierre del filtro.
12. Aléjese del filtro y encienda la bomba.
13. Cuando aparezca un flujo constante de agua, cierre el purgador de aire.
14. El filtro ha iniciado un ciclo de filtrado. Verifique que el agua regresa a la piscina y tome nota de la presión de funcionamiento.

MANTENIMIENTO

CUIDADO DEL FILTRO

Un cuidado y mantenimiento adecuados prolongarán la vida útil del filtro. Siga las siguientes pautas para garantizar que el filtro funcione de la manera más eficiente.

1. Para limpiar el exterior del filtro, lávelo con un detergente suave y agua y luego enjuáguelo con una manguera. No utilice disolventes.
2. Si se requiere mantenimiento interno, retire el drenaje de arena de la parte inferior del filtro y enjuague el tanque con una manguera de jardín. También puede utilizar una aspiradora de arena (Ref. 542090).
3. Tras años de exposición al sol y a otras condiciones ambientales, el depósito del filtro puede empezar a tener un aspecto turbio o una textura áspera. La superficie del tanque se puede pintar. **NO pinte la válvula.**

> **⚠ ADVERTENCIA** Inspeccione siempre visualmente los componentes del filtro durante el mantenimiento. Reemplace cualquier componente que esté corroído, deformado o presente algún otro defecto visible. Los componentes defectuosos del filtro pueden hacer que se separen y podrían causar lesiones graves o daños materiales.

4. El filtro nunca debe ser reparado mientras esté bajo presión. Libere siempre la presión del tanque y abra el purgador de aire del cierre del filtro antes de realizar cualquier tarea de mantenimiento.
5. **Al reiniciar la bomba, abra siempre el purgador de aire manual del cierre del filtro y manténgase alejado del filtro.**

FRECUENCIA DE LIMPIEZA

Un retrolavado demasiado frecuente puede provocar una filtración deficiente. No realice el retrolavado del filtro únicamente de forma programada, por ejemplo, cada tres días. Factores como las condiciones climáticas, las lluvias intensas, el polvo o el polen y la temperatura del agua afectan a la frecuencia adecuada del retrolavado.

1. **Para nuevas instalaciones de piscinas:** realice un retrolavado y limpie el filtro después de 48 horas de funcionamiento. Esto garantiza que se elimine cualquier resto de polvo de yeso y/o residuos de construcción del lecho de arena.
2. **Durante el uso normal, existen dos maneras de identificar cuándo el filtro necesita retrolavado:**
    a. Si el sistema de filtración incluye un medidor de flujo, realice un retrolavado cuando el flujo de agua sea un 30 % menor que el de un filtro retrolavado recientemente.
    Por ejemplo, si el caudal original era de 60 GPM, el filtro debería retrolavarse cuando el caudal haya disminuido a 40 GPM.
    b. Si el sistema no incluye un medidor de flujo, realice un retrolavado cuando el manómetro de presión del filtro marque 10 PSI más de lo que marcaría justo después de un retrolavado.

PROCEDIMIENTO DE RETROLAVADO

⚠ ADVERTENCIA Para evitar daños en el equipo y posibles lesiones, apague siempre la bomba antes de cambiar la posición de las válvulas.

1. Detenga la bomba.
2. Verifique que la línea de retrolavado esté abierta.
3. Coloque la válvula en la posición de RETROLAVADO (BACKWASH).
4. Aléjese del filtro y encienda la bomba.
5. Realice un retrolavado del filtro durante aproximadamente 3-5 minutos o hasta que el agua de retrolavado esté limpia.
6. Detenga la bomba y ajuste la válvula de la siguiente manera:
   a. **Válvula multipuerto:** coloque la válvula en la posición de ENJUAGUE (RINSE).
   b. **Válvula de corredera de dos posiciones:** continúe con el paso 9.
7. Aléjese del filtro y encienda la bomba.
8. Enjuague el filtro durante aproximadamente 30 segundos.
9. Detenga la bomba y coloque la válvula en la posición de FILTRADO (FILTER).
10. Verifique que la línea de retorno de la piscina esté abierta.
11. Abra el purgador de aire manual del cierre.
12. Aléjese del filtro y encienda la bomba.
13. Cuando se haya eliminado todo el aire y salga un chorro constante de agua por el purgador, cierre el purgador de aire manual.
14. El filtro ha comenzado su ciclo de filtrado. Asegúrese de que el agua regresa a la piscina y tome nota de la presión del filtro.
    La presión del filtro no debe exceder la presión observada cuando se puso en marcha inicialmente. Si la presión es de 4 a 6 PSI superior a la condición inicial, el lecho de arena debe limpiarse químicamente de acuerdo con las instrucciones a continuación.

PROCEDIMIENTO DE LIMPIEZA QUÍMICA

1. Contacte con su proveedor local de productos químicos para piscinas o con una tienda minorista para obtener el limpiador adecuado. Estos limpiadores eliminarán aceites, incrustacions y óxido del lecho de arena.
2. Prepare una solución siguiendo las instrucciones del fabricante que aparecen en la etiqueta.
3. Realice el retrolavado del filtro según el *Procedimiento de retrolavado, página 6*.
4. Apague la bomba, abra el drenaje del filtro y deje que se vacíe.

   Nota: si el filtro está instalado por debajo del nivel del agua de la piscina, cierre las válvulas necesarias.
5. Una vez drenado el filtro, cierre el drenaje del filtro y coloque la válvula en la posición de RETROLAVADO (BACKWASH).
6. Retire la tapa del recipiente del filtro de la bomba y limpie la cesta del filtro.
7. Vierta la solución de limpieza en el recipiente del filtro de la bomba.
8. Vuelva a instalar la tapa del recipiente del filtro.
9. Si el filtro está por debajo del nivel del agua de la piscina, abra ligeramente las válvulas necesarias.
10. Encienda la bomba y déjela funcionar durante aproximadamente tres minutos.
11. Apague la bomba y deje la válvula en posición de RETROLAVADO (BACKWASH).
12. Desconecte la alimentación eléctrica de la bomba y de cualquier control automático, y deje que la solución de limpieza sature el lecho de arena durante la noche.
13. Después de que el lecho de arena se haya empapado durante el tiempo suficiente, realice un retrolavado del filtro según las instrucciones del *Procedimiento de retrolavado, página 6*.

PREPARACIÓN DEL FILTRO PARA EL INVIERNO

1. Realice el retrolavado del filtro según el *Procedimiento de retrolavado, página 6*.
2. Apague la bomba y abra el purgador de aire manual en el cierre.
3. **Si utiliza una válvula multipuerto:** coloque la válvula en la posición de INVERNACIÓN (WINTERIZE). Deje la válvula en la posición de INVERNACIÓN (WINTERIZE) hasta que se reinicie el sistema una vez que hayan pasado las condiciones de congelación.

   Si utiliza una válvula de corredera de dos posiciones: retire el conjunto del pistón de la válvula y guárdelo hasta que se reinicie el sistema una vez que hayan pasado las condiciones de congelación.
4. Retire el tapón de drenaje de la parte inferior del filtro y guárdelo durante la preparación para el invierno.
5. Drene todas las tuberías del sistema que correspondan.
6. Cubra el filtro con una lona o lámina de plástico para protegerlo de la intemperie.

SOLUCIÓN DE PROBLEMAS

⚠ ADVERTENCIA



¡EL AIRE ATRAPADO PUEDE LANZAR EL CIERRE CON UNA FUERZA LETAL!
Si alguna parte del sistema de filtración se encuentra en mantenimiento, puede entrar aire en el sistema y provocar su atrapamiento. La presencia de aire atrapado puede provocar que el cierre del filtro se separe violentamente del mismo, lo que podría ocasionar la muerte, lesiones graves y/o daños materiales. **PARA EVITAR ESTE PELIGRO POTENCIAL:**

1. Antes de cambiar la posición de la(s) válvula(s) o realizar el mantenimiento del sistema de filtración: (A) Desconecte la alimentación de la bomba del filtro y cualquier control automático en el disyuntor; (B) abra la válvula de purga de aire manual; (C) espere hasta que se libere toda la presión.
2. NUNCA intente ajustar o apretar el cierre mientras el sistema esté presurizado o la bomba del filtro esté encendida.
3. Al retirar o reinstalar el cierre del filtro, **SIGA LAS ADVERTENCIAS DE CIERRE DEL FILTRO AL PIE DE LA LETRA**.
4. Una vez finalizado el mantenimiento, **SIGA EL PROCEDIMIENTO DE ARRANQUE AL PIE DE LA LETRA**.
5. Mantenga el sistema de filtración en buen estado. Reemplace inmediatamente las piezas desgastadas o dañadas.

PROBLEMA	POSIBLE CAUSA	ACCIÓN CORRECTIVA
El agua no está suficientemente limpia	Desequilibrio químico del agua.	Reequilibrar la química del agua de la piscina.
	Realizar retrolavados del filtro con demasiada frecuencia.	Seguir las pautas en *Frecuencia de limpieza, página 5*.
	Cantidad o tamaño de arena incorrectos.	Verificar que la arena cumpla con los requisitos de la *Tabla 2, página 3*.
	Tasa de rotación insuficiente.	Hacer funcionar el sistema durante un período de tiempo más prolongado. Consulte *Tabla 1, página 1*.
Alta presión del filtro	Retrolavado insuficiente.	Realizar un retrolavado hasta que el agua de salida salga limpia.
	Exceso de residuos o depósitos minerales en el lecho de arena.	Limpiar químicamente el filtro según el *Procedimiento de limpieza química, página 7*.
	Válvula parcialmente cerrada o restricción en la línea de retorno.	Abrir la válvula o eliminar la obstrucción en la línea de retorno.
Ciclos de filtrado cortos	Retrolavado inadecuado.	Realizar un retrolavado hasta que el agua de salida salga limpia.
	Desequilibrio químico del agua.	Reequilibrar la química del agua de la piscina.
	Exceso de residuos o depósitos minerales en el lecho de arena.	1. Retirar la capa superior de 2.5 cm (1 pulg.) de arena del lecho de arena. 2. Reemplazar la arena. 3. Limpiar químicamente según el *Procedimiento de limpieza química, página 7*.
	Caudal demasiado alto.	Asegurarse de que la bomba esté produciendo el caudal adecuado hacia el filtro. Consulte *Tabla 1, página 1*.
	La arena se ha erosionado con el tiempo y filtra mal.	Sustituir todo el lecho de arena.
Caudal bajo en los retornos de la piscina y baja presión del filtro	Cesta del filtro de la bomba obstruida.	Limpiar la cesta del filtro de la bomba.
	Obstrucción en la bomba.	Desmontar y limpiar la bomba siguiendo las instrucciones del manual de la bomba.
	Obstrucción en la línea de succión.	1. Limpiar las cestas del skimmer de la piscina. 2. Verificar que las válvulas de la línea de succión estén completamente abiertas. 3. Retirar cualquier otra obstrucción en la línea de succión.
Arena que entra en la piscina a través de las tuberías de retorno	Lateral del filtro dañado.	Reemplazar los laterales dañados.
	El caudal de retrolavado es demasiado alto.	Reducir el caudal de retrolavado.
	Filtro de aire de la válvula dañado o faltante.	Reemplazar los componentes dañados o faltantes.

PIEZAS DE REPUESTO

CURVAS DE CAÍDA DE PRESIÓN

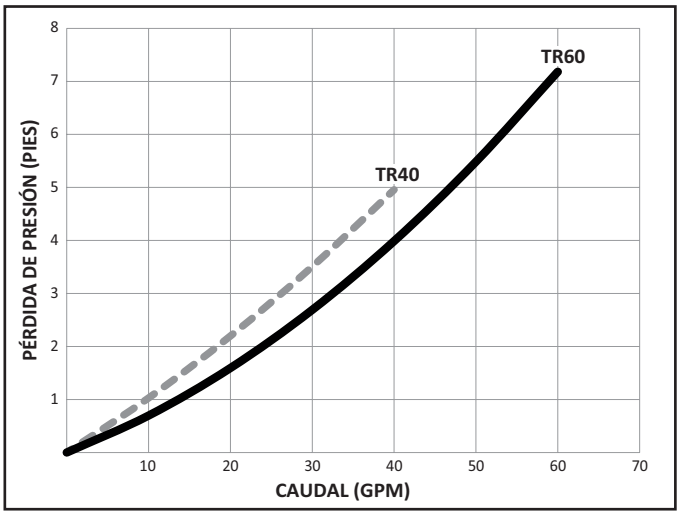

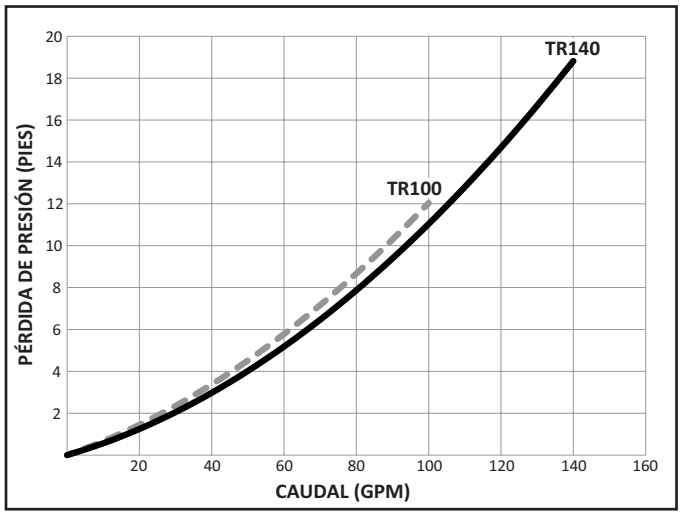

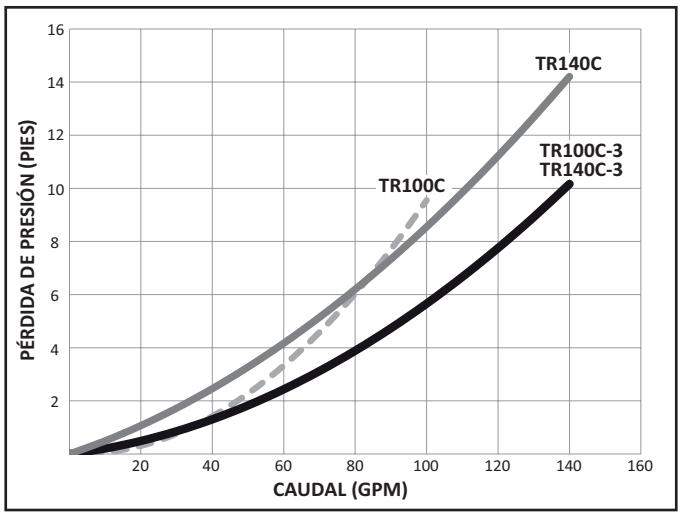

INSTALACIÓN DE VARIOS FILTROS CON KITS DE TUBERÍAS PARA FILTROS EN TÁNDEM

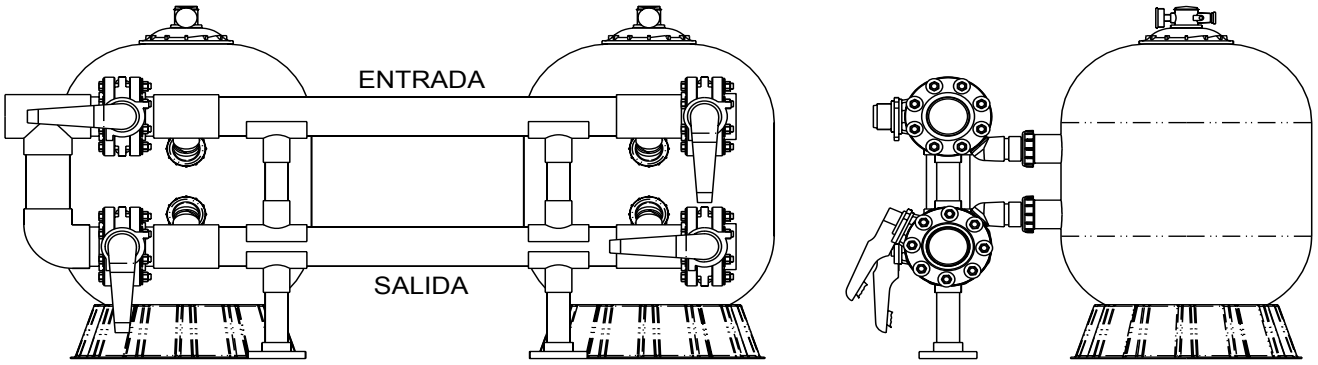

PRECAUCIÓN: CUANDO SE INSTALAN VARIOS FILTROS, SE RECOMIENDA ENCARECIDAMENTE UTILIZAR UN KIT DE TUBERÍAS PARA FILTROS EN TÁNDEM PENTAIR. ESTOS KITS INCLUYEN SOPORTES DE FONTANERÍA (ENTRE LA ENTRADA Y LA SALIDA / Y ENTRE LA SALIDA Y EL SUELO).

PIEZAS DE REPUESTO PARA TRITON II / TR60 CLEARPRO

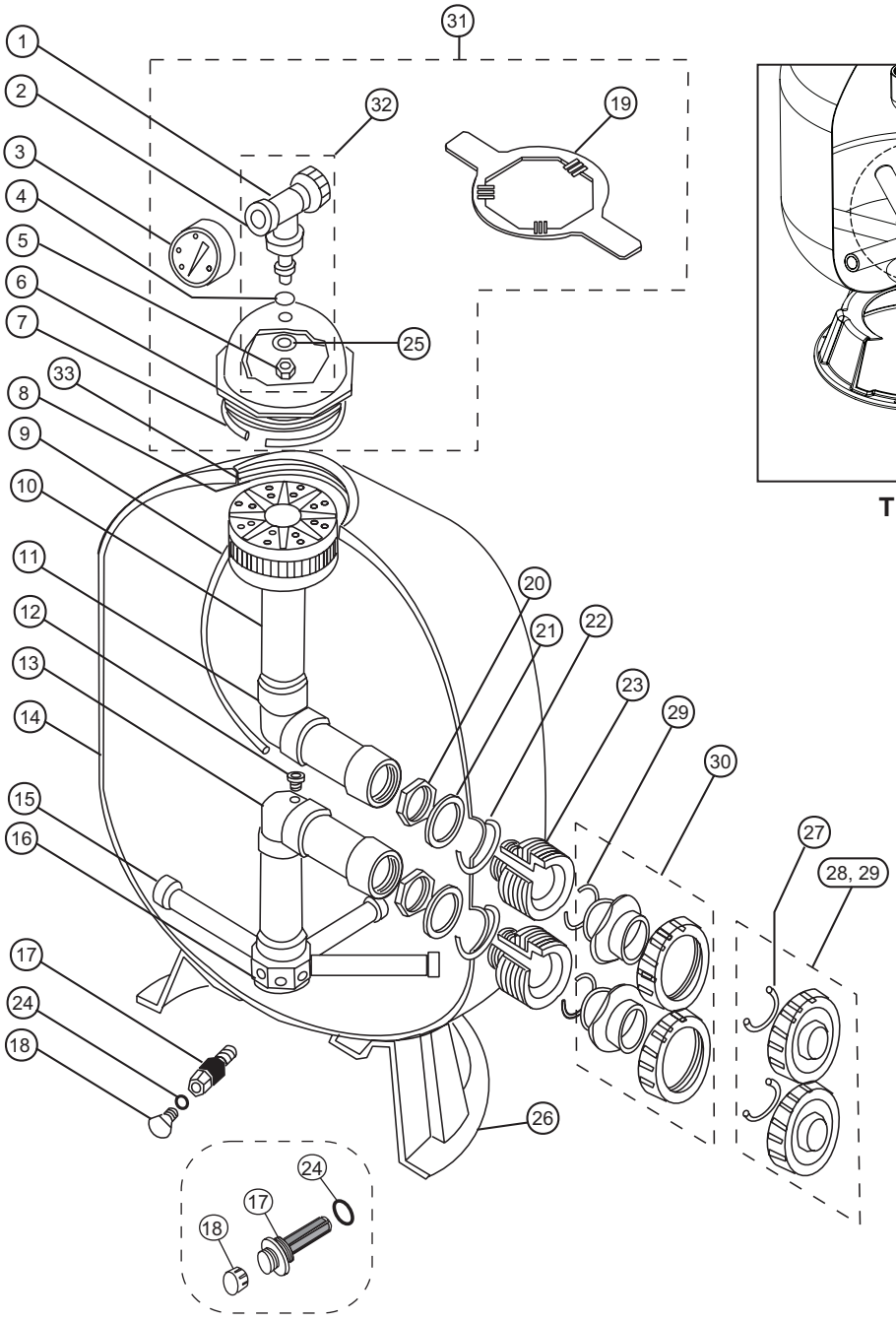

TR100 y TR140

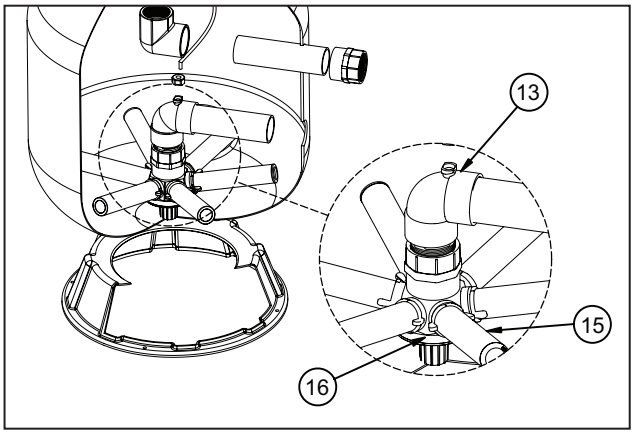

TR60 con tecnología ClearPro

DETALLE A - ROSCA DE CONTRAFUERTE

Los filtros fabricados después del 1 de diciembre de 1991 utilizan una rosca de contrafuerte en la abertura del tanque del filtro y en el cierre.

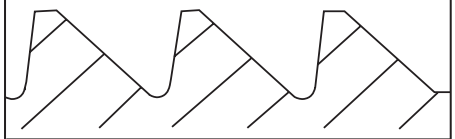

DETALLE B - ROSCA EN «V»

Los filtros fabricados antes del 1 de diciembre de 1991 utilizan una rosca tipo «V» en el cierre.

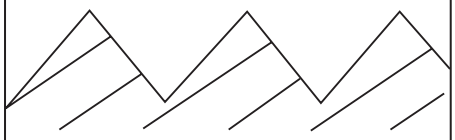

ESTOS CIERRES NO SON INTERCAMBIABLES

MODELO	DIM. A	DIM. B	DIM. C	DIM. D
TR40	30.5 pulg.	19.5 pulg.	10.75 pulg.	32.5 pulg.
TR60	35.5 pulg.	24.5 pulg.	13.625 pulg.	37.5 pulg.
TR60 ClearPro	35.5 pulg.	24.5 pulg.	13.625 pulg.	37.5 pulg.
TR100	39.75 pulg.	30.5 pulg.	16.25 pulg.	41.75 pulg.
TR140	45.25 pulg.	36.5 pulg.	18.75 pulg.	47.25 pulg.

Distancia de separación vertical requerida

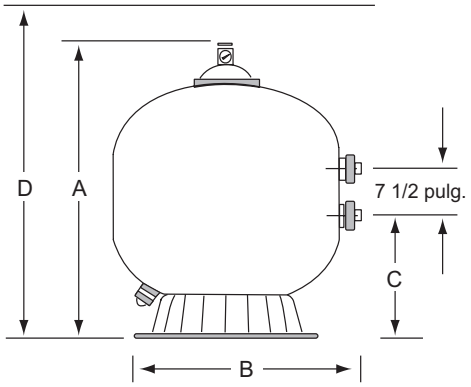

PIEZAS DE REPUESTO PARA TRITON II / TR60 CLEARPRO

Art.	Ref.	Descripción
1	154689z	Conjunto de purgador de aire
2	154700z	Adaptador de purga de aire
3	190059z	Manómetro
4	154661z	Junta tórica, adaptador de purga de aire
5	154664	Tuerca, adaptador de purga de aire
6	154559	Cierre, rosca en «V» ❷
	152519	Cierre, rosca de contrafuerte ❸
7	154493	Junta tórica, cierre ❷
	152516	Junta tórica, cierre ❸
8	150035	Trampa de pelos
9	150039	Tubo de alivio de aire TR40
	150040	Tubo de alivio de aire TR60
	150041	Tubo de alivio de aire TR100
	150042	Tubo de alivio de aire TR140
10	154598	Conjunto del difusor TR40
	154599	Conjunto del difusor TR60
	154462	Conjunto del difusor TR100
	154906	Conjunto del difusor TR140
11	154803	Conjunto de tubería superior TR40
	154533	Conjunto de tubería superior TR60
	154426	Conjunto de tubería superior TR100
	154500	Conjunto de tubería superior TR140
12	150036	Conector, tubo de alivio de aire
13	154801	Conjunto de tubería inferior TR40
	154805	Conjunto de tubería inferior TR60
	155284	Conjunto de tubería inferior TR60 ClearPro
	157110	Conjunto de tubería inferior con buje de 1/4 de vuelta TR100
	157111	Conjunto de tubería inferior con buje de 1/4 de vuelta TR140
14	154636	Conjunto de tanque/soporte TR40
	154638	Conjunto de tanque/soporte TR60
	154639	Conjunto de tanque/soporte TR100
	154640	Conjunto de tanque/soporte TR140
15	152290	Lateral TR40/60 (8 req.)
	150085	Lateral, 1/4 de vuelta TR60 (6 req.)
	150088	Lateral TR60 ClearPro (6 req.)
	152202	Lateral TR100, (8 req.) ❹
	157105	Lateral, 1/4 de vuelta TR100 (8 req.) ❺
	154540	Lateral TR140, (8 req.) ❹
	157106	Lateral, 1/4 de vuelta TR140 (8 req.) ❺
16	154763	Buje lateral TR40/60
	152222	Buje lateral TR60 ClearPro
	154453	Buje lateral TR100/140
17	154698	Grifo, desagüe de arena
	152220	Drenaje de arena, TR100/140
18	357161	Tapón de drenaje, TR40/60
	154871	Tapa del tapón de drenaje, TR100/140
19	154512	Llave de cierre, 6 pulg.
	154510	Llave de cierre, aluminio
20	154412	Tuerca de seguridad, interna, 2 pulg. (2 req.)
21	154416	Espaciador, interno, 2 pulg. (2 req.)
22	154492	Junta tórica, conector, (2 req.)
23	154538	Junta, conector (2 req.)
24	274494	Junta tórica de 3/16 pulg. x 2-5/8 pulg. TR100/140
	192115	Junta tórica, drenaje de arena
25	154418	Arandela, 3/8 pulg.
26	154926	Pie, TR40 ❶
	154520	Pie, TR60 ❶
	154596	Pie, TR100/140 ❶
27	274494	Junta tórica, adaptador de válvula (2 req.)
28	271092	Kit de adaptador roscado, 2 pulg.
29	271094	Kit de adaptador roscado, 1-1/2 pulg.
30	271096	Kit de adaptador deslizante, 1-1/2 pulg. y 2 pulg.
31	154697	Kit de cierre, rosca en «V» ❷
	154641	Kit de cierre, rosca de contrafuerte ❸
32	154687	Paquete de montaje (incluye artículos 1-2, 4-5, 25)
33	154611	Espaciador, filtro TR40
	154612	Espaciador, filtro TR60
	154613	Espaciador, filtro TR100
	154614	Espaciador, filtro TR140
-	154402	Cinta adhesiva de montaje, soporte TR40/60 (3 req.)
-	154407	Cinta adhesiva de montaje, soporte TR100/140 (3 req.)
-	151602	Llave de conector
-	154714z	Kit de conector

❶ El soporte del tanque requiere cinta adhesiva para su montaje.
❹ Para filtros fabricados antes del 12/91.
❺ Para filtros fabricados a partir del 12/91.
❹ Para filtros fabricados antes del 11/25.
❺ Para filtros fabricados a partir del 11/25.

Los primeros 4 dígitos del número de serie indican el mes y el año de fabricación.

ESPAÑOL

PIEZAS DE REPUESTO PARA TRITON 100C / 140C

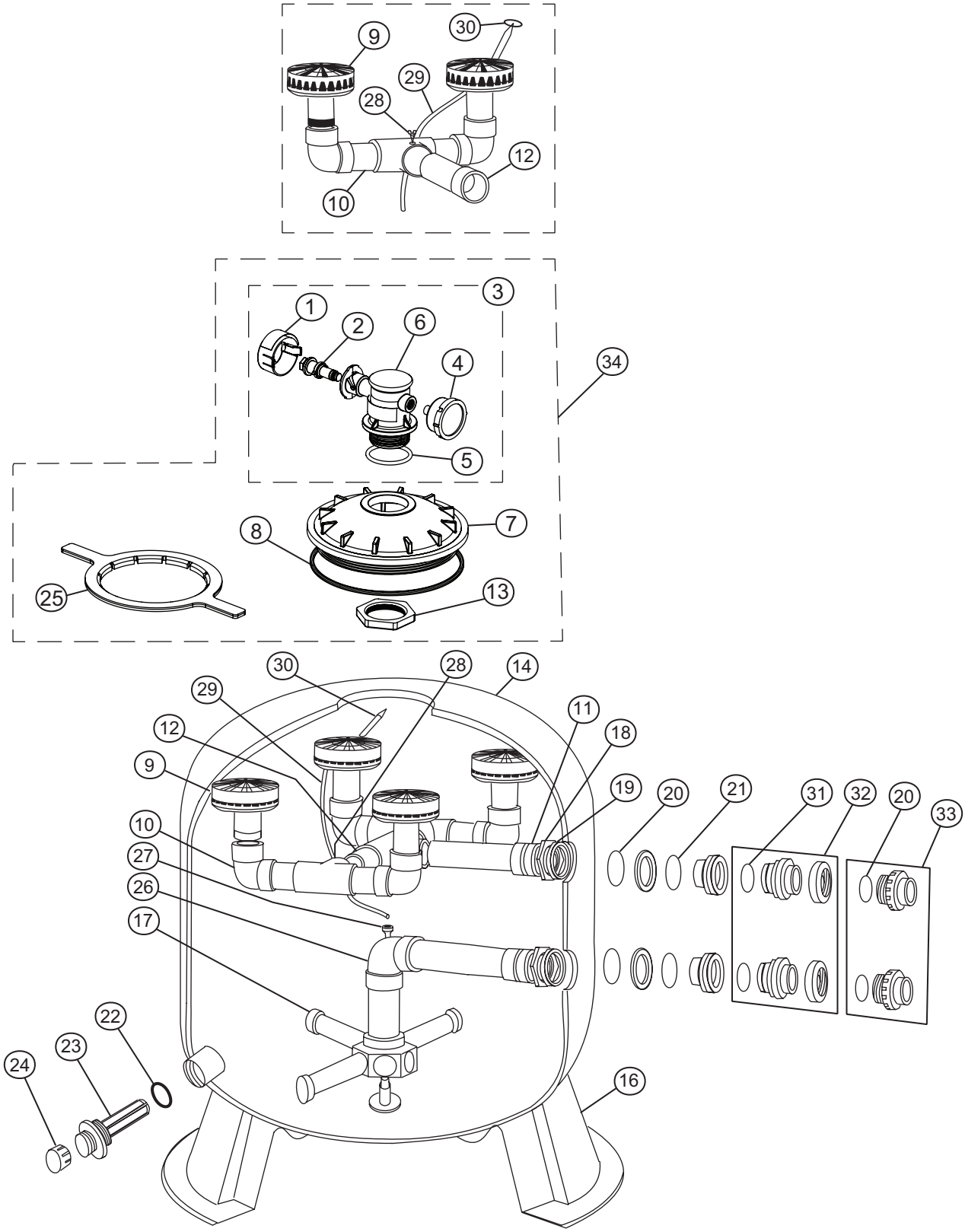

PIEZAS DE REPUESTO PARA TRITON 100C / 140C

Art.	Ref.	Descripción
1	178701	Mango de purga de aire
2	179210	Émbolo de purga de aire con juntas tóricas
3	178685z	Conjunto de purgador de aire
4	155050	Manómetro TR140C
	991481	Manómetro TR100C
5	274495	Junta tórica del purgador de aire
6	178699	Cuerpo de la válvula
7	154575	Cierre
8	152509	Anilla cuadrada, 8-1/2 pulg.
	152511	Junta tórica de cierre cuádruple ❷
9	154599	Difusor TR100C
	154599	Difusor TR140C
10	156355	Conjunto de tubería superior
11	156344	Conjunto de tubería de entrada superior
12	156354	Conjunto de conexión de tubería superior TR140C
13	154412	Tuerca, interna
14	153430	Conjunto de tanque/soporte TR100C ❶
	153431	Conjunto de tanque/soporte TR140C ❶
16	154596	Soporte
17	152202	Lateral TR100, (8 req.) ❸
	157105	Lateral, 1/4 de vuelta TR100 (8 req.) ❹
	154540	Lateral TR140, (8 req.) ❸
	157106	Lateral, 1/4 de vuelta TR140 (8 req.) ❹
18	154412	Tuerca de seguridad, interna
19	154416	Espaciador, interno
20	154492	Junta tórica, conector
21	154538	Junta, conector
22	274494	Junta tórica, drenaje de arena
23	152220	Drenaje de arena
24	154871	Tapa, drenaje de arena

Art.	Ref.	Descripción
25	154527	Llave de cierre
	151608	Llave de cierre, aluminio
26	157110	Conjunto de tubería inferior, 1/4 de vuelta TR100
	157111	Conjunto de tubería inferior, 1/4 de vuelta TR140
27	150036	Conector, tubo de alivio de aire
28	273071	Tornillo, n.° 14 18-8 TR100C
29	150041	Tubo de alivio de aire TR100C
	150042	Tubo de alivio de aire TR140C
30	150035	Filtro, tubo de alivio de aire
31	274494	Junta tórica, adaptador de válvula
32	271096	Kit de adaptador deslizante, 1-1/2 pulg. y 2 pulg.
33	271092	Kit de adaptador roscado, 2 pulg.
	271094	Kit de adaptador roscado, 1-1/2 pulg.
34	154856	Kit de cierre, rosca de contrafuerte
-	154714z	Kit de conector
-	154407	Cinta de montaje

❶ El soporte del tanque requiere cinta adhesiva para su montaje.

❺ Para filtros fabricados a partir del 06/17.

❸ Para filtros fabricados antes del 11/25.

❹ Para filtros fabricados a partir del 11/25.

Los primeros 4 dígitos del número de serie indican el mes y el año de fabricación.

MODELO	DIM. A	DIM. B	DIM. C	DIM. D
TR100C	39.75 pulg.	30.5 pulg.	16.5 pulg.	43.75 pulg.
TR140C	45.25 pulg.	36.5 pulg.	18.75 pulg.	49.25 pulg.

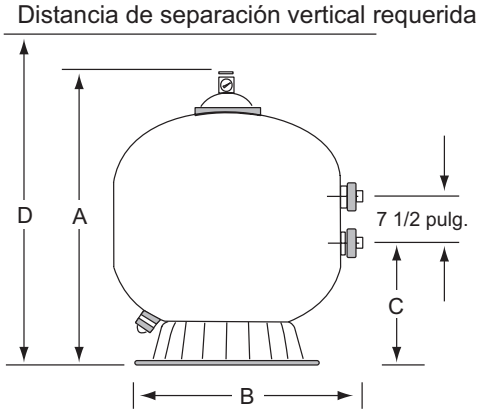

PIEZAS DE REPUESTO PARA TRITON 100C-3 / 140C-3

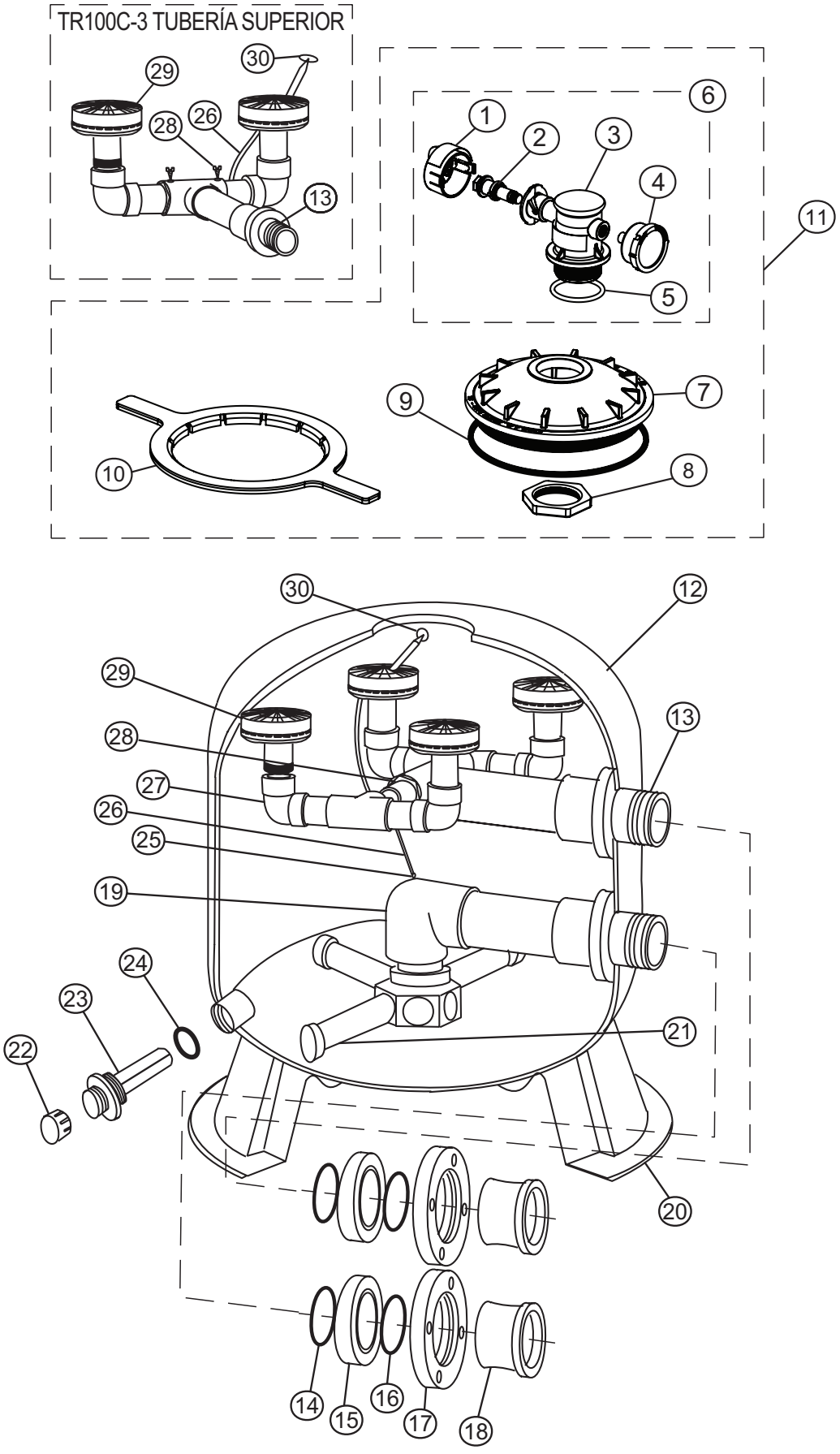

PIEZAS DE REPUESTO PARA TRITON 100C-3 / 140C-3

Art.	Ref.	Descripción
1	178701	Mango de purga de aire
2	179210	Émbolo de purga de aire y juntas tóricas ❶❸
3	178699	Cuerpo de la válvula ❶❸
4	190059	Manómetro ❶❸
5	274495	Junta tórica, purgador de aire ❶❸
6	178685z	Conjunto de purgador de aire ❶❸
7	154575	Cierre ❶❸
8	154412	Tuerca, interna, 2 pulg. ❶❸
9	152509	Anilla cuadrada, cierre
	152511	Junta tórica cuadrada, cierre ❸
10	154527	Llave de cierre ❶❸
11	154856	Kit de cierre ❶❸
	156842	Kit de cierre con junta ❸
12	153430	Conjunto de tanque/soporte TR100C-3
	153431	Conjunto de tanque/soporte TR140C-3
13	154007	Conjunto de tubería superior TR100C-3
	154008	Conjunto de tubería superior TR140C-3
14	154005	Junta tórica, brida 2-343 (2 req.)
15	154002	Espaciador, brida (2 req.)
16	154004	Junta tórica, brida, 2-342 (2 req.)
17	154003	Brida (2 req.)
18	154001	Adaptador, brida (2 req.)
19	157112	Conjunto de tubería inferior, buje de 1/4 de vuelta TR100C-3
	157113	Conjunto de tubería inferior, buje de 1/4 de vuelta TR140C-3

Art.	Ref.	Descripción
20	154596	Soporte
21	152202	Lateral TR100C-3 (8 req.) ❹
	157105	Lateral, 1/4 de vuelta TR110C-3 (8 req.) ❺
	154540	Lateral TR140C-3 (8 req.) ❹
	157106	Lateral, 1/4 de vuelta TR140C-3 (8 req.) ❺
22	154871	Drenaje de arena, tapa
23	152220	Drenaje de arena
24	274494	Drenaje de arena, junta tórica (2 req.)
25	154441	Conector, tubo de alivio de aire
26	150041	Tubo de alivio de aire TR100C-3
	150042	Tubo de alivio de aire TR140C-3
27	154018	Conjunto de tuberías del difusor TR140C-3 (2 req.)
28	552474	Tornillo - n.º 10-1-1/2 pulg. (2 req.)
29	154599	Difusor TR100C-3 (2 req.)
	154599	Difusor TR140C-3 (4 req.)
30	150035	Filtro, tubo de alivio de aire

❶ Para filtros fabricados antes del 03/97.
❷ Para filtros fabricados después del 03/97.
❸ Para filtros fabricados después del 04/15.
❹ Para filtros fabricados antes del 11/25.
❺ Para filtros fabricados a partir del 11/25.

Los primeros 4 dígitos del número de serie indican el mes y el año de fabricación.

Distancia de separación vertical requerida

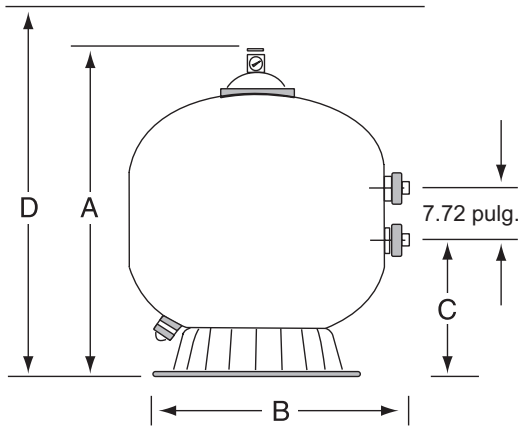

MODELO	DIM. A	DIM. B	DIM. C	DIM. D
TR100C-3	39.75 pulg.	30.5 pulg.	16.0625 pulg.	43.75 pulg.
TR140C-3	45.25 pulg.	36.5 pulg.	18.5 pulg.	49.25 pulg.

NOTAS

PENTAIR POOL

TRITON®
FILTRE À SABLE LATÉRAL



FRANÇAIS

GUIDE D'INSTALLATION ET D'UTILISATION

INSTRUCTIONS DE SÉCURITÉ IMPORTANTES
LIRE ET SUIVRE TOUTES LES INSTRUCTIONS
CONSERVER CES INSTRUCTIONS

To access additional information, as well as digital copies of all Triton manuals, scan or click the provided QR code.

Pour accéder à des informations supplémentaires, ainsi qu'à des copies numériques de tous les manuels Triton, scannez ou cliquez sur le code QR fourni.

Para acceder a información adicional, así como copias digitales de todos los manuales de Triton, escanee o haga clic en el código QR proporcionado.

SERVICE À LA CLIENTÈLE / SUPPORT TECHNIQUE

Heures : 8 h 00AM à 7 h 30PM HNE (5 h 00AM - 4 h 30PM TVP)

Appel : (800) 831-7133

Visite : www.pentair.com

Fax : (800) 284-4151

TABLE DES MATIÈRES

Consignes de sécurité importantes ..... **ii**

Installation **1**

- Fonctionnement général du filtre 1
- Instructions d'installation 2
- Installation du filtre 2
- Procédure de démarrage 3

Entretien **5**

- Entretien du filtre 5
- Fréquence de nettoyage 5
- Procédure de rétrolavage 6
- Procédure de nettoyage chimique 7
- Hivernage du filtre 7

Dépannage **8**

Pièces de rechange **9**

- Courbes de perte de pression 9
- Installation de filtres multiples (Trousse de tuyauterie en tandem) 9
- Pièces de rechange Triton II & TR60 ClearPro 10
- Pièces de rechange Triton 100C & 140C 12
- Pièces de rechange Triton 100C-3 & 140C-3 14

Vos commentaires pourraient jouer un rôle important dans l'objectif de Pentair d'améliorer continuellement notre matériel pédagogique et de mieux soutenir ceux qui installent, entretiennent et utilisent nos produits au quotidien.

Scannez ou cliquez sur le code QR pour répondre à un court sondage et nous aider à fournir des manuels de produit aussi faciles à utiliser et précis que possible!

CONSIGNES DE SÉCURITÉ IMPORTANTES



Ce guide contient des renseignements importants visant à garantir l'installation, le fonctionnement et l'entretien adéquats et sécuritaires de cet équipement. Si vous avez des inquiétudes ou des questions concernant les tâches décrites dans ce guide, consultez Pentair ou un professionnel qualifié.

À L'INSTALLATEUR : Assurez-vous que ce guide est remis au propriétaire de la piscine et/ou à l'utilisateur de cet équipement après l'installation.

À L'UTILISATEUR : Conservez ce guide pour vous y référer ultérieurement.

Composez le 1 800 831-7133 pour obtenir gratuitement des exemplaires supplémentaires de ces instructions ou des étiquettes de produits. Consultez le site www.pentair.com pour obtenir de plus amples renseignements.

LIRE ET SUIVRE TOUTES LES INSTRUCTIONS CONSERVER CES INSTRUCTIONS

Ceci est le symbole d'alerte de sécurité. Lorsque vous voyez ce symbole dans ce guide ou sur le produit, notez les mots d'avertissement correspondant et soyez conscient du risques de blessure corporelle.

⚠ DANGER Indique des dangers qui, s'ils sont ignorés, entraîneront la mort ou des blessures graves.

⚠ MISE EN GARDE Indique des dangers qui, s'ils sont ignorés, peuvent entraîner la mort ou des blessures graves.

⚠ ATTENTION Indique des dangers qui, s'ils sont ignorés, peuvent entraîner des blessures légères ou modérées.

AVIS Indique une information qui, si elle est ignorée, peut entraîner des dommages matériels.

Lisez attentivement et suivez toutes les instructions figurant dans ce guide ou affichées sur l'équipement. Assurez-vous de conserver toutes les étiquettes des produits en bon état et remplacez immédiatement les étiquettes manquantes ou endommagées.

⚠ MISE EN GARDE LE NON-RESPECT DES INSTRUCTIONS ET AVERTISSEMENTS RISQUE DE PROVOQUER LA MORT OU DES BLESSURES GRAVES. **LES INSTALLATEURS, LES UTILISATEURS ET LES PROPRIÉTAIRES DE PISCINES DOIVENT LIRE LA TOTALITÉ DES AVERTISSEMENTS ET DES INSTRUCTIONS AVANT D'UTILISER OU DE PROCÉDER À L'ENTRETIEN DU FILTRE.**

⚠ MISE EN GARDE Ce filtre doit être installé par un professionnel qualifié conformément à l'ensemble des codes et des règlements applicables. Une mauvaise installation peut entraîner la mort, des blessures graves ou des dommages matériels.

⚠ MISE EN GARDE Ne laissez pas les enfants utiliser cet équipement.

⚠ MISE EN GARDE **L'AIR EMPRISONNÉ PEUT FAIRE SAUTER LE FERMETURE AVEC UNE FORCE MEURTRIÈRE!**



Lors de l'entretien de toute partie du système de filtration, de l'air peut pénétrer dans le système et y rester piégé. L'air emprisonné peut provoquer la séparation violente du fermeture du filtre de la base du filtre et entraîner la mort, des blessures graves et/ou des dommages matériels.

Pour éviter ce danger :

1. Avant de procéder à l'entretien du filtre, SUIVEZ LES INSTRUCTIONS DE DÉMONTAGE DU FILTRE À LA LETTRE.
2. Lorsque vous installez le collier de serrage du filtre, SUIVEZ LES INSTRUCTIONS D'INSTALLATION DU COLLIER À LA LETTRE.
3. Une fois l'entretien terminé, SUIVEZ LES INSTRUCTIONS DE DÉMARRAGE À LA LETTRE.
4. NE tentez JAMAIS de régler ou de serrer le collier lorsque le système est sous pression ou que la pompe de filtration est en marche.
5. Entretenez correctement le système de filtration. Remplacez immédiatement les pièces usées ou endommagées.

⚠ MISE EN GARDE La soupape de dégagement d'air manuelle et le manomètre sont essentiels pour garantir un fonctionnement sûr de l'équipement. Le non-respect de cette règle risque de provoquer des blessures graves, voire occasionner la mort.

⚠ MISE EN GARDE Ne dépassez jamais la pression de fonctionnement maximale des composants du système.



Le dépassement de ces limites pourrait entraîner la défaillance d'un composant sous pression, provoquer des blessures graves et/ou des dommages matériels ou occasionner la mort.

⚠ MISE EN GARDE Il est recommandé de limiter les essais sous pression à la durée minimale requise par les codes locaux. Tenez-vous à l'écart du filtre lors des essais sous pression. Affichez les panneaux d'avertissement pertinents et disposez une barrière autour de l'équipement sous pression. Le non-respect de ces précautions pourrait entraîner la mort, des blessures graves ou des dommages matériels.

⚠ MISE EN GARDE Si vous utilisez de l'air comprimé pour hiverniser le système de filtration, assurez-vous que la soupape de décharge d'air du filtre est ouverte avant l'entretien afin d'éviter une séparation violente du fermeture, ce qui pourrait entraîner la mort ou des blessures graves.

FRANÇAIS

CONSIGNES DE SÉCURITÉ IMPORTANTES

⚠MISE EN GARDE



Installez toutes les commandes du système (interrupteurs marche/arrêt, minuteries, contrôleurs d'automatisation, soupapes) de sorte que le système puisse être entretenu et démarré sans placer aucune partie du corps sur le couvercle de la crépine de la pompe, du fermeture du filtre ou des fermetures de soupape, ou à proximité de ce dernier. Le non-respect de ces instructions pourrait provoquer la mort ou des blessures graves.

⚠MISE EN GARDE

Débranchez toujours l'alimentation électrique de l'équipement au disjoncteur avant son entretien. Assurez-vous que le circuit débranché est cadenassé ou correctement étiqueté afin qu'il ne puisse pas être mis sous tension pendant son entretien. Le non-respect de cette règle risque de provoquer la mort ou des blessures graves.

⚠MISE EN GARDE



Positionnez le filtre et la soupape de dégagement d'air de manière à ce que l'eau purgée soit dirigée loin des prises électriques, des disjoncteurs et/ou d'autres systèmes à alimentation électrique. Le refoulement d'eau provenant d'un filtre ou d'une soupape mal positionné peut créer un risque électrique pouvant entraîner la mort, des blessures graves ou des dommages matériels.

INSTALLATION

Ce filtre ne doit être installé que par un professionnel qualifié. Avant d'installer ce produit, lisez et suivez tous les avis et instructions de ce manuel.

FONCTIONNEMENT GÉNÉRAL DU FILTRE

Ce filtre est conçu pour fonctionner avec un entretien minimal lorsqu'il est installé, utilisé et entretenu conformément à ces instructions.

La saleté est collectée dans le filtre lorsque l'eau passe à travers la vanne de contrôle sur le côté du filtre et est dirigée vers le haut du compartiment supérieur. L'eau sale passe dans le diffuseur au sommet du réservoir et est dirigée vers le bas à travers la surface supérieure du lit de sable du filtre. La saleté est retenue dans le lit de sable et l'eau propre passe à travers les tubes latéraux et la tuyauterie inférieure au fond du filtre jusqu'au compartiment inférieur. L'eau s'écoule ensuite dans la vanne de contrôle sur le côté du filtre. L'eau propre est renvoyée dans la piscine par le système de tuyauterie.

La pression du filtre augmentera et le débit vers la piscine diminuera à mesure que les débris s'accumulent dans le filtre. Après une période prolongée d'utilisation, le filtre nécessitera un rétrolavage afin d'éliminer l'excès de débris du lit de sable. Il est important de savoir quand effectuer le rétrolavage du filtre. Référez-vous à *Procédure de rétrolavage, page 6* pour les instructions de rétrolavage.

Ce filtre élimine les matières en suspension et ne désinfecte pas la piscine. L'eau de la piscine doit également être désinfectée et chimiquement équilibrée. Le système de filtration doit être capable de renouveler le volume total d'eau au moins deux fois par jour.

Se référer à **Tableau 1** pour obtenir des informations sur le fonctionnement et les spécifications du filtre.

Tableau 1

MODÈLE	SURFACE DU FILTRE (PI²)	DÉBIT TAUX (GPM)	RENOUVELLEMENT QUOTIDIEN (GALLONS)			
			4 tours	3 tours	2,4 tours	2 tours
TR40	1,9	38	13 680	18 240	22 800	27 360
TR60	3,1	63	22 680	30 240	37 800	45 360
TR60 ClearPro	3,1	63	22 680	30 240	37 800	45 360
TR100	4,9	74*	26 640*	35 520*	44 400*	53 280*
TR100C TR100C-3	4,9	98	35 280	47 040	58 800	70 560
TR140	7,1	106*	38 160*	50 880*	63 600*	76 320*
TR140C TR140C-3	7,1	141	50 760	67 680	84 600	101 520

(*) BASÉ SUR 15 GPM/PI²

FRANÇAIS

INSTRUCTIONS D'INSTALLATION

1. Le filtre ne doit être installé que par un professionnel qualifié.
2. Ce filtre est conçu et destiné à filtrer l'eau de la piscine.
3. Ne montez pas de commandes électriques au-dessus du filtre. Laissez suffisamment d'espace pour vous tenir à l'écart du filtre lors du démarrage de la pompe. Les exigences minimales d'espace se trouvent sur une grande étiquette sur le réservoir du filtre.
4. Une vanne de non-retour est recommandée entre le filtre et le chauffe-eau pour éviter le « retour » d'eau chaude.
5. Un coupe-vide est recommandé si la conduite de rétrolavage dépasse 40 pieds, ou si la conduite de rétrolavage se décharge à plus de 10 pieds sous le niveau de l'eau de la piscine. Alternativement, une fosse de coupe-vide peut également être prévue.
6. La pression de fonctionnement maximale est de 50 PSI. Ne jamais faire fonctionner ce filtre au-dessus de cette pression ou connecter une pompe dont la pression de coupure est de 50 PSI ou plus.
7. Ne jamais installer un chlorateur en amont du filtre. Toujours le placer en aval avec une vanne de non-retour entre le chlorateur et le filtre.
8. Ne pas installer de vanne à fermeture positive à la sortie du système de filtration. Si le système est jamais utilisé avec une telle vanne fermée, le système interne de purge d'air ne fonctionnera pas.
9. Ne pas entreposer de produits chimiques de piscine à moins de 10 pieds de votre filtre de piscine. Les produits chimiques de piscine doivent toujours être conservés dans un endroit frais, sec et bien ventilé.

> ⚠MISE EN GARDE Les fumées chimiques et/ou les déversements peuvent provoquer une détérioration sévère des composants du filtre. Des composants affaiblis du filtre peuvent provoquer la séparation de la vanne ou des accessoires du filtre et entraîner de graves blessures corporelles et/ou des dommages matériels.

INSTALLATION DU FILTRE

⚠MISE EN GARDE



Les filtres NE DOIVENT JAMAIS être testés ou soumis à de l'air ou à un gaz sous pression. Tous les gaz sont compressibles et sous pression créent un danger. Des blessures corporelles graves ou des dommages matériels pourraient survenir si le filtre est soumis à une pression d'air ou de gaz.

1. Montez le filtre sur une dalle permanente, de préférence en béton coulé dans un coffrage ou sur une plateforme construite en blocs de béton ou en briques.
2. Positionnez le filtre de façon à ce que les orifices soient dans la position désirée.
3. **Si vous utilisez une vanne multiposition :** Installez la vanne conformément aux instructions d'installation de la vanne. Assurez-vous que tous les joints toriques et les surfaces d'étanchéité sont propres, puis appliquez légèrement un lubrifiant à base de silicone sur les joints toriques et leurs rainures.

   Si vous utilisez une vanne à glissière à deux positions : Installez la vanne conformément aux instructions d'installation de la vanne. Assurez-vous que la poignée est orientée vers le haut du réservoir.
4. Si nécessaire, retirez les sangles d'expédition utilisées pour soutenir le multi-diffuseur TR100C-3, TR140C et TR140C-3.
5. Pivotez le diffuseur hors du centre du réservoir sur les modèles TR40, 60, TR60 ClearPro, 100 & 140 en tournant l'ensemble du diffuseur dans le sens antihoraire. **L'ensemble multi-diffuseur ne doit pas être déplacé sur les modèles TR100C, TR100C-3, TR140C et TR140C-3.**

INSTALLATION DU FILTRE (suite)

6. Avant de verser le sable dans le filtre, référez-vous à **Tableau 2** et vérifiez que le type et la quantité de sable appropriés seront utilisés.

   Note : La distance entre le haut du réservoir du filtre et le lit de sable (appelée « Free Board ») est la variable la plus importante et doit être respectée. La densité du sable peut varier, et les quantités données dans **Tableau 2** sont fournies à titre indicatif seulement.

7. Remplissez environ la moitié du réservoir avec de l'eau.
8. Versez lentement le sable dans le haut du filtre jusqu'à ce que la profondeur appropriée dans **Tableau 2** soit atteinte.
9. Ramenez l'ensemble du diffuseur à sa position verticale (s'il a été déplacé). Assurez-vous que les diffuseurs sont parallèles au lit de sable.
10. Vérifiez que le purgeur d'air automatique dépasse dans le centre du couvercle, comme montré dans **Figure 1**.



Le non-positionnement du purgeur d'air automatique à l'intérieur du couvercle permettra à un excès d'air emprisonné de s'accumuler dans le filtre. L'air emprisonné peut provoquer la séparation violente du couvercle du filtre et pourrait entraîner la mort, des blessures graves et/ou des dommages matériels.

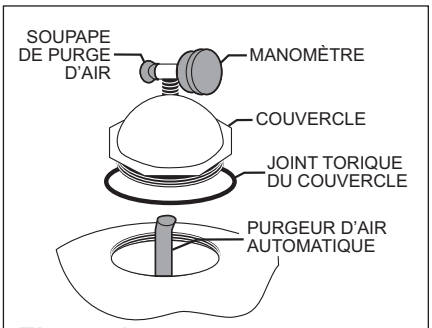

Figure 1

11. Retirez tout sable renversé autour de l'ouverture du réservoir.
12. Installez le manomètre et la valve de purge d'air sur le couvercle. Référez-vous à **Figure 1**.
13. Nettoyez le joint torique du couvercle, puis appliquez du lubrifiant au silicone.
14. Vissez le couvercle dans le réservoir du filtre à la main.



Le non-respect de l'installation correcte du couvercle du filtre peut provoquer la séparation du couvercle et entraîner de graves blessures corporelles et/ou des dommages matériels.

Le couvercle doit tourner librement dans le filtre. Si une résistance est ressentie, retirez lentement le couvercle en tournant dans le sens antihoraire. Le filet de départ du réservoir et du couvercle doit s'engager correctement. *Ne pas croiser les filetages du couvercle.*

15. À l'aide de la clé fournie pour le couvercle, serrez le couvercle autant que possible.
16. Connectez la plomberie et les raccords à la vanne en utilisant les composés d'étanchéité appropriés. Les connexions de plomberie doivent être conformes à toutes les exigences des codes nationaux et locaux applicables.
17. Soutenez la plomberie pour éviter les contraintes sur les composants du système.
18. Les longues sections de tuyaux et les coudes restreignent le débit. Pour une efficacité optimale, utilisez le moins de raccords possible et des tuyaux de grand diamètre (au moins 2 po pour TR100 et TR140 et au moins 3 po pour TR100C-3 et TR140C-3).

Tableau 2

MODÈLE	SABLE*	HAUTEUR LIBRE
TR40	175 lbs.	8,25 po
TR60 / TR60 ClearPro	325 lbs.	10,5 po
TR100 / TR100C-3	600 lbs.	11,25 po
TR140 / TR140C-3	925 lbs.	13,5 po

* N° 20 Silice standard, taille de particules 0,018 - 0,022 po (0,44 - 0,55 mm), avec un coefficient d'uniformité de 1,75 ou moins.

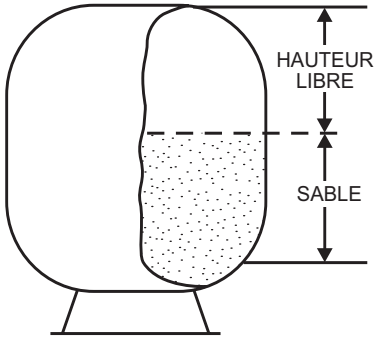

FRANÇAIS

PROCÉDURE DE DÉMARRAGE

1. Lors de nouvelles installations, nettoyez la piscine avant de la remplir d'eau. L'excès de saleté et les grosses particules peuvent endommager la pompe et/ou le filtre.
2. Vérifiez que la conduite de rétrolavage est ouverte.
3. Placez la vanne en position RÉTROLAVAGE.
4. Si nécessaire, remplissez le préfiltre de la pompe avec de l'eau et réinstallez le couvercle du préfiltre.
5. Vérifiez que le couvercle est bien fixé.

   ⚠MISE EN GARDE L'air entrant dans le filtre peut provoquer la séparation du couvercle et pourrait entraîner de graves blessures corporelles et/ou des dommages matériels.
6. Ouvrez le purgeur d'air manuel sur le couvercle du filtre.
7. Tenez-vous à l'écart du filtre et démarrez la pompe.
8. Lorsque tout l'air est évacué du filtre et qu'un filet d'eau régulier apparaît, fermez le purgeur d'air.

   Note : Le processus d'expédition peut provoquer une abrasion excessive du sable, ce qui pourrait nécessiter un cycle de rétrolavage plus long au démarrage initial. Le cas échéant, continuez le rétrolavage jusqu'à ce que l'eau usée soit aussi claire que l'eau de la piscine.
9. Arrêtez la pompe et placez la vanne en position FILTRE.

   ⚠MISE EN GARDE Pour éviter d'endommager l'équipement et tout risque de blessure, coupez toujours la pompe avant de changer la position de la vanne.
10. Assurez-vous que toutes les conduites d'aspiration et de retour de la piscine sont ouvertes.
11. Ouvrez le purgeur d'air manuel sur le couvercle du filtre.
12. Tenez-vous à l'écart du filtre et démarrez la pompe.
13. Lorsque un filet d'eau régulier apparaît, fermez le purgeur d'air.
14. Le filtre a maintenant démarré un cycle de filtration. Vérifiez que l'eau retourne dans la piscine et notez la pression de fonctionnement.

ENTRETIEN DU FILTRE

Un entretien approprié prolongera la durée de vie opérationnelle du filtre. Suivez les directives ci-dessous pour assurer le fonctionnement le plus efficace du filtre.

1. Pour nettoyer l'extérieur du filtre, lavez avec un détergent doux et de l'eau, puis rincez au tuyau d'arrosage. N'utilisez pas de solvants.
2. Si un entretien interne est requis, retirez le drain à sable du bas du filtre et rincez le réservoir avec un tuyau d'arrosage. Un aspirateur à sable (P/N 542090) peut également être utilisé.
3. Après plusieurs années d'exposition au soleil et à d'autres conditions environnementales, le réservoir du filtre peut commencer à paraître trouble ou rugueux au toucher. La surface du réservoir peut être peinte. **NE PAS peindre la vanne.**

> **⚠MISE EN GARDE** Inspectez toujours visuellement les composants du filtre lors de l'entretien. Remplacez tout composant corrodé, déformé ou visuellement défectueux. Des composants de filtre défectueux peuvent provoquer la séparation des pièces du filtre et entraîner de graves blessures ou des dommages matériels.

4. Le filtre ne doit jamais être entretenu sous pression. Relâchez toujours la pression du réservoir et ouvrez le purgeur d'air sur le couvercle du filtre avant l'entretien.
5. **Lors du redémarrage de la pompe, ouvrez toujours le purgeur d'air manuel sur le couvercle du filtre et tenez-vous à l'écart du filtre.**

FRÉQUENCE DE NETTOYAGE

Rétrolaver trop fréquemment peut entraîner une filtration inefficace. Ne rétrolavez pas le filtre uniquement sur une base temporelle, comme tous les trois jours. Des facteurs tels que les conditions météorologiques, les fortes pluies, la poussière ou le pollen, et la température de l'eau influencent la fréquence appropriée de rétrolavage.

1. **Pour les nouvelles installations de piscine :** Rétrolavez et nettoyez le filtre après 48 heures de fonctionnement. Cela permet d'éliminer toute poussière de plâtre et/ou débris de construction du lit de sable.
2. **Lors d'une utilisation régulière, il existe deux façons d'identifier quand le filtre nécessite un rétrolavage :**
    a. Si le système de filtration comprend un débitmètre, rétrolavez lorsque le débit d'eau est 30 % inférieur à celui d'un filtre récemment rétrolavé.
    Par exemple, si le débit initial était de 60 GPM, le filtre doit être rétrolavé lorsque le débit est tombé à 40 GPM.
    b. Si le système ne comprend pas de débitmètre, rétrolavez lorsque le manomètre du filtre indique 10 PSI de plus que juste après un rétrolavage.

PROCÉDURE DE RÉTROLAVAGE

⚠MISE EN GARDE Pour éviter d'endommager l'équipement et tout risque de blessure, coupez toujours la pompe avant de changer la position des vannes.

1. Arrêtez la pompe.
2. Vérifiez que la conduite de rétrolavage est ouverte.
3. Placez la vanne en position RÉTROLAVAGE.
4. Tenez-vous à l'écart du filtre et démarrez la pompe.
5. Rétrolavez le filtre pendant environ 3 à 5 minutes ou jusqu'à ce que l'eau de rétrolavage soit propre.
6. Arrêtez la pompe et positionnez la vanne comme suit :
   a. **Vanne multiposition :** Placez la vanne en position RINÇAGE.
   b. **Vanne à glissière à deux positions :** Passez à l'étape 9.
7. Tenez-vous à l'écart du filtre et démarrez la pompe.
8. Rincez le filtre pendant environ 30 secondes.
9. Arrêtez la pompe et placez la vanne en position FILTRE.
10. Vérifiez que la conduite de retour de la piscine est ouverte.
11. Ouvrez le purgeur d'air manuel sur le couvercle.
12. Tenez-vous à l'écart du filtre et démarrez la pompe.
13. Lorsque tout l'air est évacué et qu'un filet d'eau régulier sort du purgeur, fermez le purgeur d'air manuel.
14. Le filtre a maintenant démarré son cycle de filtration. Assurez-vous que l'eau retourne dans la piscine et notez la pression du filtre.
    La pression du filtre ne doit pas dépasser celle observée au démarrage initial. Si la pression est de 4 à 6 PSI au-dessus de la condition initiale, le lit de sable doit être nettoyé chimiquement selon les instructions ci-dessous.

PROCÉDURE DE NETTOYAGE CHIMIQUE

1. Contactez votre fournisseur local de produits chimiques pour piscine ou votre magasin de détail pour obtenir le produit nettoyant approprié. Ces nettoyants élimineront les huiles, les dépôts et la rouille du lit de sable.
2. Préparez une solution selon les instructions du fabricant sur l'étiquette.
3. Rétrolavez le filtre selon *Procédure de rétrolavage, page 6*.
4. Coupez la pompe, ouvrez le drain du filtre et laissez le filtre se vider.

   Note : Si le filtre est installé en dessous du niveau de l'eau de la piscine, fermez les vannes nécessaires.
5. Après que le filtre s'est vidé, fermez le drain du filtre et placez la vanne en position RÉTROLAVAGE.
6. Retirez le couvercle du préfiltre de la pompe et nettoyez le panier du préfiltre.
7. Versez la solution de nettoyage dans le préfiltre de la pompe.
8. Réinstallez le couvercle du préfiltre.
9. Si le filtre est en dessous du niveau de l'eau de la piscine, ouvrez légèrement les vannes nécessaires.
10. Démarrez la pompe et laissez-la fonctionner pendant environ trois minutes.
11. Coupez la pompe et laissez la vanne en position RÉTROLAVAGE.
12. Coupez l'alimentation de la pompe et de tout contrôle automatique, et laissez la solution de nettoyage saturer le lit de sable pendant la nuit.
13. Après que le lit de sable a trempé pendant un temps suffisant, rétrolavez le filtre selon *Procédure de rétrolavage, page 6*.

HIVERNAGE DU FILTRE

1. Rétrolavez le filtre selon *Procédure de rétrolavage, page 6*.
2. Coupez la pompe et ouvrez le purgeur d'air manuel sur le couvercle.
3. **Si vous utilisez une vanne multiposition :** Placez la vanne en position HIVERNAGE. Laissez la vanne en position HIVERNAGE jusqu'au redémarrage du système après que les conditions de gel sont passées.

   Si vous utilisez une vanne à glissière à deux positions : Retirez l'ensemble du piston de la vanne et conservez-le jusqu'au redémarrage du système après que les conditions de gel sont passées.
4. Retirez le bouchon de vidange au bas du filtre et conservez-le pendant l'hivernage.
5. Vidangez toutes les conduites appropriées du système.
6. Couvrez le filtre avec une bâche ou une feuille de plastique pour protéger le filtre des intempéries.

DÉPANNAGE

⚠ MISE EN GARDE



L'AIR EMPRISONNÉ PEUT PROPULSER LE COUVERCLE AVEC UNE FORCE MORTELLE!

Lorsqu'une partie du système de filtration est entretenue, de l'air peut entrer dans le système et s'y emprisonner. L'air emprisonné peut provoquer la séparation violente du couvercle du filtre et pourrait entraîner la mort, des blessures graves et/ou des dommages matériels.

POUR ÉVITER CE DANGER POTENTIEL :

1. Avant de repositionner la ou les vannes ou d'entretenir le système de filtration : (A) Coupez l'alimentation de la pompe du filtre et de tout contrôle automatique au disjoncteur; (B) ouvrez la valve de purge d'air manuel; (C) attendez que toute la pression soit relâchée.
2. NE tentez JAMAIS d'ajuster ou de serrer le couvercle pendant que le système est sous pression ou que la pompe du filtre est en marche.
3. Lors du retrait ou de la réinstallation du couvercle du filtre, **SUIVEZ EXACTEMENT LES AVERTISSEMENTS DU COUVERCLE DU FILTRE**.
4. Une fois l'entretien terminé, **SUIVEZ EXACTEMENT LA PROCÉDURE DE DÉMARRAGE**.
5. Entretenez correctement le système de filtration. Remplacez immédiatement toute pièce usée ou endommagée.

PROBLÈME	CAUSE POSSIBLE	ACTION CORRECTIVE
L'eau n'est pas suffisamment propre	Chimie de l'eau déséquilibrée.	Rééquilibrer la chimie de la piscine.
	Rétrolavage du filtre trop fréquent.	Suivez les directives dans *Fréquence de nettoyage, page 5*.
	Quantité ou taille de sable incorrecte.	Vérifiez que le sable répond aux exigences de *Tableau 2, page 3*.
	Débit de renouvellement insuffisant.	Faites fonctionner le système plus longtemps. Référez-vous à *Tableau 1, page 1*.
Haute pression du filtre	Rétrolavage insuffisant.	Rétrolavez jusqu'à ce que l'eau de sortie soit claire.
	Débris excessifs ou dépôts minéraux dans le lit de sable.	Nettoyez chimiquement le filtre selon *Procédure de nettoyage chimique, page 7*.
	Vanne partiellement fermée ou obstruction dans la conduite de retour.	Ouvrez la vanne ou retirez l'obstruction dans la conduite de retour.
Cycles de filtre courts	Rétrolavage incorrect.	Rétrolavez jusqu'à ce que l'eau de sortie soit claire.
	Chimie de l'eau déséquilibrée.	Rééquilibrer la chimie de la piscine.
	Débris excessifs ou dépôts minéraux dans le lit de sable.	1. Retirez le pouce supérieur du lit de sable. 2. Remplacer le sable. 3. Nettoyez chimiquement selon *Procédure de nettoyage chimique, page 7*.
	Débit trop élevé.	Assurez-vous que la pompe fournit le débit approprié au filtre. Référez-vous à *Tableau 1, page 1*.
	Le sable s'est érodé avec le temps et filtre mal.	Remplacez tout le lit de sable.
Débit faible aux retours de piscine et faible pression du filtre	Panier du préfiltre de la pompe obstrué.	Nettoyez le panier du préfiltre de la pompe.
	Obstruction dans la pompe.	Démontez et nettoyez la pompe selon les instructions du manuel de la pompe.
	Obstruction dans la conduite d'aspiration.	1. Nettoyez les paniers de l'écumoire de la piscine. 2. Vérifiez que les vannes de la conduite d'aspiration sont complètement ouvertes. 3. Retirez les autres obstructions dans la conduite d'aspiration.
Sable entrant dans la piscine par les conduites de retour	Latéral du filtre endommagé.	Remplacez les latéraux endommagés.
	Débit de rétrolavage trop élevé.	Réduisez le débit de rétrolavage.
	Filtreur à air de la vanne endommagé ou manquant.	Remplacez les composants endommagés ou manquants.

PIÈCES DE RECHANGE

COURBES DE CHUTE DE PRESSION

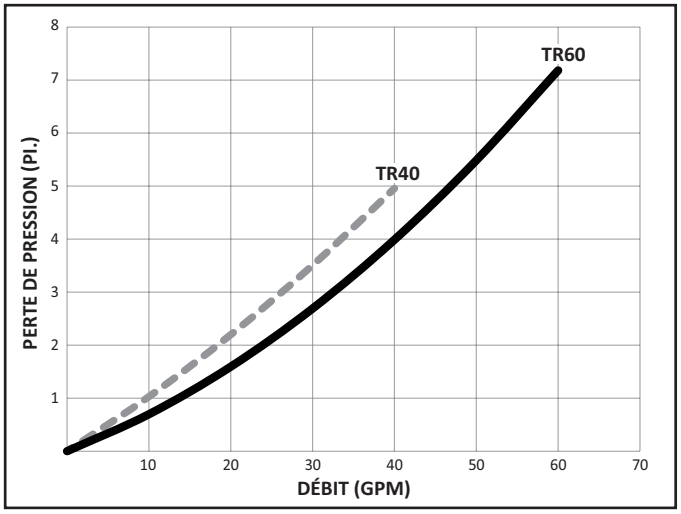

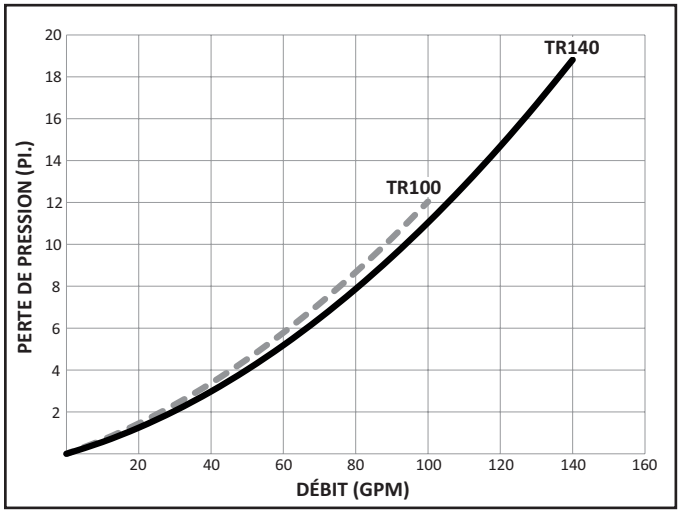

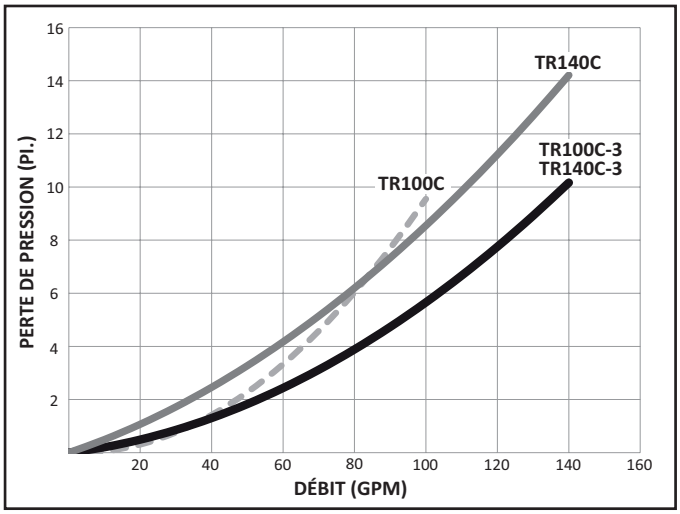

INSTALLATION DE FILTRES MULTIPLES AVEC TROUSSES DE TUYAUTERIE EN TANDEM

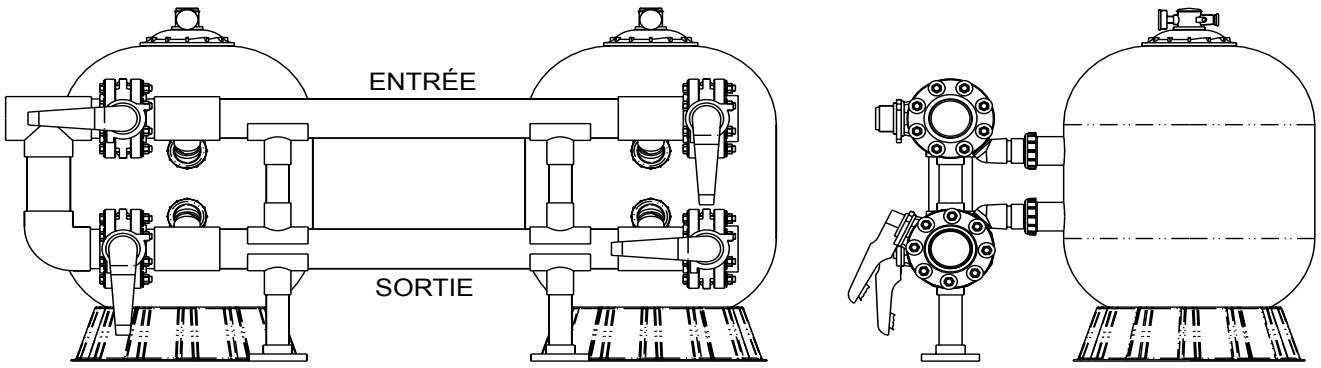

ATTENTION : LORSQUE PLUSIEURS FILTRES SONT INSTALLÉS, IL EST FORTEMENT RECOMMANDÉ D'UTILISER UNE TROUSSE DE TUYAUTERIE EN TANDEM PENTAIR. CES TROUSSES COMPRENNENT DES SUPPORTS DE PLOMBERIE (ENTRE L'ENTRÉE ET LA SORTIE / ET ENTRE LA SORTIE ET LE PLANCHER).

PIÈCES DE RECHANGE CLEARPRO POUR TRITON II / TR60

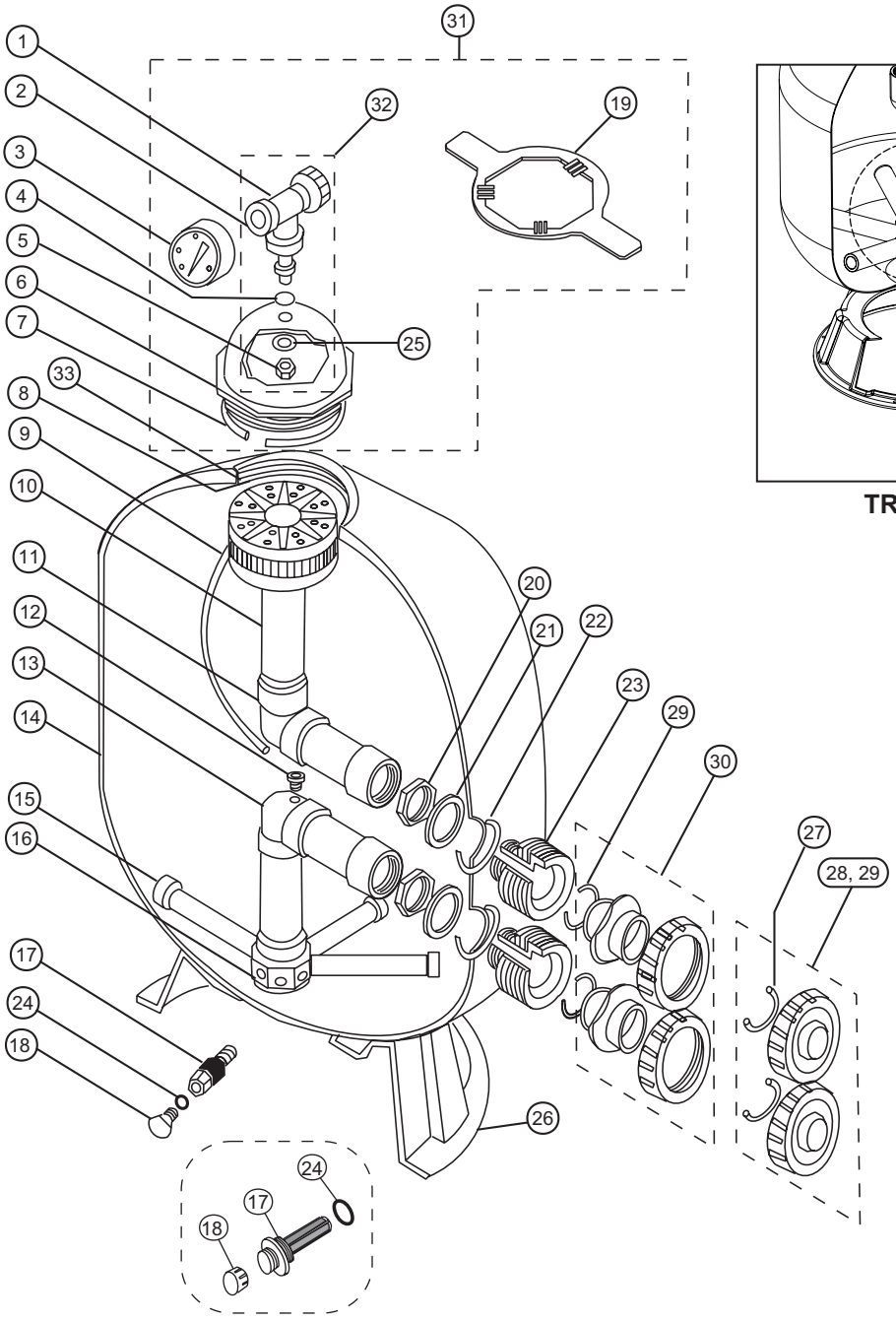

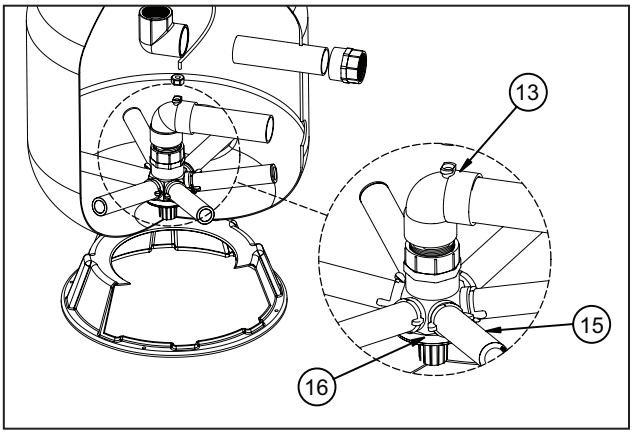

TR60 avec technologie ClearPro

DÉTAIL A - FILET EN DENTS DE SCIE

Les filtres fabriqués après le 1er décembre 1991 utilisent un filetage en dents de scie dans l'ouverture du réservoir du filtre et sur le couvercle.



DÉTAIL B - FILET « V »

Les filtres fabriqués avant le 1er décembre 1991 utilisent un filet de type « V » sur le couvercle.

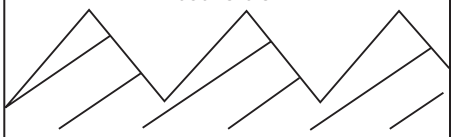

CES COUVERCLES NE SONT PAS INTERCHANGEABLES

TR100 et TR140

MODÈLE	DIM. A	DIM. B	DIM. C	DIM. D
TR40	30,5 po	19,5 po	10,75 po	32,5 po
TR60	35,5 po	24,5 po	13,625 po	37,5 po
TR60 ClearPro	35,5 po	24,5 po	13,625 po	37,5 po
TR100	39,75 po	30,5 po	16,25 po	41,75 po
TR140	45,25 po	36,5 po	18,75 po	47,25 po

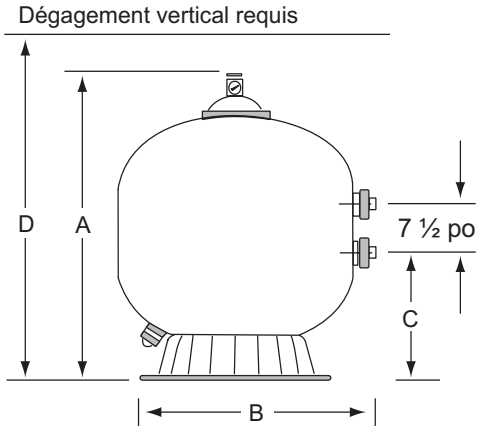

PIÈCES DE RECHANGE CLEARPRO POUR TRITON II / TR60

Article	P/N	Description
1	154689z	Ensemble de purgeur d'air
2	154700z	Adaptateur du purgeur d'air
3	190059z	Manomètre
4	154661z	Joint torique, adaptateur du purgeur d'air
5	154664	Écrou, adaptateur du purgeur d'air
6	154559	Couvercle, filet en « V » ❷
	152519	Couvercle, filet en dents de scie ❸
7	154493	Joint torique, couvercle ❷
	152516	Joint torique, couvercle ❸
8	150035	Préfiltre
9	150039	Tuyau de purge d'air TR40
	150040	Tuyau de purge d'air TR60
	150041	Tuyau de purge d'air TR100
	150042	Tuyau de purge d'air TR140
10	154598	Ensemble diffuseur TR40
	154599	Ensemble diffuseur TR60
	154462	Ensemble diffuseur TR100
	154906	Ensemble diffuseur TR140
11	154803	Ensemble de tuyauterie supérieure TR40
	154533	Ensemble de tuyauterie supérieure TR60
	154426	Ensemble de tuyauterie supérieure TR100
	154500	Ensemble de tuyauterie supérieure TR140
12	150036	Connecteur, tuyau de purge d'air
13	154801	Ensemble de tuyauterie inférieure TR40
	154805	Ensemble de tuyauterie inférieure TR60
	155284	Ensemble de tuyauterie inférieure TR60 ClearPro
	157110	Tuyauterie inférieure, assemblage avec moyeu à quart de tour TR100
	157111	Tuyauterie inférieure, assemblage avec moyeu à quart de tour TR140
14	154636	Assemblage réservoir/pied TR40
	154638	Assemblage réservoir/pied TR60
	154639	Assemblage réservoir/pied TR100
	154640	Assemblage réservoir/pied TR140
15	152290	Latéral TR40/60 (8 requis)
	150085	Latéral, quart de tour TR60 (6 requis)
	150088	Latéral TR60 ClearPro (6 requis)
	152202	Latéral TR100 (8 requis) ❹
	157105	Latéral, quart de tour TR100 (8 requis) ❺
	154540	Latéral TR140 (8 requis) ❹
	157106	Latéral, quart de tour TR140 (8 requis) ❺

Article	P/N	Description
16	154763	Moyeu latéral TR40/60
	152222	Moyeu latéral TR60 ClearPro
	154453	Moyeu latéral TR100/140
17	154698	Embout, drain à sable
	152220	Drain de sable, TR100/140
18	357161	Bouchon de vidange, TR40/60
	154871	Capuchon de bouchon de vidange, TR100/140
19	154512	Clé de fermeture, 6 po
	154510	Clé de fermeture, en aluminium
20	154412	Écrou de blocage, interne, 2 po (2 requis)
21	154416	Entretoise, interne, 2 po (2 requises)
22	154492	Joint torique, raccord traversant (2 requis)
23	154538	Joint d'étanchéité, raccord traversant (2 requis)
24	274494	Joint torique 3/16 po x 2-5/8 po TR100/140
	192115	Joint torique, drain de sable
25	154418	Rondelle, 3/8 po
26	154926	Pied, TR40 ❶
	154520	Pied, TR60 ❶
	154596	Pied, TR100/140 ❶
27	274494	Joint torique, adaptateur de valve. (2 requis)
28	271092	Trousse d'adaptateur fileté, 2 po
29	271094	Trousse d'adaptateur fileté, 1-1/2 po
30	271096	Trousse d'adaptateur à coller, 1-1/2 po et 2 po
31	154697	Trousse de fermeture, filetage « V » ❷
	154641	Trousse de fermeture, filetage en dents de scie ❸
32	154687	Ensemble de raccords (incl. articles 1-2, 4-5, 25)
33	154611	Entretoise, crépine TR40
	154612	Entretoise, crépine TR60
	154613	Entretoise, crépine TR100
	154614	Entretoise, crépine TR140
-	154402	Ruban de montage, pied TR40/60 (3 requis)
-	154407	Ruban de montage, pied TR100/140 (3 requis)
-	151602	Clé pour raccord traversant
-	154714z	Trousse de raccord traversant

❶ Le pied du réservoir nécessite un ruban de montage pour le pied.

❷ Pour les filtres fabriqués avant 12/91.

❸ Pour les filtres fabriqués en 12/91 ou après.

❹ Pour les filtres fabriqués avant 11/25.

❺ Pour les filtres fabriqués en 11/25 ou après.

Les 4 premiers chiffres du numéro de série indiquent le mois et l'année de fabrication.

PIÈCES DE RECHANGE POUR TRITON 100C / 140C

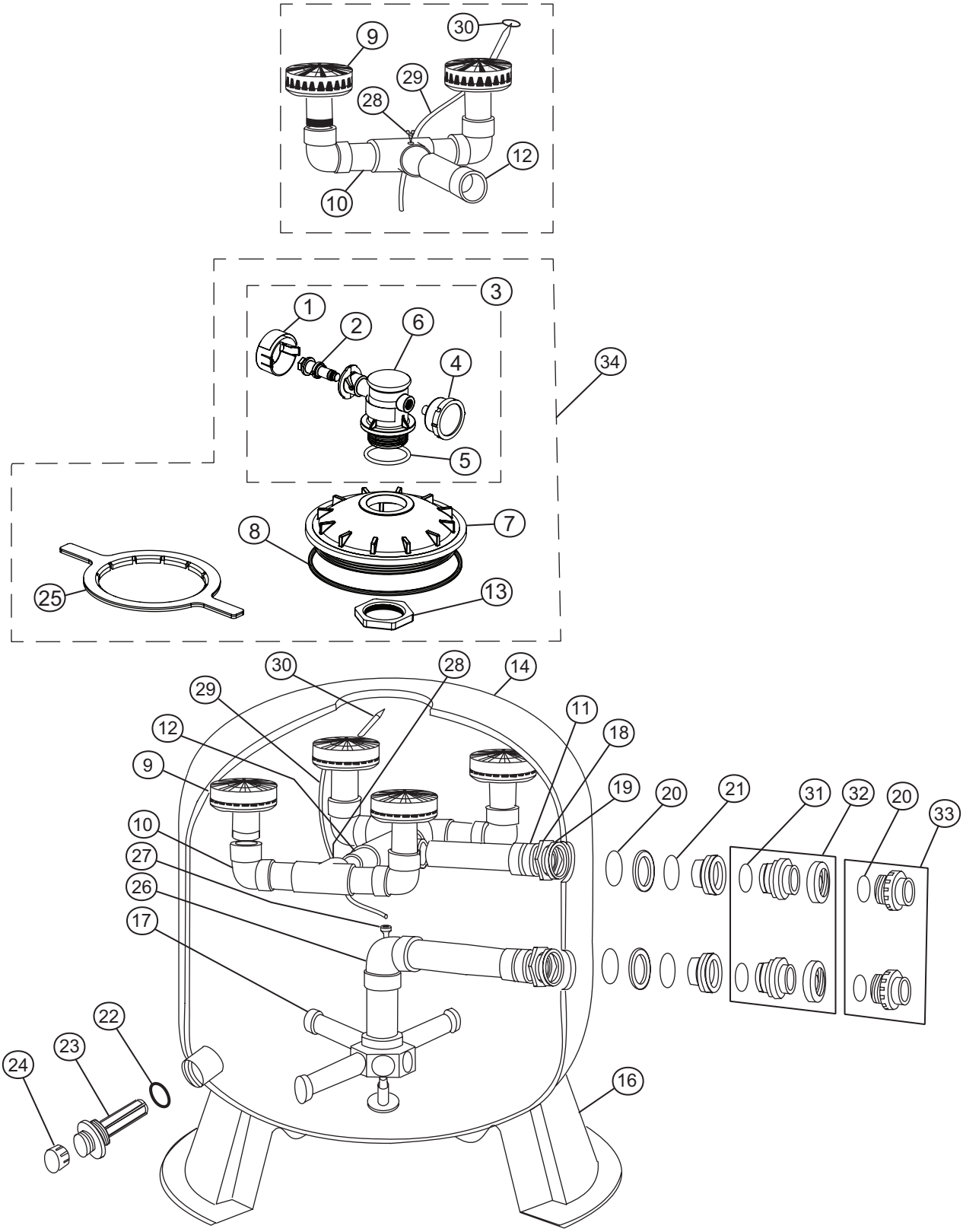

PIÈCES DE RECHANGE POUR TRITON 100C / 140C

Article	P/N	Description
1	178701	Poignée de purge d'air
2	179210	Piston de purge d'air avec joints toriques
3	178685z	Ensemble de purgeur d'air
4	155050	Manomètre TR140C
	991481	Manomètre TR100C
5	274495	Joint torique de purgeur d'air
6	178699	Corps de vanne
7	154575	Fermeture
8	152509	Anneau carré, 8-1/2 po.
	152511	Joint torique à quatre fermetures ❷
9	154599	Diffuseur TR100C
	154599	Diffuseur TR140C
10	156355	Ensemble de tuyauterie supérieure
11	156344	Ensemble de tuyauterie d'entrée supérieure
12	156354	Ensemble de raccordement de tuyauterie supérieure TR140C
13	154412	Écrou, interne
14	153430	Assemblage réservoir/pied TR100C ❶
	153431	Assemblage réservoir/pied TR140C ❶
16	154596	Pied
17	152202	TR100 latéral, (8 requis) ❸
	157105	Latéral, 1/4 de tour TR100 (8 requis) ❹
	154540	Latéral TR140, (8 requis) ❸
	157106	Latéral, 1/4 de tour TR140 (8 requis) ❹
18	154412	Écrou de blocage, intérieur
19	154416	Entretoise, interne
20	154492	Joint torique, raccord traversant
21	154538	Joint d'étanchéité, raccord traversant
22	274494	Joint torique, drain de sable
23	152220	Drain de sable
24	154871	Bouchon, drain de sable

Article	P/N	Description
25	154527	Clé de fermeture
	151608	Clé de fermeture, en aluminium
26	157110	Ensemble de tuyauterie inférieure, 1/4 de tour TR100
	157111	Ensemble de tuyauterie inférieure, 1/4 de tour TR140
27	150036	Connecteur, tuyau de purge d'air
28	273071	Vis, #14 18-8 TR100C
29	150041	Tube de purge d'air TR100C
	150042	Tube de purge d'air TR140C
30	150035	Crépine, tube de purge d'air
31	274494	Joint torique, adaptateur de vanne
32	271096	Trousse d'adaptateur à coller, 1-1/2 po et 2 po
33	271092	Trousse d'adaptateur fileté, 2 po
	271094	Trousse d'adaptateur fileté, 1-1/2 po
34	154856	Trousse de fermeture, filetage en dents de scie
-	154714z	Trousse de raccord traversant
-	154407	Ruban de montage

❶ Le pied du réservoir nécessite un ruban de montage pour le pied.

❷ Pour les filtres fabriqués en 6/17 ou après.

❸ Pour les filtres fabriqués avant 11/25.

❹ Pour les filtres fabriqués en 11/25 ou après.

Les 4 premiers chiffres du numéro de série indiquent le mois et l'année de fabrication.

MODÈLE	DIM. A	DIM. B	DIM. C	DIM. D
TR100C	39,75 po	30,5 po	16,5 po	43,75 po
TR140C	45,25 po	36,5 po	18,75 po	49,25 po

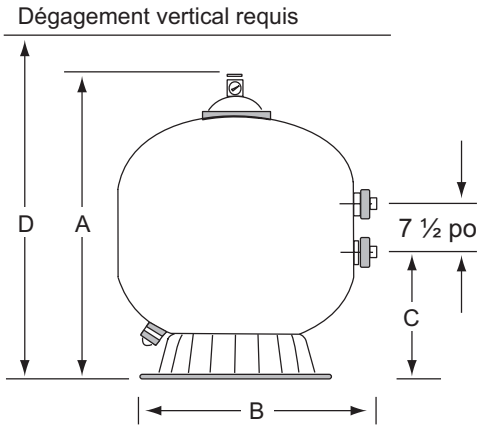

FRANÇAIS

PIÈCES DE RECHANGE POUR TRITON 100C-3 / 140C-3

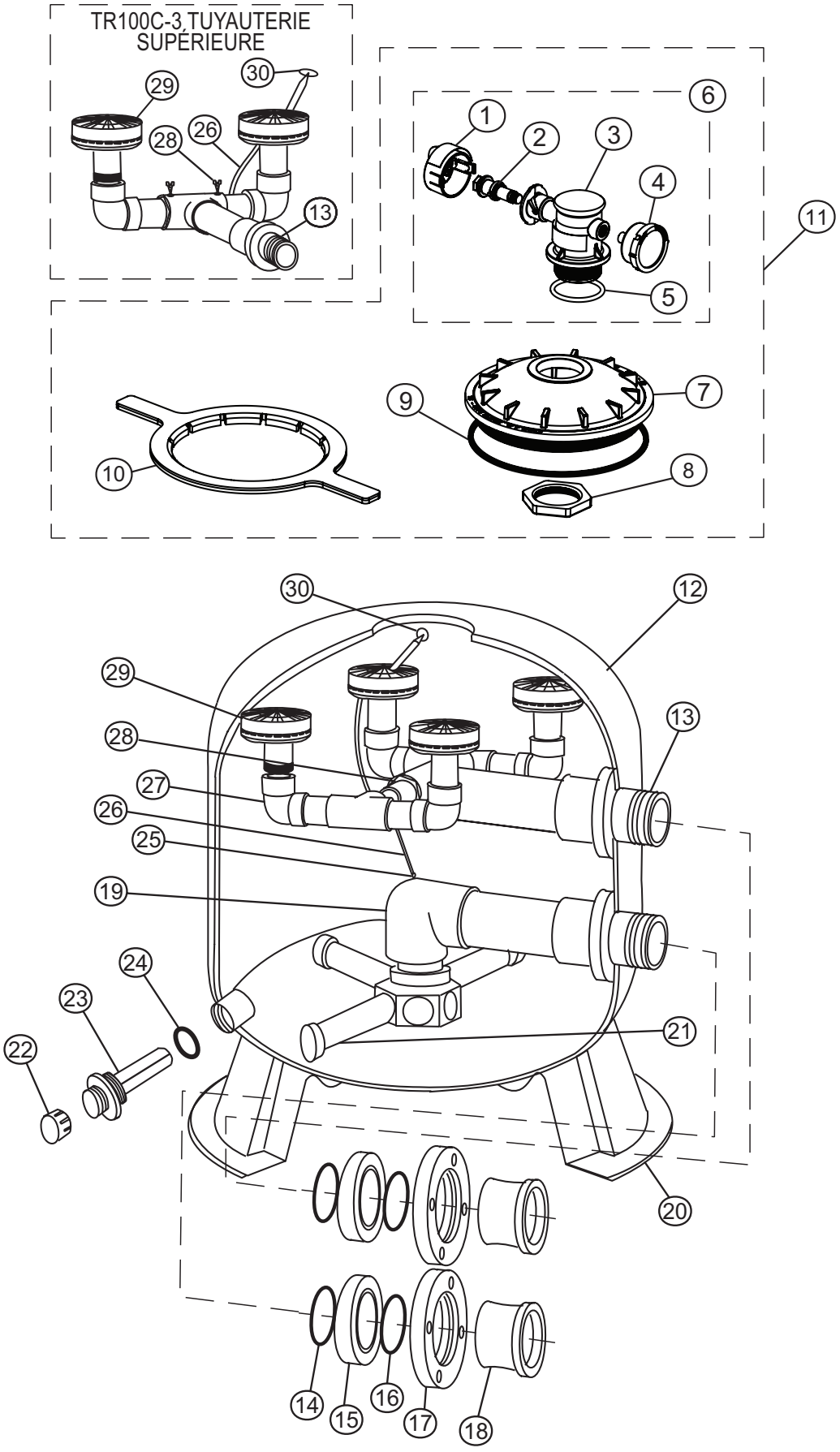

PIÈCES DE RECHANGE POUR TRITON 100C-3 / 140C-3

Article	P/N	Description
1	178701	Poignée de purge d'air
2	179210	Piston de purge d'air et joints toriques ❶❸
3	178699	Corps de vanne ❶❸
4	190059	Manomètre ❶❸
5	274495	Joint torique, purgeur d'air ❶❸
6	178685z	Ensemble de purge d'air ❶❸
7	154575	Fermeture ❶❸
8	154412	Écrou, interne, 2 po ❶❸
9	152509	Anneau carré, fermeture
	152511	Quadjoint torique, fermeture ❸
10	154527	Clé de fermeture ❶❸
11	154856	Trousse de fermeture ❶❸
	156842	Trousse de fermeture avec joint ❸
12	153430	Assemblage réservoir/pied TR100C-3
	153431	Assemblage réservoir/pied TR140C-3
13	154007	Ensemble de tuyauterie supérieure TR100C-3
	154008	Ensemble de tuyauterie supérieure TR140C-3
14	154005	Joint torique, bride 2-343 (2 requis)
15	154002	Entretoise, bride (2 requises)
16	154004	Joint torique, bride, 2-342 (2 requis)
17	154003	Bride (2 requises)
18	154001	Adaptateur, bride (2 requis)
19	157112	Ensemble de tuyauterie inférieure, moyeu à quart de tour TR100C-3
	157113	Ensemble de tuyauterie inférieure, moyeu à quart de tour TR140C-3

Article	P/N	Description
20	154596	Pied
21	152202	Latéral TR100C-3 (8 requis) ❹
	157105	Latéral, 1/4 de tour TR110C-3 (8 requis) ❺
	154540	Latéral TR140C-3 (8 requis) ❹
	157106	Latéral, 1/4 de tour TR140C-3 (8 requis) ❺
22	154871	Drain de sable, bouchon
23	152220	Drain de sable
24	274494	Drain de sable, joint torique (2 requis)
25	154441	Connecteur, tuyau de purge d'air
26	150041	Tube de purge d'air TR100C-3
	150042	Tube de purge d'air TR140C-3
27	154018	Ensemble de tuyauterie du diffuseur TR140C-3 (2 requis)
28	552474	Vis - #10 - 1-1/2 po (2 requis)
29	154599	Diffuseur TR100C-3 (2 requis)
	154599	Diffuseur TR140C-3 (4 requis)
30	150035	Crépine, tube de purge d'air

❶ Pour les filtres fabriqués avant 3/97.
❷ Pour les filtres fabriqués après 3/97.
❸ Pour les filtres fabriqués après 4/15.
❹ Pour les filtres fabriqués avant 11/25.
❺ Pour les filtres fabriqués en 11/25 ou après.

Les 4 premiers chiffres du numéro de série indiquent le mois et l'année de fabrication.

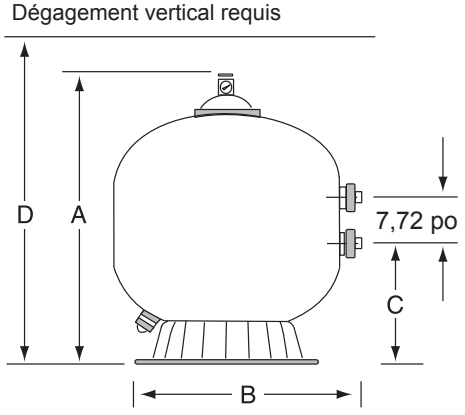

MODÈLE	DIM. A	DIM. B	DIM. C	DIM. D
TR100C-3	39,75 po	30,5 po	16,0625 po	43,75 po
TR140C-3	45,25 po	36,5 po	18,5 po	49,25 po

PENTAIR POOL

1620 HAWKINS AVE., SANFORD, NC 27330 • (919) 566-8000
10951 WEST LOS ANGELES AVE., MOORPARK, CA 93021 • (805) 553-5000

All indicated Pentair trademarks and logos are property of Pentair. Third party registered and unregistered trademarks and logos are the property of their respective owners. / Todas las marcas comerciales y logotipos de Pentair son propiedad de Pentair. Las marcas comerciales y logos registrados y no registrados de terceros son propiedad de sus respectivos titulares. / Toutes les marques de commerce et logos Pentair indiqués sont la propriété de Pentair. Les marques de commerce et logos déposés et non déposés de tiers sont la propriété de leurs propriétaires respectifs.

© 2025 Pentair Water Pool and Spa, Inc. WWW.PENTAIR.COM

P/N 154901 REV. L 11/21/25