GABINETE CONTRA INCENDIOS DE 77

PRODESEG S.A.
PROTECCIÓN CONTRA INCENDIOS Y SEGURIDAD INDUSTRIAL



DESCRIPCIÓN

Sistema provisto con estación de manguera de 1 1/2" para uso prioritario de personal entrenado.

Equipo diseñado para mantener en la conexión de manguera un caudal de 100 gpm (379/L/min).
Según la norma técnica NFPA 14/NTC 1669 norma para la instalación de conexiones de mangueras contra incendio.

REFERECIA PARA PEDIDOS

GABPR600	GABINETE INC/77*77*20 CR ANTICORROSIVO
GABPR602	GABINETE SOB/77*77*20 CR ELECTRO

ESPECIFICACIONES TÉCNICAS Y/O CARACTERÍSTICAS

- **MATERIAL:** Lamina Cold Rolled
- **DIMENSIONES:** 77X77X20 cm (Alto, Ancho, Fondo).
- **ACABADOS:** Pintura de base anticorrosiva color rojo. (Incrustar) o electrostática roja (sobreponer)
- **OTROS:** Cerradura con llave maestra sin vidrio.

ELEMENTOS DEL EQUIPO

1. Gabinete para equipo contra incendio fabricado en lamina COLD ROLLED de 77x77x20 (Alto, Ancho, fondo)

2. Válvula ANGULAR de 1. 1/2" x 1. 1/2" NPT X NH (Hembra-Macho) Listada.

3. Soporte tipo canastilla para manguera gabinetera.
Fabricada en COLD ROLLED, terminado en pintura electrostática.

4. Tramo de manguera de 1. 1/2" x 100 pies (30 metros), acoplada, compuesta por tejido exterior 100% poliéster y tubo interior de caucho sintético.
Presión de servicio150 PSI, presión de prueba 300 PSI.
Cumple norma de fabricación y mantenimiento NFPA 1961 y 1962.
Importación Aprobada **FM marca ZYFIRE.**

5. Boquilla de Chorro de Niebla de 1. 1/2" en POLICARBONATO Listada.

6. Hacha pico de 4. 1/2 libras en acero, con cabo curvo en madera con sujeción ergonómica

7. Llave Spanner dos servicios.

8. Extintor ABC de 10 libras de capacidad . AGENTE EXTINTOR PQS (Fosfato de Amonio) con manguera.

RECOMENDACIONES : Una inspección trimestral en todas las superficies para verificar los puntos con más probabilidad de corrosión, y un mantenimiento a los accesorios según las recomendaciones de las normas que apliquen en cada uno de ellos.

VISTA FRONTAL
Cotas en milímetros

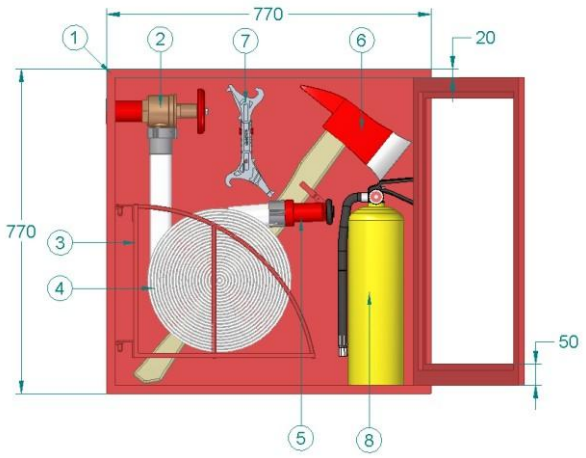

VISTA LATERAL
Cotas en milímetros

