CASETA PARA MANGUERAS

PRODESEG S.A.
PROTECCIÓN CONTRA INCENDIOS Y SEGURIDAD INDUSTRIAL

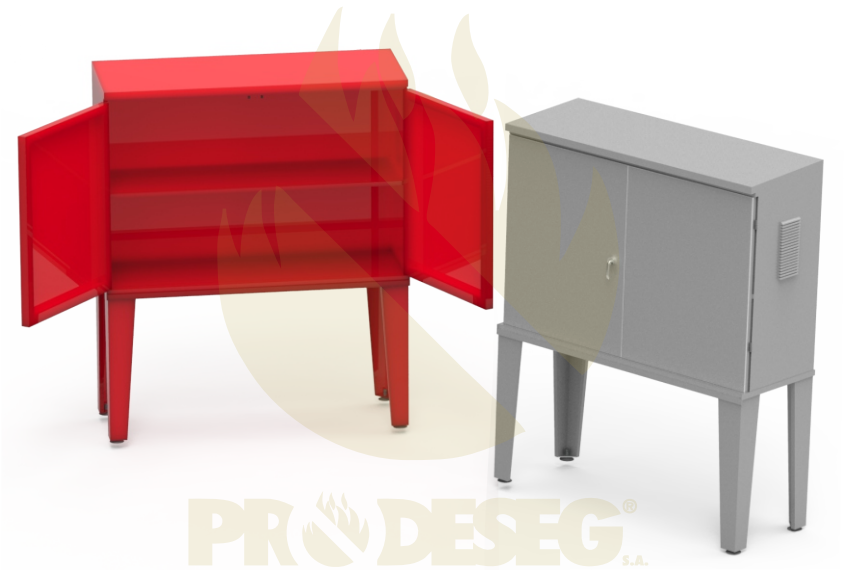

ESPECIFICACIONES TÉCNICAS Y/O CARACTERÍSTICAS

• **CUERPO:**	Lamina Coll Rolled ó Acero Inoxidable calibre 18
• **DIMENSIONES:**	100 x 140 X 50 cm (Alto, Ancho fondo).
• **APERTURA:**	Chapa con manija cromada.
• **PEDESTALES:**	h= 70 cm x 4, con niveladores de piso.
• **ACABADO:**	Con recubrimiento en pintura electrostática color rojo (Cold Rolled) Lamina en Acero Inoxidable terminado satinado (Acero Inoxidable)
• **CALCOMANÍA:**	Adhesiva Plastica- reflectiva
• **PUERTAS:**	Abatibles y Desmontables

DESCRIPCIÓN

Caseta de mangueras para intemperies. Fabricada en lamina Cold Rolled ó lamina de Acero inoxidable. Diseñada para almacenar mangueras de 1 1/2" y 2 1/2" en su interior, incluyendo los accesorios y acoples necesarios que se utilicen como complemento en la extinción de incendios.

Cubierta superior elaborada con pendiente inclinada de 3° que evita el estancamiento de aguas lluvias.

Diseñada con rejillas de ventilación para permitir el paso del aire, evitando la concentración excesiva de humedad y así ayudar a mantener el buen estado de las mangueras o elementos guardados en su interior.

REFERENCIA PARA PEDIDOS

MANPR001	CASETA P/MANGUERA 1,0 X 1,4 X 0,5 M CR C/PEDESTAL
MANPR006	CASETA P/MANGUERA 1,0 X 1,4 X 0,5 M ACERO INOX C/PEDESTAL

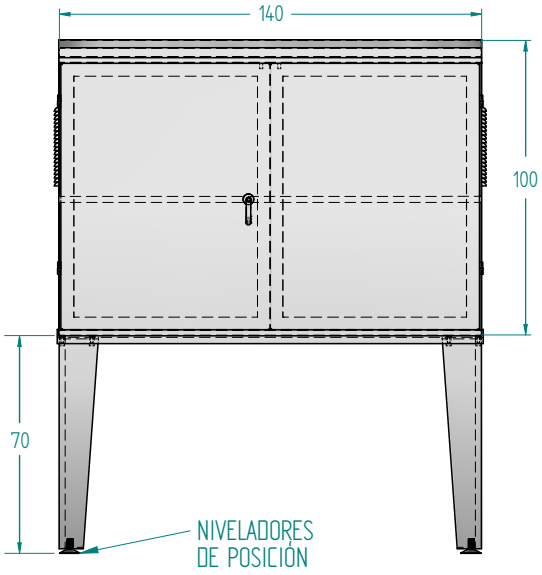

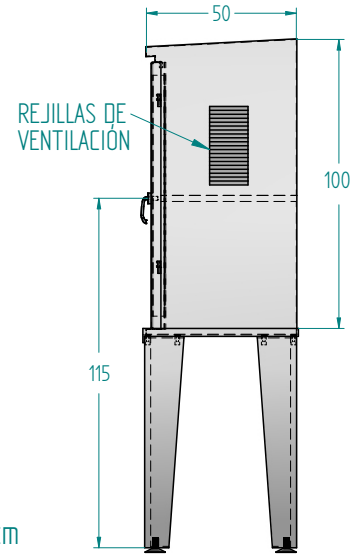

Medidas en cm

AUTOPISTA MEDELLÍN KM 2,5 VIA PARCELAS KM 1,3 PARQUE INDUSTRIAL AEPI BODEGA 2 COTA / (CUN.)
Tel: PBX (+571) 7464544 - 8966779 Fax: 7464544/ LINEA WHATSAPP +57 316-8747474
E-mail: info@prodeseg.com.co Website: www.prodeseg.com.co